Produkta datu lapa

Specifikācijas

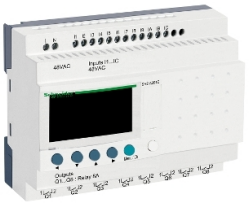

Kompakts laiks relejs, Zelio Logic SR2 SR3, 20 IO, 48V AC, bez pulksteņa, displejs

SR2A201E

Galvenā

Produktu klāsts	Zelio Logic
Produkta vai sastāvdaļas veids	Kompakts viedais relejs

Papildinošs

Vietējais displejs	Ar
Skaitļu vai kontroles shēmas līnijas	0…240 ar kāpnes
[Us] nominālais barošanas spriegums	48 V AC
Barošanas sprieguma ierobežojumi	40,8…52,8 V
Piegādes biežums	50/60 Hz
Maksimālā barošanas strāva	110 mA (bez pagarinājuma)
Enerģijas patēriņš VA	5,7 VA bez pagarinājuma
Izolācijas spriegums	1780 V
Diskrēts ievades numurs	12
Diskrēts ieejas spriegums	48 V AC
Diskrētā ieejas strāva	1,2 mA
Diskrēta ievades frekvence	57...63 Hz 47...53 Hz
Sprieguma stāvoklis 1 garantēts	>= 20 V
Sprieguma stāvoklis 0 garantēts	<= 17 V
Pašreizējais stāvoklis 1 garantēts	>= 0,5 mA
Pašreizējais stāvoklis 0 garantēts	<= 0,4 mA
Analogās ievades numurs	0
Ievades pretestība	24 kOhm
Izvadu skaits	8 relejs
Izejas sprieguma robežas	24...250 V AC 5...30 V DC
Kontaktu veids un sastāvs	NO
Izejas termiskā strāva	8 A visām 8 izejām
Elektriskā izturība	AC-12 500000 ciklipie 230 V , 1,5 A priekš releja izeja atbilst IEC 60947-5-1 AC-15 500000 ciklipie 230 V , 0,9 A priekš releja izeja atbilst IEC 60947-5-1 DC-12 500000 ciklipie 24 V , 1,5 A priekš releja izeja atbilst IEC 60947-5-1 DC-13 500000 ciklipie 24 V , 0,6 A priekš releja izeja atbilst IEC 60947-5-1
Pārslēgšanas jauda mA	>= 10 mApie 12 V

Ir sasniegts maksimālais salīdzināmo produktu skaits. Lūdzu, atveriet sadaļu Salīdzināt produktus #SAITE# un izdzēsiet kādu produktu, lai turpinātu.

Darbības ātrums Hz	0,1 Hz (pie le) priekš releja izeja 10 Hz (nav slodzes) priekš releja izeja
[Uimp] nominālais impulsu izturības spriegums	4 kV atbilst EN/IEC 60947-1 un EN/IEC 60664-1
Pulkstenis	Bez
Atbildes laiks	48 ms ar kāpnes (no stāvokļa 0 uz stāvokli 1) priekš diskrēta ievade 50 ms ar kāpnes (no stāvokļa 1 uz stāvokli 0) priekš diskrēta ievade 10 ms (no stāvokļa 0 uz stāvokli 1) priekš releja izeja 5 ms (no stāvokļa 1 uz stāvokli 0) priekš releja izeja
Neto svars	0,38 kg

Vide

Imunitāte pret mikropārkāpumiem	10 ms atkārto 20 reizes

Iepakošanas vienības

Pirmā iepakojuma vienības tips	PCE
Vienību skaits 1. iepakojumā	1
1. iepakojuma augstums	6,8 cm
1. iepakojuma platums	10,0 cm
1. iepakojuma garums	13,3 cm
1. iepakojuma svars	365,0 g
Otrā iepakojuma vienības tips	S03
Vienību skaits 2. iepakojumā	20
2. iepakojuma augstums	30,0 cm
2. iepakojuma platums	30,0 cm
2. iepakojuma garums	40,0 cm
2. iepakojuma svars	8,013 kg

Līguma garantija

Garantija (mēnešos)	18

Environmental Data

Schneider Electric mērķis ir līdz 2050. gadam sasniegt nulles emisiju statusu, izmantojot piegādes ķēdes partnerību, zemākas ietekmes materiālus un cirkularitāti, izmantojot mūsu pašreizējo kampaņu "Use Better, Use Longer, Use Again", lai pagarinātu produktu kalpošanas laiku un to pārstrādājamību.

Environmental Data skaidrojums >

Kā mēs novērtējam produktu ilgtspēju >

Ietekme uz vidi

Kopējā dzīves cikla oglekļa pēda	**233 kg CO2 eq.**
Ražošanas posma oglekļa pēdas nospiedums [A1–A3]	**4 kg CO2 eq.**
Izplatīšanas posma oglekļa pēdas nospiedums [A4]	**0.1 kg CO2 eq.**
Uzstādīšanas posma oglekļa pēdas nospiedums [A5]	**0 kg CO2 eq.**
Lietošanas posma oglekļa pēdas nospiedums [B2, B3, B4, B6]	**228 kg CO2 eq.**
Dzīves cikla beigu posma oglekļa pēdas nospiedums [C1–C4]	**0.7 kg CO2 eq.**
Vides informācijas publiskošana	**Produkta ietekme uz vidi**

Use Better

Materiāli un iepakojums

Iepakojums izgatavots no pārstrādāta kartona	**Jā**
Iepakojums bez plastmasas	**Jā**
SCIP numurs	**Cbde1e4a-512b-4b70-a593-6d6ebb1720a0**
ES RoHS direktīva	**Atbilst, Izmantojot Izņēmumu**
REACh regula	**Atsauce satur vielas virs noteiktās normas, kas rada ļoti lielas bažas**
Bez PVC	**Jā**

Use Again

Pārsaiņošana un atkārtota ražošana

Pārstrādājamības potenciāls, %	**10**
Cirkularitātes profils	**Informācija par ekspluatācijas izbeigšanu**
Atgriešana	**Jā**
WEEE marķējums	**Eiropas Savienības tirgū no šī produkta ir jāatbrīvojas, ievērojot noteiktu atkritumu savākšanas kārtību, un produkts nedrīkst nonākt sadzīves atkritumu tvertnēs.**

Dimensions Drawings

Compact and Modular Smart Relays

Mounting on 35 mm/1.38 in. DIN Rail

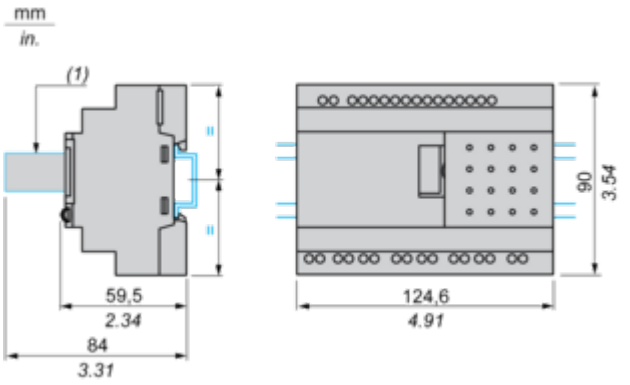

(1) With SR2USB01 or SR2BTC01

Screw Fixing (Retractable Lugs)

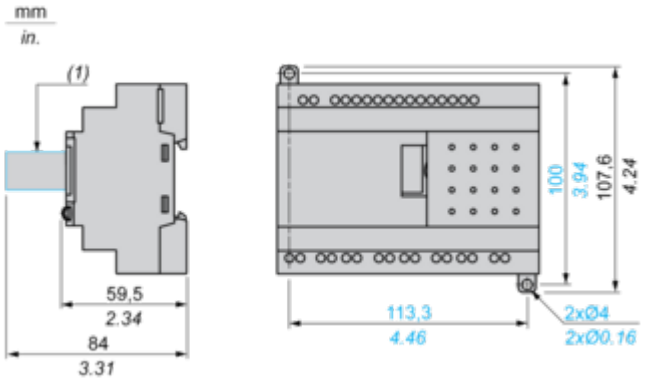

(1) With SR2USB01 or SR2BTC01

Position of Display

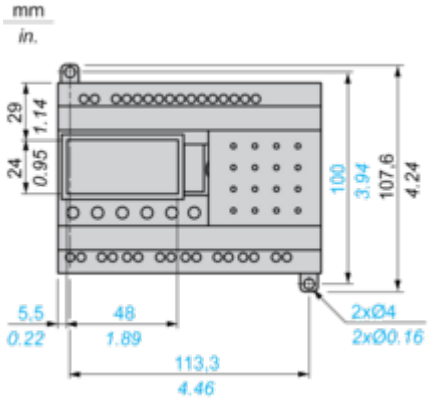

Performance Curves

Compact and Modular Smart Relays

Electrical Durability of Relay Outputs

(in millions of operating cycles, conforming to IEC/EN 60947-5-1)
AC-12 (1)

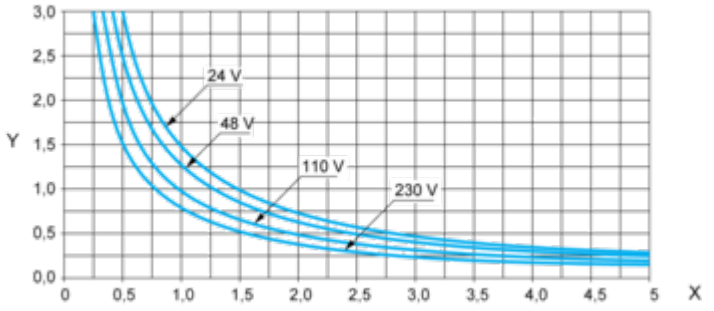

X: Current (A)
Y: Millions of operating cycles
(1) AC-12: switching resistive loads and opto-coupler isolated solid-state loads, cos ≥ 0.9.
AC-14 (1)

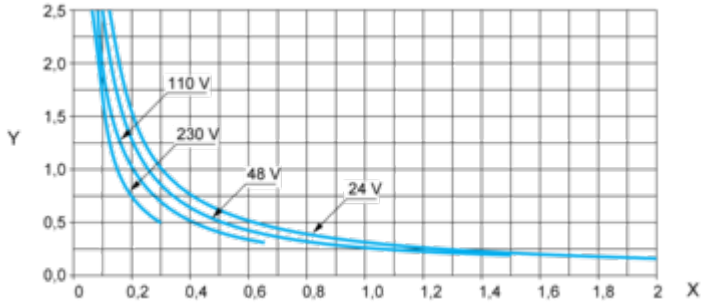

X: Current (A)
Y: Millions of operating cycles
(1) AC-14: switching small electromagnetic loads ≤ 72 VA, make: cos = 0.3, break: cos = 0.3.
AC-15 (1)

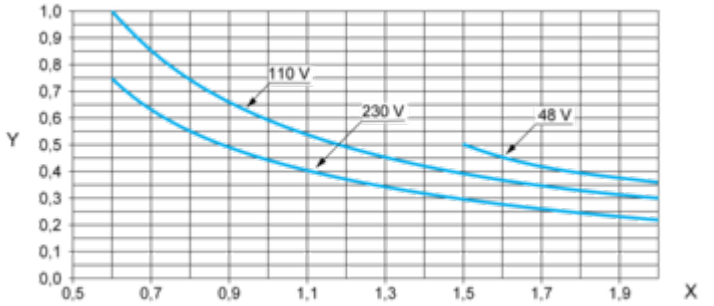

X: Current (A)
Y: Millions of operating cycles
(1) AC-15: switching electromagnetic loads ≥ 72 VA, make: cos = 0.7, break: cos = 0.4.