Produkta datu lapa

Specifikācijas

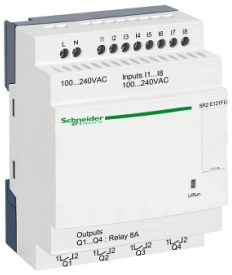

Kompakts viedais relejs, Zelio Logic SR2 SR3, 12 IO, 100 līdz 240 V AC, pulkstenis, bez displeja

SR2E121FU

Galvenā

Produktu klāsts	Zelio Logic
Produkta vai sastāvdaļas veids	Kompakts viedais relejs

Papildinošs

Vietējais displejs	Bez
Skaitļu vai kontroles shēmas līnijas	0…240 ar kāpnes 0…500 ar FBD
Cikla laiks	6…90 ms
Rezerves laiks	10 gadi pie 25 °C
Pulksteņa novirze	12 min/gadā pie 0…55 °C 6 s/mēn pie 25 °C
Pārbaudes	Programmas atmiņa katrā ieslēgšanas reizē
[Us] nominālais barošanas spriegums	100...240 V AC
Barošanas sprieguma ierobežojumi	85…264 V
Piegādes biežums	50/60 Hz
Maksimālā barošanas strāva	30 mA pie 240 V (bez pagarinājuma) 80 mA pie 100 V (bez pagarinājuma)
Enerģijas patēriņš VA	7 VA bez pagarinājuma
Izolācijas spriegums	1780 V
Aizsardzības veids	Pret termināļu inversiju (vadības instrukcijas netiek izpildītas)
Diskrēts ievades numurs	8
Diskrēts ieejas spriegums	100...240 V AC
Diskrētā ieejas strāva	0,6 mA
Diskrēta ievades frekvence	57...63 Hz 47...53 Hz
Sprieguma stāvoklis 1 garantēts	>= 79 V priekš diskrēta ievade
Sprieguma stāvoklis 0 garantēts	<= 40 V priekš diskrēta ievade
Pašreizējais stāvoklis 1 garantēts	>= 0,17 mA (diskrēta ievade)
Pašreizējais stāvoklis 0 garantēts	<= 0,5 mA (diskrēta ievade)
Analogās ievades numurs	0
Ievades pretestība	350 kOhm priekš diskrēta ievade
Izvadu skaits	4 relejs
Izejas sprieguma robežas	5...30 V DC (releja izeja) 24...250 V AC

Ir sasniegts maksimālais saīdzināmo produktu skaits. Lūdzu, atveriet sadaļu Saīdzināt produktus #SAITE# un izdzēsiet kādu produktu, lai turpinātu.

Kontaktu veids un sastāvs	NO priekš releja izeja
Izejas termiskā strāva	A visām 4 izejām priekš releja izeja
Elektriskā izturība	AC-12 500000 ciklipie 230 V , 1,5 A priekš releja izeja atbilst IEC 60947-5-1 AC-15 500000 ciklipie 230 V , 0,9 A priekš releja izeja atbilst IEC 60947-5-1 DC-12 500000 ciklipie 24 V , 1,5 A priekš releja izeja atbilst IEC 60947-5-1 DC-13 500000 ciklipie 24 V , 0,6 A priekš releja izeja atbilst IEC 60947-5-1
Pārslēgšanas jauda mA	>= 10 mApie 12 V (releja izeja)
Darbības ātrums Hz	0,1 Hz (pie Ie) priekš releja izeja 10 Hz (nav slodzes) priekš releja izeja
Mehāniskā izturība	10000000 cikli pie releja izeja
[Uimp] nominālais impulsu izturības spriegums	4 kV atbilst EN/IEC 60947-1 un EN/IEC 60664-1
Pulkstenis	Ar
Atbildes laiks	50 ms ar kāpnes (no stāvokļa 0 uz stāvokli 1) priekš diskrēta ievade 50 ms ar kāpnes (no stāvokļa 1 uz stāvokli 0) priekš diskrēta ievade 50...255 ms ar FBD (no stāvokļa 0 uz stāvokli 1) priekš diskrēta ievade 50...255 ms ar FBD (no stāvokļa 1 uz stāvokli 0) priekš diskrēta ievade 10 ms (no stāvokļa 0 uz stāvokli 1) priekš releja izeja 5 ms (no stāvokļa 1 uz stāvokli 0) priekš releja izeja
Savienojumi - termināļi	skrūvju spailes , 1 x 0,2...1 x 2,5 mm² (AWG 25...AWG 14) pusciets skrūvju spailes , 1 x 0,2...1 x 2,5 mm² (AWG 25...AWG 14) ciets skrūvju spailes , 1 x 0,25...1 x 2,5 mm² (AWG 24...AWG 14) elastīgs ar kabeļa galu skrūvju spailes , 2 x 0,2...2 x 1,5 mm² (AWG 24...AWG 16) ciets skrūvju spailes , 2 x 0,25...2 x 0,75 mm² (AWG 24...AWG 18) elastīgs ar kabeļa galu
Pievilkšanas griezes moments	0,5 Nm
Pārsprieguma kategorija	III atbilst IEC 60664-1
Neto svars	0,22 kg

Vide

Imunitāte pret mikropārkāpumiem	10 ms
Produkta sertifikācija	GOST C-Tick UL CSA GL
Standarti	IEC 60068-2-6 Fc IEC 61000-4-11 IEC 61000-4-4 3. līmenis IEC 61000-4-2 3. līmenis IEC 61000-4-12 IEC 61000-4-6 3. līmenis IEC 61000-4-5 IEC 60068-2-27 Ea IEC 61000-4-3
IP aizsardzības pakāpe	IP20 atbilst IEC 60529 (spaiļu bloks) IP40 atbilst IEC 60529 (priekšējais panelis)
Vides raksturojums	EMC direktīva atbilst IEC 61000-6-2 EMC direktīva atbilst IEC 61000-6-3 EMC direktīva atbilst IEC 61000-6-4 EMC direktīva atbilst IEC 61131-2 B zona Zemsprieguma direktīva atbilst IEC 61131-2
Traucējumi izstaroti/vadīti	B klase atbilst EN 55022-11 1. grupa
Piesārņojuma pakāpe	2 atbilst IEC 61131-2
Apkārtējā gaisa temperatūra darbībai	-20…40 °C neventilējamā iežogojumā atbilst IEC 60068-2-1 un IEC 60068-2-2 -20…55 °C atbilst IEC 60068-2-1 un IEC 60068-2-2
Apkārtējā gaisa temperatūra uzglabāšanai	-40…70 °C
Darbības augstums	2000 m

Transports maksimālajā augstumā	3048 m
Relatīvais mitrums	95 % bez kondensāta vai ūdens pilēšanas

Iepakošanas vienības

Pirmā iepakojuma vienības tips	PCE
Vienību skaits 1. iepakojumā	1
1. iepakojuma augstums	6,600 cm
1. iepakojuma platums	9,000 cm
1. iepakojuma garums	10,000 cm
1. iepakojuma svars	211,000 g
Otrā iepakojuma vienības tips	S03
Vienību skaits 2. iepakojumā	30
2. iepakojuma augstums	30,000 cm
2. iepakojuma platums	30,000 cm
2. iepakojuma garums	40,000 cm
2. iepakojuma svars	6,827 kg

Līguma garantija

Garantija (mēnešos)	18

Environmental Data

Schneider Electric mērķis ir līdz 2050. gadam sasniegt nulles emisiju statusu, izmantojot piegādes ķēdes partnerību, zemākas ietekmes materiālus un cirkularitāti, izmantojot mūsu pašreizējo kampaņu "Use Better, Use Longer, Use Again", lai pagarinātu produktu kalpošanas laiku un to pārstrādājamību.

Environmental Data skaidrojums >

Kā mēs novērtējam produktu ilgtspēju >

Ietekme uz vidi

Kopējā dzīves cikla oglekļa pēda	**191 kg CO2 eq.**
Ražošanas posma oglekļa pēdas nospiedums [A1–A3]	**26 kg CO2 eq.**
Izplatīšanas posma oglekļa pēdas nospiedums [A4]	**0.4 kg CO2 eq.**
Uzstādīšanas posma oglekļa pēdas nospiedums [A5]	**0 kg CO2 eq.**
Lietošanas posma oglekļa pēdas nospiedums [B2, B3, B4, B6]	**164 kg CO2 eq.**
Dzīves cikla beigu posma oglekļa pēdas nospiedums [C1–C4]	**0.5 kg CO2 eq.**
Vides informācijas publiskošana	**Produkta ietekme uz vidi**

Use Better

Materiāli un iepakojums

Iepakojums izgatavots no pārstrādāta kartona	**Jā**
Iepakojums bez plastmasas	**Jā**
SCIP numurs	**3cc0cd78-dbc0-4108-8dec-bfe7190efa1f**
ES RoHS direktīva	**Atbilst, Izmantojot Izņēmumu**
REACh regula	**Atsauce satur vielas virs noteiktās normas, kas rada ļoti lielas bažas**
Bez PVC	**Jā**

Use Again

Pārsaiņošana un atkārtota ražošana

Pārstrādājamības potenciāls, %	**0**
Cirkularitātes profils	**Informācija par ekspluatācijas izbeigšanu**
Atgriešana	**Jā**
WEEE marķējums	**Eiropas Savienības tirgū no šī produkta ir jāatbrīvojas, ievērojot noteiktu atkritumu savākšanas kārtību, un produkts nedrīkst nonākt sadzīves atkritumu tvertnēs.**

Dimensions Drawings

Compact and Modular Smart Relays

Mounting on 35 mm/1.38 in. DIN Rail

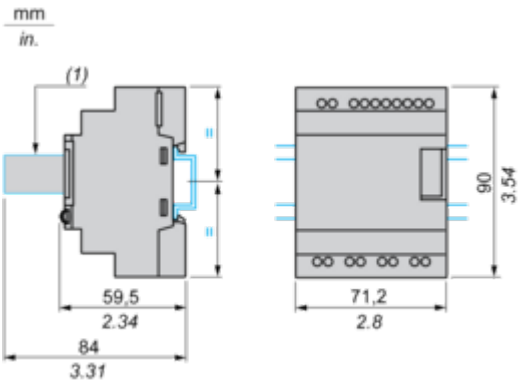

(1) With SR2USB01 or SR2BTC01

Screw Fixing (Retractable Lugs)

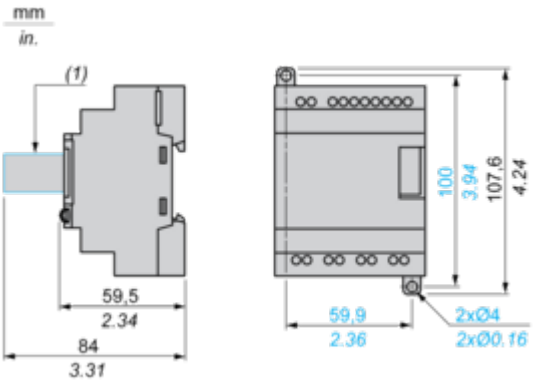

(1) With SR2USB01 or SR2BTC01

Position of Display

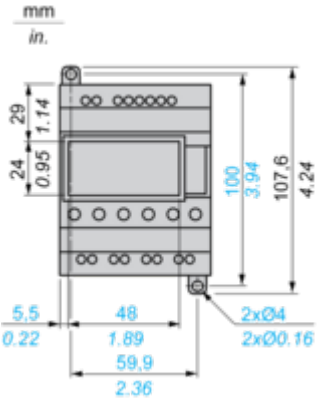

Connections and Schema

Connection of Smart Relays on AC Supply

SR••••1B, SR••••1FU

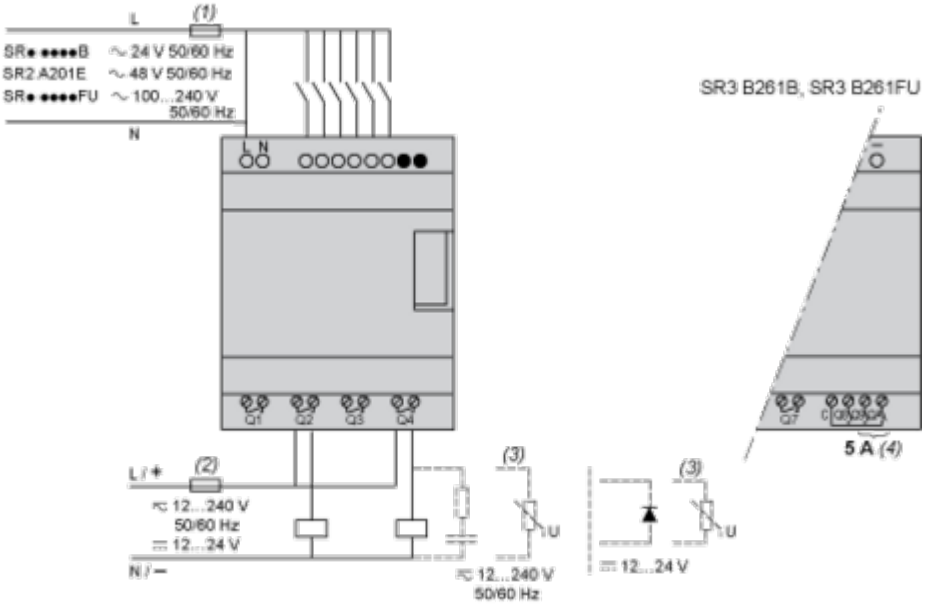

(1) 1 A quick-blow fuse or circuit-breaker.
(2) Fuse or circuit-breaker.
(3) Inductive load.
(4) Q9 and QA: 5 A (max. current in terminal C: 10 A).

With Discrete I/O Extension Module

SR3B•••B + SR3XT•••B, SR3B•••FU + SR3XT•••FU

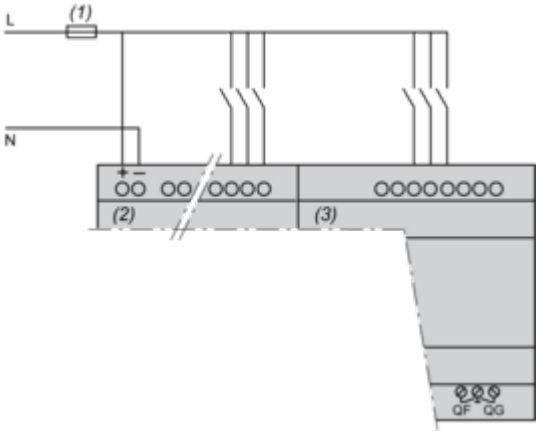

(1) 1 A quick-blow fuse or circuit-breaker.

NOTE: QF and QG: 5 A for SR3XT141••

Performance Curves

Compact and Modular Smart Relays

Electrical Durability of Relay Outputs

(in millions of operating cycles, conforming to IEC/EN 60947-5-1)
AC-12 (1)

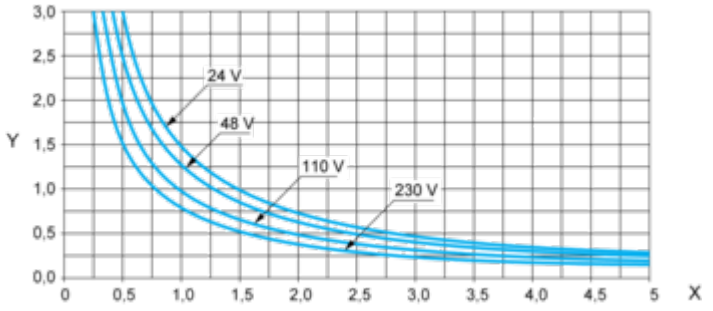

X: Current (A)
Y: Millions of operating cycles
(1) AC-12: switching resistive loads and opto-coupler isolated solid-state loads, cos ≥ 0.9.
AC-14 (1)

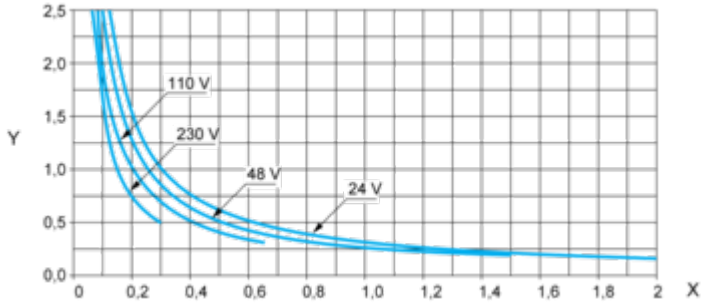

X: Current (A)
Y: Millions of operating cycles
(1) AC-14: switching small electromagnetic loads ≤ 72 VA, make: cos = 0.3, break: cos = 0.3.
AC-15 (1)

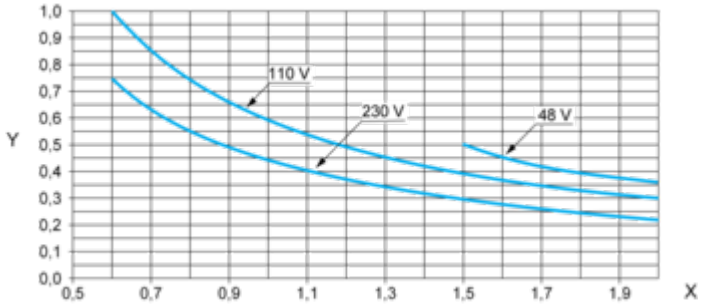

X: Current (A)
Y: Millions of operating cycles
(1) AC-15: switching electromagnetic loads ≥ 72 VA, make: cos = 0.7, break: cos = 0.4.

Image of product / Alternate images

Alternative

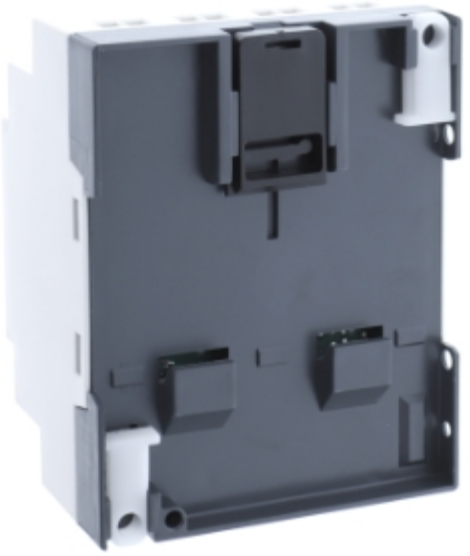



Produkta datu lapa SR2E121FU

