Produktdatenblatt

Spezifikationen

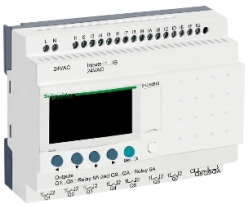

SPS-Steuerrelais, Zelio Logic, modulare Ausführung, 26 E/A, 24 VAC, Display, Uhr, Relaisausgänge

SR3B261B

EAN Code: 3389110550016

Hauptmerkmale

Baureihe	Zelio Logic
Produkt- oder Komponententyp	Modulares Smart-Relais

Zusatzmerkmale

Lokale Anzeige	Mit
Anzahl der Leitungen im Steuerschema	0…500 mit FBD Programmierung 0…240 mit Ladder Programmierung
Taktzeit	6…90 ms
Sicherungsdauer	10 Jahre bei 25 °C
Taktabweichung	12 Min./Jahr bei 0…55 °C 6 s/Monat bei 25 °C
Prüfungen	Programmspeicher bei jedem Hochfahren
[UH,nom] Bemessungs-Betriebsspannung	24 V
Versorgungsspannungsgrenzen	20,4…28,8 V
Versorgungsfrequenz	50/60 Hz
max. Versorgungsstrom	280 mA (ohne Erweiterung) 415 mA (mit Erweiterungen)
Leistungsaufnahme in VA	10 VA mit Erweiterungen 7,5 VA ohne Erweiterung
Isolationsspannung	1780 V
Schutzart	Gegen Umkehrung von Klemmen (Steueranweisung nicht ausgeführt)
Anzahl digitale Eingänge	16
Diskrete Eingangsspannung	24 V AC
Diskreter Eingangsstrom	4,4 mA
Diskrete Eingangsfrequenz	47 - 53 Hz 57 - 63 Hz
Spannungswert für garantierten Status 1	= 14 V für Diskreter Eingang
Spannungswert für garantierten Status 0	= 5 V für Diskreter Eingang
Strom bei Status 1 gewährleistet	= 2 mA (Diskreter Eingang)
Strom bei Status 0 gewährleistet	<= 0,5 mA (Diskreter Eingang)
Eingangsimpedanz	4,6 kOhm für Diskreter Eingang
Anzahl der Ausgänge	10 Relais
Ausgangsspannungsgrenzen	5 - 30 V DC (Relaisausgang) 24 - 250 V AC

Bruttopreisliste für Deutschland zuzüglich Zuschläge, Frachtkosten und Mehrwertsteuer, gültig ab dem 1. Januar 2024. Irrtum und Änderungen vorbehalten. Es gelten die AGBs der Schneider Electric GmbH.

Haftungsausschluss: Diese Dokumentation dient nicht als Ersatz für die Beurteilung der Eignung oder Verlässlichkeit dieser Produkte für bestimmte Verwendungsbereiche des Benutzers und darf nicht zu diesem Zweck verwendet werden.

Typ und Zusammenstellung der Kontakte	Nein für Relaisausgang
Thermischer Ausgangsstrom	5 A für 2 Ausgänge für Relaisausgang 8 A für 8 Ausgänge für Relaisausgang
elektrische Lebensdauer	AC-12: 500000 Zyklen bei 230 V, 1,5 A für Relaisausgang entspricht IEC 60947-5-1 AC-15: 500000 Zyklen bei 230 V, 0,9 A für Relaisausgang entspricht IEC 60947-5-1 DC-12: 500000 Zyklen bei 24 V, 1,5 A für Relaisausgang entspricht IEC 60947-5-1 DC-13: 500000 Zyklen bei 24 V, 0,6 A für Relaisausgang entspricht IEC 60947-5-1
Schaltleistung in mA	>= 10 mA bei 12 V (Relaisausgang)
Betriebsrate in Hz	0,1 Hz (bei Ie) für Relaisausgang 10 Hz (keine Last) für Relaisausgang
Mechanische Lebensdauer	10000000 Zyklen für Relaisausgang
[Uimp] Bemessungs-Stoßspannungsfestigkeit	4 kV entspricht EN/IEC 60947-1 und EN/IEC 60664-1
Takt	Mit
Reaktionszeit	50 ms mit Ladder Programmierung (von Zustand 0 bis Zustand 1) für Diskreter Eingang 50 ms mit Ladder Programmierung (von Zustand 1 bis Zustand 0) für Diskreter Eingang 50 - 255 ms mit FBD Programmierung (von Zustand 0 bis Zustand 1) für Diskreter Eingang 50 - 255 ms mit FBD Programmierung (von Zustand 1 bis Zustand 0) für Diskreter Eingang 10 ms (von Zustand 0 bis Zustand 1) für Relaisausgang 5 ms (von Zustand 1 bis Zustand 0) für Relaisausgang
Anschlüsse - Klemmen	Schraubklemmen, 1 x 0,2 - 2,5 mm² (AWG 25 - AWG 14) halbfest Schraubklemmen, 1 x 0,2 - 2,5 mm² (AWG 25 - AWG 14) starr Schraubklemmen, 1 x 0,25 - 2,5 mm² (AWG 24 - AWG 14) flexibel mit Kabelende Schraubklemmen, 2 x 0,2 - 1,5 mm² (AWG 24 - AWG 16) starr Schraubklemmen, 2 x 0,25-2 x 0,75 mm² (AWG 24 - AWG 18) flexibel mit Kabelende
[M] Anzugsdrehmoment	0,5 Nm
Überspannungskategorie	III entspricht IEC 60664-1
Produktgewicht	0,4 kg

Montage

Störfest. gg. Kurzzeiteinbr.	10 ms 20 Mal wiederholt
Produktzertifizierungen	GOST GL UL CSA C-Tick
Normen	IEC 61000-4-5 IEC 61000-4-11 IEC 61000-4-2 Level 3 IEC 61000-4-6 Level 3 IEC 60068-2-6 Fc IEC 60068-2-27 Ea IEC 61000-4-4 Level 3 IEC 61000-4-3 IEC 61000-4-12
Schutzart (IP)	IP20 (Klemmenblock) entspricht IEC 60529 IP40 (Frontplatte) entspricht IEC 60529
Umgebungseigenschaften	EMV Direktive entspricht IEC 61000-6-2 EMV Direktive entspricht IEC 61000-6-3 EMV Direktive entspricht IEC 61000-6-4 EMV Direktive entspricht IEC 61131-2 zone B Niederspannungsrichtlinie entspricht IEC 61131-2
Abgestrahlte/abgeleitete Störung	Klasse B entspricht EN 55022-11 Gruppe 1
Verschmutzungsgrad	2 entspricht IEC 61131-2

Umgebungstemperatur bei Betrieb	-20…40 °C in nicht belüftetem Gehäuse entspricht IEC 60068-2-1 und IEC 60068-2-2 -20…55 °C entspricht IEC 60068-2-1 und IEC 60068-2-2
Umgebungstemperatur bei Lagerung	-40…70 °C
Betriebshöhe	2.000 m
Maximaler Höhentransport	3048 m
Relative Luftfeuchtigkeit	95 % ohne Kondensation oder Tropfwasser

Verpackungseinheiten

VPE 1 Art	PCE
Anzahl der Geräte pro Packung	1
VPE 1 Höhe	6,600 cm
VPE 1 Breite	10,200 cm
VPE 1 Länge	13,300 cm
Verpackungsgewicht (Lbs)	385,000 g
VPE 2 Art	S03
VPE 2 Menge	20
VPE 2 Höhe	30,000 cm
VPE 2 Breite	30,000 cm
VPE 2 Länge	40,000 cm
VPE 2 Gewicht	8,242 kg

Vertragliche Gewährleistung

Garantie (in Monaten)	18

Environmental Data

Schneider Electric hat sich zum Ziel gesetzt, den Net Zero-Status bis 2050 durch Lieferkettenpartnerschaften, Materialien mit geringerer Auswirkung und Kreislaufbildung über unsere laufende Kampagne "Use Better, Use Longer, Use Again" zu erreichen, um die Lebensdauer und Recyclingfähigkeit der Produkte zu verlängern.

Erläuterung der Environmental Data >

Wie wir die Produktnachhaltigkeit bewerten >

Umweltbilanz

Total lifecycle Carbon footprint	**215 kg CO2 eq.**
CO_2-Fußabdruck der Herstellungsphase [A1 bis A3]	**47 kg CO2 eq.**
CO_2-Fußabdruck der Distributionsphase [A4]	**0.8 kg CO2 eq.**
CO_2-Fußabdruck der Installationsphase [A5]	**0.1 kg CO2 eq.**
CO_2-Fußabdruck der Nutzungsphase [B2, B3, B4, B6]	**167 kg CO2 eq.**
CO_2-Fußabdruck der End-of-Life-Phase [C1 bis C4]	**1 kg CO2 eq.**
Umweltproduktdeklaration	**Produktumweltprofil**

Use Better

Materialien und Verpackung

Verpackung mit Recycling-Karton	**Ja**
Verpackung ohne Kunststoff	**Ja**
SCIP-Nummer	**Eee2fc35-1620-4b70-b1d5-206e9240044e**
EU-RoHS-Richtlinie	**Freistellungskonform**
REACh-Verordnung	**Produkt beinhaltet besorgniserregende Stoffe (SVHC) über dem Schwellwert**
PVC-frei	**Ja**

Use Again

Reproduktion

Recyclingfähigkeitspotential in %	**0**
Circular Econmomy-Eignung	**Entsorgungsinformationen**
Rücknahme	**Ja**
WEEE-Kennzeichnung	**Das Produkt muss entsprechend bestimmter Hinweise auf Märkten der Europäischen Union entsorgt werden und darf nicht in Haushaltsabfälle gelangen.**

Maßzeichnungen

Logische Module in Kompakt- und Modularausführung

Montage auf 35 mm/1,38 in. DIN-Schiene

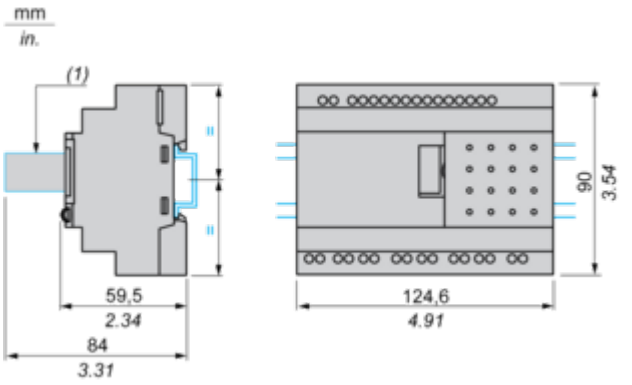

(1) Mit SR2USB01 oder SR2BTC01

Schraubbefestigung (versenkbare Befestigungslaschen)

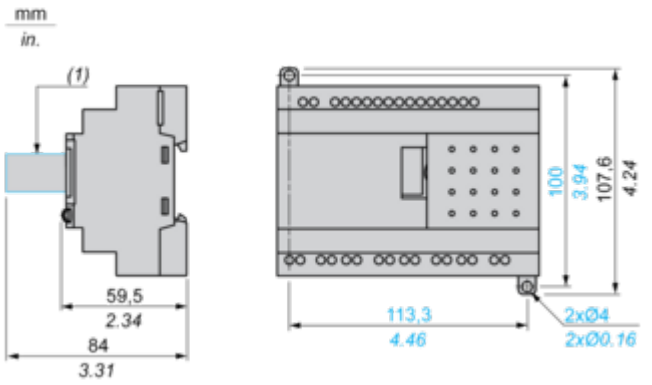

(1) Mit SR2USB01 oder SR2BTC01

Position des Displays

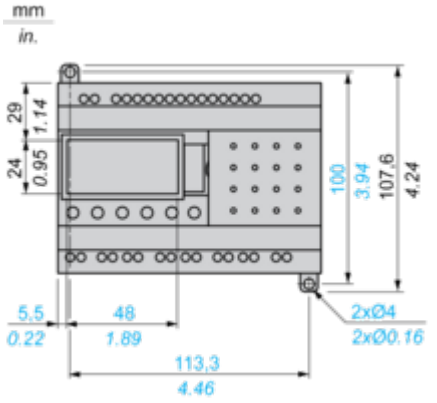

Anschlüsse und Schema

Anschluss der Logikmodule mit Spannungsversorgung

SR••••1B, SR••••1FU

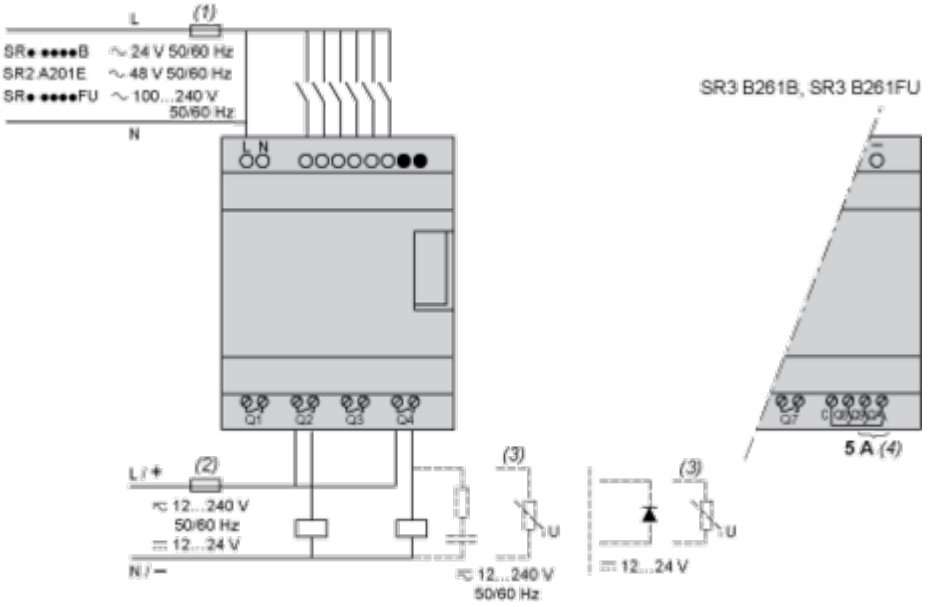

(1) Flinke Sicherung 1 A oder Sicherungsautomat.
(2) Sicherung oder Sicherungsautomat
(3) Induktive Last.
(4) Q9 und QA: 5 A (max. Strom in der Klemme C: 10 A).

Mit Erweiterungsmodul mit digitalen E/A

SR3B•••B + SR3XT•••B, SR3B•••FU + SR3XT•••FU

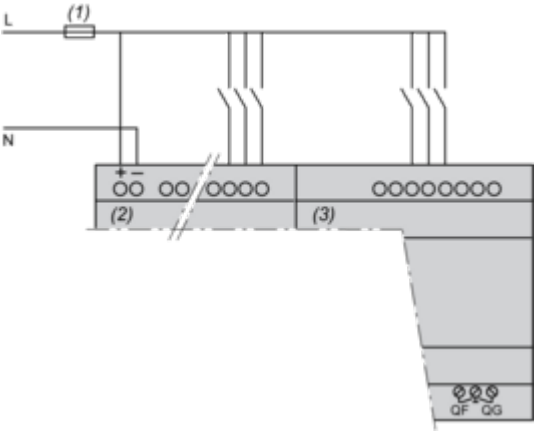

(1) Flinke Sicherung 1 A oder Sicherungsautomat.

HINWEIS: QF und QG: 5 A für SR3XT141••

Leistungskurven

Logische Module in Kompakt- und Modularausführung

Elektrische Lebensdauer der Relaisausgänge

(in Millionen Betriebszyklen, gemäß IEC/EN 60947-5-1)
AC-12 (1)

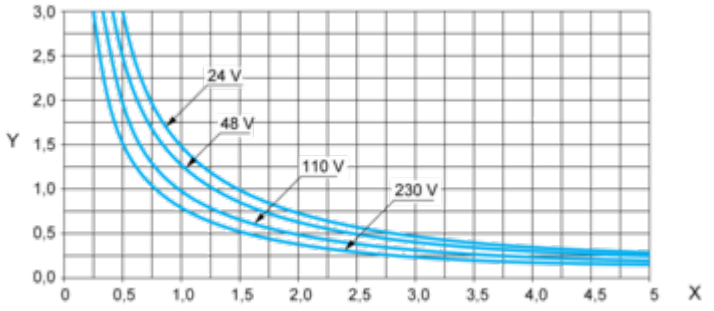

X : Strom (A)
Y : Millionen Betriebszyklen
(1) AC-12: Schalten von ohmscher Last und Halbleiterlast, getrennt durch Optokoppler, cos ≥ 0,9.
AC-14 (1)

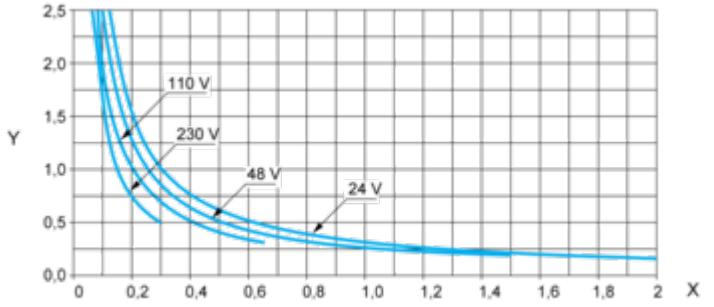

X : Strom (A)
Y : Millionen Betriebszyklen
(1) AC-14: Schalten von geringen elektromagnetischen Lasten ≤ 72 VA, Einschalten: cos = 0,3, Ausschalten: cos = 0,3.
AC-15 (1)

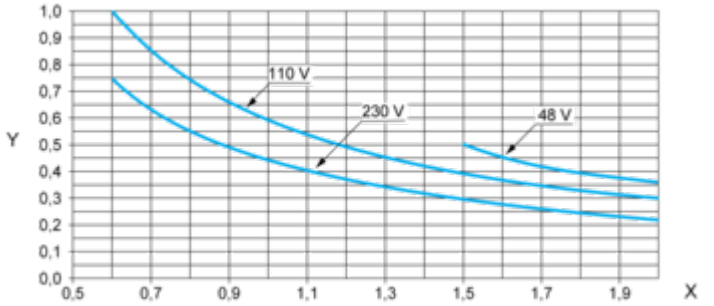

X : Strom (A)
Y : Millionen Betriebszyklen
(1) AC-15: Schalten von elektromagnetischen Lasten ≥ 72 VA, Einschalten: cos = 0,7, Ausschalten: cos = 0,4.

Image of product / Alternate images

Alternative

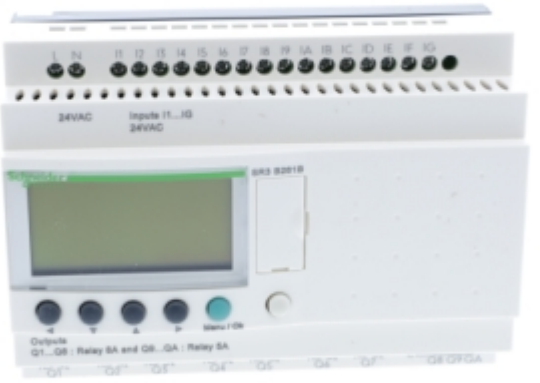






Schneider Electric
Zelio
SR3 B261B