# Produktdatenblatt

Spezifikationen



## Kommunikationsmodul, Modicon M2x1, Modem

SR2COM01

**EAN Code: 3389110550207**

## Hauptmerkmale

| | |
|---|---|
| **Baureihe** | Zelio Logic |
| **Produkt- oder Komponententyp** | Modem-Kommunikationsschnittstelle |
| **Daten gesichert** | Flash-Speicher |

## Zusatzmerkmale

| | |
|---|---|
| **Zusammenstellung Kombipaket** | 1 x SR2CBL07<br>Modem-Kommunikationsschnittstelle |
| **Produktkompatibilität** | SR2E.....<br>SR.B..... |
| **Funktion verfügbar** | Aktualisierung Überwachungs-Firmware<br>Alarm an E-Mail-Adresse senden<br>Anweisung zum Senden und Empfangen von Alarmen<br>Übertragungsprogramm |
| **Anzahl von Meldungen** | 28 |
| **Elektrische Datenaufzeichnung** | Diskreter digitaler Wert<br>Telefon/E-Mail<br>Datum und Uhrzeit |
| **[UH,nom] Bemessungs-Betriebsspannung** | 12 - 24 V DC |
| **Versorgungsspannungsgrenzen** | 10…28,8 V |
| **max. Versorgungsstrom** | 30 mA 12 V<br>30 mA 24 V<br>550 A |
| **Verlustleistung in W** | 1,1 W |
| **Verpolungsschutz** | Mit |
| **Zugehörige Absicherung** | 1 A |
| **elektrische Verbindung** | 1 Kabel Com-M spezifisch für Zelio, RS232, seriell, spezifisches Zelio-Kommunikationsprotokoll für Verbindung mit dem Modem, AT-Befehle<br>1 Kabel Com-Z spezifisch für Zelio, spezifisches Zelio-Kommunikationsprotokoll für Smart-Relais Zelio Logic SR.B-.. und SR2 E-.. Version (>= V3.1) |
| **Isolation** | 1780 V-Optokoppler, Verbindungstyp: Com-Z-spezifisch für Zelio<br>Durch Kabel SR2 CBL07, Verbindungstyp: Com-M-spezifisch für Zelio |
| **Anschlüsse - Klemmen** | Schraubklemmen, 1 x 0,2 - 2,5 mm² (AWG 25 - AWG 14) halbfest<br>Schraubklemmen, 1 x 0,2 - 2,5 mm² (AWG 25 - AWG 14) starr<br>Schraubklemmen, 2 x 0,2 - 1,5 mm² (AWG 24 - AWG 16) starr<br>Schraubklemmen, 1 x 0,25 - 2,5 mm² (AWG 24 - AWG 14) flexibel mit Kabelende<br>Schraubklemmen, 2 x 0,25-2 x 0,75 mm² (AWG 24 - AWG 18) flexibel mit Kabelende |
| **[M] Anzugsdrehmoment** | 0,5 Nm |
| **Produktgewicht** | 0,2 kg |

## Montage

Bruttopreisliste für Deutschland zuzüglich Zuschläge, Frachtkosten und Mehrwertsteuer, gültig ab dem 1. Januar 2024. Irrtum und Änderungen vorbehalten. Es gelten die AGBs der Schneider Electric GmbH.

Haftungsausschluss: Diese Dokumentation dient nicht als Ersatz für die Beurteilung der Eignung oder Verlässlichkeit dieser Produkte für bestimmte Verwendungsbereiche des Benutzers und darf nicht zu diesem Zweck verwendet werden.

| | |
|---|---|
| **Produktzertifizierungen** | GOST<br>CSA<br>C-Tick<br>UL |
| **Normen** | IEC 61000-4-11<br>IEC 61000-4-3<br>IEC 60068-2-27 Ea<br>IEC 61000-4-4 Level 3<br>IEC 61000-4-12<br>IEC 61000-4-5<br>IEC 61000-4-2 Level 3<br>IEC 61000-4-6 Level 3<br>IEC 60068-2-6 Fc |
| **Schutzart (IP)** | IP20 (Klemmenblock) entspricht IEC 60529<br>IP40 (Frontplatte) entspricht IEC 60529 |
| **Umgebungseigenschaften** | EMV Direktive entspricht IEC 61000-6-2<br>EMV Direktive entspricht IEC 61000-6-3<br>EMV Direktive entspricht IEC 61000-6-4<br>EMV Direktive entspricht IEC 61131-2 zone B<br>Niederspannungsrichtlinie entspricht IEC 61131-2 |
| **Abgestrahlte/abgeleitete Störung** | Klasse B entspricht IEC 55022-11 Group 1 |
| **Verschmutzungsgrad** | 2 entspricht IEC 61131-2 |
| **Umgebungstemperatur bei Betrieb** | -20…40 °C entspricht IEC 60068-2-1 und IEC 60068-2-2<br>-20…55 °C entspricht IEC 60068-2-1 und IEC 60068-2-2 |
| **Umgebungstemperatur bei Lagerung** | -40…70 °C |
| **Betriebshöhe** | 2.000 m |
| **Maximaler Höhentransport** | 3048 m |
| **Relative Luftfeuchtigkeit** | 95 % ohne Kondensation oder Tropfwasser |

## Verpackungseinheiten

| | |
|---|---|
| **VPE 1 Art** | PCE |
| **Anzahl der Geräte pro Packung** | 1 |
| **VPE 1 Höhe** | 6,600 cm |
| **VPE 1 Breite** | 10,200 cm |
| **VPE 1 Länge** | 13,500 cm |
| **Verpackungsgewicht (Lbs)** | 219,000 g |
| **VPE 2 Art** | S02 |
| **VPE 2 Menge** | 20 |
| **VPE 2 Höhe** | 15,000 cm |
| **VPE 2 Breite** | 30,000 cm |
| **VPE 2 Länge** | 40,000 cm |
| **VPE 2 Gewicht** | 4,865 kg |

## Vertragliche Gewährleistung

| | |
|---|---|
| **Garantie (in Monaten)** | 18 |

## Environmental Data

Schneider Electric hat sich zum Ziel gesetzt, den Net Zero-Status bis 2050 durch Lieferkettenpartnerschaften, Materialien mit geringerer Auswirkung und Kreislaufbildung über unsere laufende Kampagne "Use Better, Use Longer, Use Again" zu erreichen, um die Lebensdauer und Recyclingfähigkeit der Produkte zu verlängern.

Erläuterung der Environmental Data >

Wie wir die Produktnachhaltigkeit bewerten >

### Umweltbilanz

| | |
|---|---|
| Total lifecycle Carbon footprint | **62 kg CO2 eq.** |
| $CO_2$-Fußabdruck der Herstellungsphase [A1 bis A3] | **25 kg CO2 eq.** |
| $CO_2$-Fußabdruck der Distributionsphase [A4] | **0.4 kg CO2 eq.** |
| $CO_2$-Fußabdruck der Installationsphase [A5] | **0 kg CO2 eq.** |
| $CO_2$-Fußabdruck der Nutzungsphase [B2, B3, B4, B6] | **36 kg CO2 eq.** |
| $CO_2$-Fußabdruck der End-of-Life-Phase [C1 bis C4] | **0.5 kg CO2 eq.** |
| Umweltproduktdeklaration | **Produktumweltprofil** |

## Use Better

### Materialien und Verpackung

| | |
|---|---|
| Verpackung mit Recycling-Karton | **Ja** |
| Verpackung ohne Kunststoff | **Ja** |
| SCIP-Nummer | **Eee2fc35-1620-4b70-b1d5-206e9240044e** |
| EU-RoHS-Richtlinie | **Freistellungskonform** |
| REACh-Verordnung | **Produkt beinhaltet besorgniserregende Stoffe (SVHC) über dem Schwellwert** |
| PVC-frei | **Ja** |

## Use Again

### Reproduktion

| | |
|---|---|
| Recyclingfähigkeitspotential in % | **0** |
| Circular Econmomy-Eignung | **Entsorgungsinformationen** |
| Rücknahme | **Ja** |
| WEEE-Kennzeichnung | **Das Produkt muss entsprechend bestimmter Hinweise auf Märkten der Europäischen Union entsorgt werden und darf nicht in Haushaltsabfälle gelangen.** |

Maßzeichnungen

## Kommunikationsschnittstelle

### Montage auf Schiene

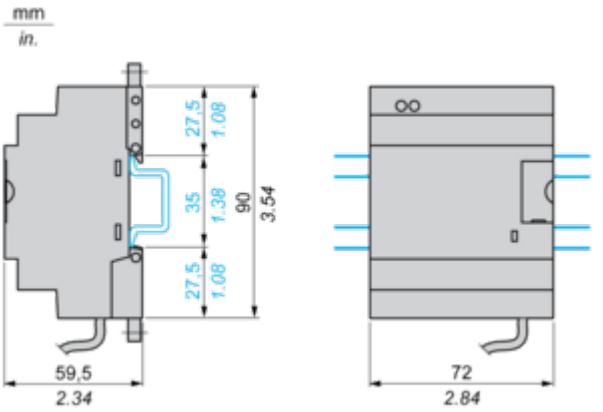


### Schraubmontage (versenkbare Befestigungslaschen)

