Produkta datu lapa

Specifikācijas



Modema komunikācijas interfeiss, Zelio Logic, viedajam relejam

SR2COM01

Galvenā

Produktu klāsts	Zelio Logic
Produkta vai sastāvdaļas veids	Modema komunikācijas interfeiss
Dati ir dublēti	Zibatmiņa

Papildinošs

Komplekta sastāvs	1 x SR2CBL07 Modema komunikācijas interfeiss
Produktu saderība	SR2E..... SR.B.....
Pieejamā funkcija	Atjaunināt programmaparatūras uzraudzību Nosūtīt modinātāju uz e-pasta adresi Nosūtīt trauksmes/saņemšanas instrukciju Pārsūtīšanas programma
Ziņojumu skaits	28
Elektrisko datu ierakstīšana	Diskrēta un digitāla vērtība Tālrunis/e-pasts Datums un laiks
[Us] nominālais barošanas spriegums	12...24 V DC
Barošanas sprieguma ierobežojumi	10…28,8 V
Maksimālā barošanas strāva	30 mA 12 V 30 mA 24 V 550 A
Jaudas izkliede W	1,1 W
Apgrieztās polaritātes aizsardzība	Ar
Saistītā drošinātāja nomināls	1 A
Elektrības pieslēgums	1 kabelis Com-M specifiski Zelio , RS232 sērija , specifisks Zelio sakaru protokols priekš saite ar modemu, AT komandas 1 kabelis Com-Z specifiski Zelio , specifisks Zelio sakaru protokols priekš Zelio Logic viedie releji SR.B..... un SR2 E..... Versija (>= V3.1)
Izolācija	1780 V optrons , savienotāja veids: Com-Z, kas raksturīgs Zelio ar kabeli SR2 CBL07 , savienotāja veids: Com-M, kas raksturīgs Zelio
Savienojumi - terminālī	skrūvju spailes , 1 x 0,2...1 x 2,5 mm² (AWG 25...AWG 14) pusciets skrūvju spailes , 1 x 0,2...1 x 2,5 mm² (AWG 25...AWG 14) ciets skrūvju spailes , 2 x 0,2...2 x 1,5 mm² (AWG 24...AWG 16) ciets skrūvju spailes , 1 x 0,25...1 x 2,5 mm² (AWG 24...AWG 14) elastīgs ar kabeļa galu skrūvju spailes , 2 x 0,25...2 x 0,75 mm² (AWG 24...AWG 18) elastīgs ar kabeļa galu
Pievilkšanas griezes moments	0,5 Nm
Neto svars	0,2 kg

Vide

Ir sasniegts maksimālais saīdzināmo produktu skaits. Lūdzu, atveriet sadaļu Saīdzināt produktus #SAITE# un izdzēsiet kādu produktu, lai turpinātu.

Produkta sertifikācija	GOST CSA C-Tick UL
Standarti	IEC 61000-4-11 IEC 61000-4-3 IEC 60068-2-27 Ea IEC 61000-4-4 3. līmenis IEC 61000-4-12 IEC 61000-4-5 IEC 61000-4-2 3. līmenis IEC 61000-4-6 3. līmenis IEC 60068-2-6 Fc
IP aizsardzības pakāpe	IP20 atbilst IEC 60529 (spaiļu bloks) IP40 atbilst IEC 60529 (priekšējais panelis)
Vides raksturojums	EMC direktīva atbilst IEC 61000-6-2 EMC direktīva atbilst IEC 61000-6-3 EMC direktīva atbilst IEC 61000-6-4 EMC direktīva atbilst IEC 61131-2 B zona Zemsprieguma direktīva atbilst IEC 61131-2
Traucējumi izstaroti/vadīti	B klase atbilst IEC 55022-11 1. grupa
Piesārņojuma pakāpe	2 atbilst IEC 61131-2
Apkārtējā gaisa temperatūra darbībai	-20…40 °C atbilst IEC 60068-2-1 un IEC 60068-2-2 -20…55 °C atbilst IEC 60068-2-1 un IEC 60068-2-2
Apkārtējā gaisa temperatūra uzglabāšanai	-40…70 °C
Darbības augstums	2000 m
Transports maksimālajā augstumā	3048 m
Relatīvais mitrums	95 % bez kondensāta vai ūdens pilēšanas

Iepakošanas vienības

Pirmā iepakojuma vienības tips	PCE
Vienību skaits 1. iepakojumā	1
1. iepakojuma augstums	6,600 cm
1. iepakojuma platums	10,200 cm
1. iepakojuma garums	13,500 cm
1. iepakojuma svars	219,000 g
Otrā iepakojuma vienības tips	S02
Vienību skaits 2. iepakojumā	20
2. iepakojuma augstums	15,000 cm
2. iepakojuma platums	30,000 cm
2. iepakojuma garums	40,000 cm
2. iepakojuma svars	4,865 kg

Līguma garantija

Garantija (mēnešos)	18

Environmental Data

Schneider Electric mērķis ir līdz 2050. gadam sasniegt nulles emisiju statusu, izmantojot piegādes ķēdes partnerību, zemākas ietekmes materiālus un cirkularitāti, izmantojot mūsu pašreizējo kampaņu "Use Better, Use Longer, Use Again", lai pagarinātu produktu kalpošanas laiku un to pārstrādājamību.

Environmental Data skaidrojums >

Kā mēs novērtējam produktu ilgtspēju >

Ietekme uz vidi

Kopējā dzīves cikla oglekļa pēda	**62 kg CO2 eq.**
Ražošanas posma oglekļa pēdas nospiedums [A1–A3]	**25 kg CO2 eq.**
Izplatīšanas posma oglekļa pēdas nospiedums [A4]	**0.4 kg CO2 eq.**
Uzstādīšanas posma oglekļa pēdas nospiedums [A5]	**0 kg CO2 eq.**
Lietošanas posma oglekļa pēdas nospiedums [B2, B3, B4, B6]	**36 kg CO2 eq.**
Dzīves cikla beigu posma oglekļa pēdas nospiedums [C1–C4]	**0.5 kg CO2 eq.**
Vides informācijas publiskošana	**Produkta ietekme uz vidi**

Use Better

Materiāli un iepakojums

Iepakojums izgatavots no pārstrādāta kartona	**Jā**
Iepakojums bez plastmasas	**Jā**
SCIP numurs	**3cc0cd78-dbc0-4108-8dec-bfe7190efa1f**
ES RoHS direktīva	**Atbilst, Izmantojot Izņēmumu**
REACh regula	**Atsauce satur vielas virs noteiktās normas, kas rada ļoti lielas bažas**
Bez PVC	**Jā**

Use Again

Pārsaiņošana un atkārtota ražošana

Pārstrādājamības potenciāls, %	**0**
Cirkularitātes profils	**Informācija par ekspluatācijas izbeigšanu**
Atgriešana	**Jā**
WEEE marķējums	**Eiropas Savienības tirgū no šī produkta ir jāatbrīvojas, ievērojot noteiktu atkritumu savākšanas kārtību, un produkts nedrīkst nonākt sadzīves atkritumu tvertnēs.**

Dimensions Drawings

Communication Interface

Rail Mounting

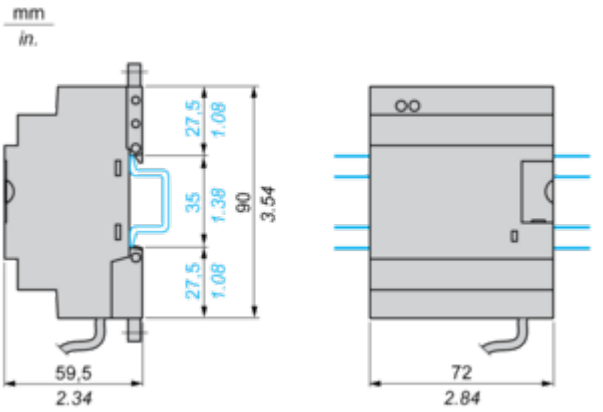

Screw Mounting (Retractable Lugs)

