Produktdatenblatt

Spezifikationen



Analoges Ein-/Ausgangsmodul, Zelio Logic, 2 AE / 2 AA, 24 VDC

SR3XT43BD

EAN Code: 3389119203968

Hauptmerkmale

Baureihe	Zelio Logic
Produkt- oder Komponententyp	Analoges E/A-Erweiterungsmodul

Zusatzmerkmale

Anzahl der Analogeingänge	2
Analoger Eingangstyp	Gleichtakt
Analoger Eingangsbereich	0 - 10 V 0 - 20 mA -25 - 125 °C
Temperaturfühlertyp	Pt 100, 3 Leiteranschluss entspricht IEC 751
max. zulässige Spannung	30 V für Analogeingangsschaltung
[Imp] maximaler Dauerstrom	30 mA für Analogeingangsschaltung
Auflösung des Analogeingangs	10 Bit im Eingangsbereich
Eingangsimpedanz	18 kOhm, Eingangsbereich: 0 - 10 V für Analogeingangsschaltung 247 Ohm, Eingangsbereich: 0 - 20 mA für Analogeingangsschaltung
Anzahl der Analogausgänge	2
Analoger Ausgangsbereich	0 - 10 V
Auflösung der analogen Ausgänge	10 Bit im Ausgangsbereich
Lasttyp	Ohmsch Last für Analogausgang
maximaler Laststrom	10 mA für Analogausgang
Kurzschlussschutz	Mit Analogausgang
LSB-Wert	0,15 °C, - 25 - 125 °C für Analogeingangsschaltung 20 µÎ', 0 - 20 mA für Analogeingangsschaltung 9,8 mV, 0 - 10 V für Analogeingangsschaltung 9,8 mV, 0 - 10 V für Analogausgang
Umwandlungszeit	Schaltzeit des Smart-Relais für Analogeingangsschaltung Schaltzeit des Smart-Relais für Analogausgang
Konvertierungsfehler	+/- 1 % des gesamten Skalenwerts, Eingangsbereich: 0 - 10 V (25 °C) für Analogausgang +/- 1 % des gesamten Skalenwerts, Eingangsbereich: 0 - 10 V (55 °C) für Analogausgang +/- 1 %, Eingangsbereich: 0 - 10 V (25 °C) für Analogeingangsschaltung +/- 1 %, Eingangsbereich: 0 - 10 V (55 °C) für Analogeingangsschaltung +/- 1 %, Eingangsbereich: 0 - 20 mA (25 °C) für Analogeingangsschaltung +/- 1 %, Eingangsbereich: 0 - 20 mA (55 °C) für Analogeingangsschaltung +/- 1,5 °C, Eingangsbereich: - 25 - 125 °C (25 °C) für Analogeingangsschaltung +/- 1,5 °C, Eingangsbereich: - 25 - 125 °C (55 °C) für Analogeingangsschaltung
Wiederholgenauigkeit	< +/- 0,3 °C, Eingangsbereich: - 25 - 125 °C bei 25 °C für Analogeingangsschaltung <= +/- 1 %, Eingangsbereich: 0 - 10 V bei 25 °C für Analogeingangsschaltung <= +/- 1 %, Eingangsbereich: 0 - 10 V bei 55 °C für Analogausgang <= +/- 1 %, Eingangsbereich: 0 - 20 mA bei 25 °C für Analogeingangsschaltung

Bruttopreisliste für Deutschland zuzüglich Zuschläge, Frachtkosten und Mehrwertsteuer, gültig ab dem 1. Januar 2024. Irrtum und Änderungen vorbehalten. Es gelten die AGBs der Schneider Electric GmbH.

Haftungsausschluss: Diese Dokumentation dient nicht als Ersatz für die Beurteilung der Eignung oder Verlässlichkeit dieser Produkte für bestimmte Verwendungsbereiche des Benutzers und darf nicht zu diesem Zweck verwendet werden.

Reichweite	10 m mit abgeschirmtem Kabel für Analogeingangsschaltung 10 m mit abgeschirmtem Kabel für Analogausgang
Verpolungsschutz	Analogeingangsschaltung: mit
Anschlüsse - Klemmen	Schraubklemmen, 1 x 0,25 - 2,5 mm² (AWG 24 - AWG 14) halbfest Schraubklemmen, 1 x 0,25 - 2,5 mm² (AWG 24 - AWG 14) starr Schraubklemmen, 2 x 0,25-2 x 1,5 mm² (AWG 23 - AWG 16) starr Schraubklemmen, 1 x 0,25 - 2,5 mm² (AWG 24 - AWG 14) flexibel mit Kabelende Schraubklemmen, 2 x 0,25-2 x 0,75 mm² (AWG 24 - AWG 18) flexibel mit Kabelende
[M] Anzugsdrehmoment	0,5 Nm
Produktgewicht	0,11 kg

Montage

Produktzertifizierungen	GOST UL C-Tick CSA
Normen	IEC 61000-4-12 IEC 61000-4-5 IEC 61000-4-3 IEC 61000-4-4 Level 3 IEC 61000-4-6 Level 3 IEC 61000-4-2 Level 3 IEC 60068-2-6 Fc IEC 61000-4-11 IEC 60068-2-27 Ea
Schutzart (IP)	IP20 (Klemmenblock) entspricht IEC 60529 IP40 (Frontplatte) entspricht IEC 60529
Umgebungseigenschaften	EMV Direktive entspricht IEC 61000-6-2 EMV Direktive entspricht IEC 61000-6-3 EMV Direktive entspricht IEC 61000-6-4 EMV Direktive entspricht IEC 61131-2 zone B Niederspannungsrichtlinie entspricht IEC 61131-2
Abgestrahlte/abgeleitete Störung	Klasse B entspricht IEC 55022-11 Group 1
Verschmutzungsgrad	2 entspricht IEC 61131-2
Umgebungstemperatur bei Betrieb	-20…40 °C entspricht IEC 60068-2-1 und IEC 60068-2-2 -20…55 °C entspricht IEC 60068-2-1 und IEC 60068-2-2
Umgebungstemperatur bei Lagerung	-40…70 °C
Betriebshöhe	2.000 m
Maximaler Höhentransport	3048 m
Relative Luftfeuchtigkeit	95 % ohne Kondensation oder Tropfwasser

Verpackungseinheiten

VPE 1 Art	PCE
Anzahl der Geräte pro Packung	1
VPE 1 Höhe	6,000 cm
VPE 1 Breite	6,500 cm
VPE 1 Länge	11,000 cm
Verpackungsgewicht (Lbs)	105,000 g
VPE 2 Art	S03
VPE 2 Menge	48
VPE 2 Höhe	30,000 cm
VPE 2 Breite	30,000 cm

VPE 2 Länge	40,000 cm
VPE 2 Gewicht	5,516 kg

Vertragliche Gewährleistung

Garantie (in Monaten)	18

Environmental Data

Schneider Electric hat sich zum Ziel gesetzt, den Net Zero-Status bis 2050 durch Lieferkettenpartnerschaften, Materialien mit geringerer Auswirkung und Kreislaufbildung über unsere laufende Kampagne "Use Better, Use Longer, Use Again" zu erreichen, um die Lebensdauer und Recyclingfähigkeit der Produkte zu verlängern.

Erläuterung der Environmental Data >

Wie wir die Produktnachhaltigkeit bewerten >

Umweltbilanz

Total lifecycle Carbon footprint	**153 kg CO2 eq.**
CO_2-Fußabdruck der Herstellungsphase [A1 bis A3]	**1 kg CO2 eq.**
CO_2-Fußabdruck der Distributionsphase [A4]	**0 kg CO2 eq.**
CO_2-Fußabdruck der Installationsphase [A5]	**0 kg CO2 eq.**
CO_2-Fußabdruck der Nutzungsphase [B2, B3, B4, B6]	**152 kg CO2 eq.**
CO_2-Fußabdruck der End-of-Life-Phase [C1 bis C4]	**0.2 kg CO2 eq.**
Umweltproduktdeklaration	**Produktumweltprofil**

Use Better

Materialien und Verpackung

Verpackung mit Recycling-Karton	**Ja**
Verpackung ohne Kunststoff	**Ja**
SCIP-Nummer	**Ab7a5df6-4d23-4fb1-96de-7c15d64130aa**
EU-RoHS-Richtlinie	**Freistellungskonform**
REACh-Verordnung	**Produkt beinhaltet besorgniserregende Stoffe (SVHC) über dem Schwellwert**
PVC-frei	**Ja**

Use Again

Reproduktion

Recyclingfähigkeitspotential in %	**10**
Circular Econmomy-Eignung	**Entsorgungsinformationen**
Rücknahme	**Ja**
WEEE-Kennzeichnung	**Das Produkt muss entsprechend bestimmter Hinweise auf Märkten der Europäischen Union entsorgt werden und darf nicht in Haushaltsabfälle gelangen.**

Maßzeichnungen

Analoge E/A-Erweiterungsmodule

Montage auf 35 mm/1,38 in. DIN-Schiene

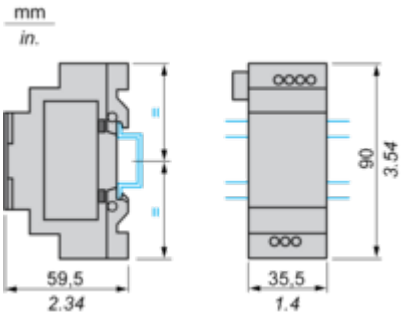

Schraubbefestigung (versenkbare Befestigungslaschen)

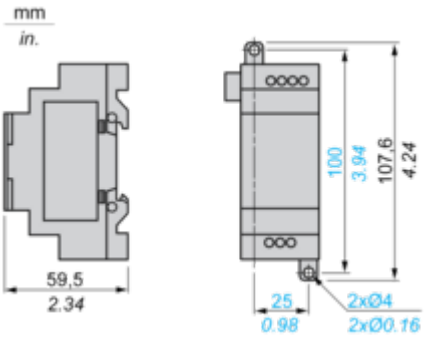

Anschlüsse und Schema

Anschluss der Logikmodule mit Gleichspannungsversorgung, mit analogem E/A-Erweiterungsmodul

Anschlussmöglichkeiten

0-10 V	0 - 20 mA	Pt100
2	0	0
1	1	0
0	2	0
1	0	1
0	1	1

Anwendungsbeispiel mit 1 Eingang 0 - 10 V und 1 Pt100-Eingang

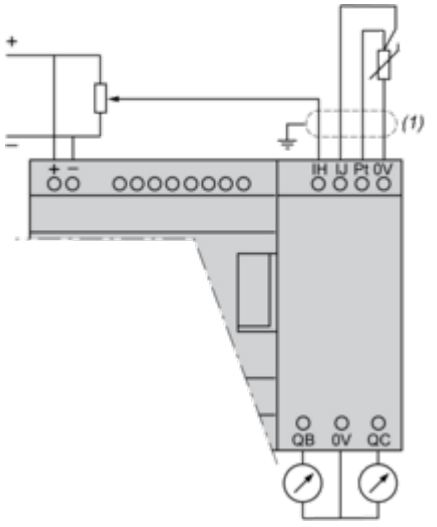

(1) Abgeschirmte Kabel mit einer maximalen Länge von 10 m/32,80 ft.

Anwendungsbeispiel mit 1 Eingang 0 - 20 mA und 1 Eingang 0 - 10 V

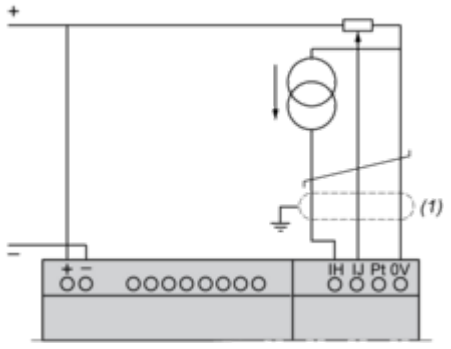

(1) Abgeschirmte Kabel mit einer maximalen Länge von 10 m/32,80 ft.

Leistungskurven

Logische Module in Kompakt- und Modularausführung

Elektrische Lebensdauer der Relaisausgänge

(in Millionen Betriebszyklen, gemäß IEC/EN 60947-5-1)
DC-12 (1)

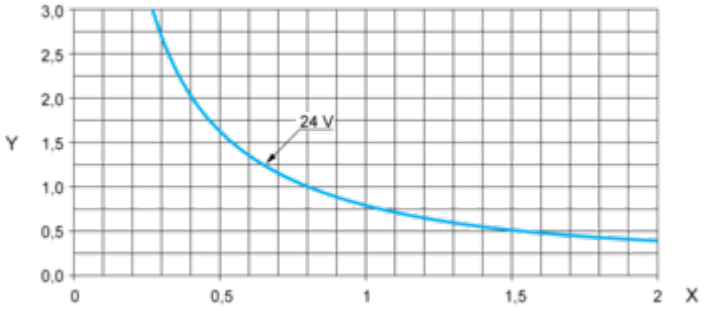

X : Strom (A)
Y : Millionen Betriebszyklen
(1) DC-12: Steuerung von ohmschen Lasten und Halbleiterlasten mit Trennung durch Optokoppler L/R ≤ 1 ms.

DC-13 (1)

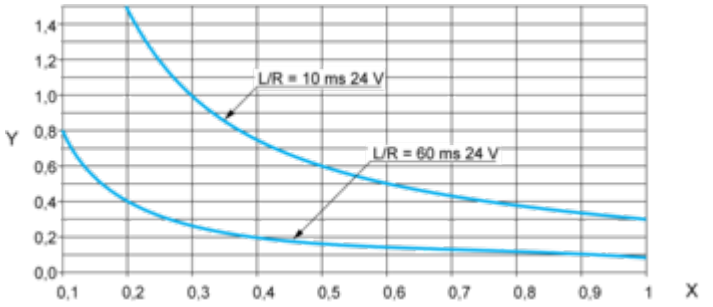

X : Strom (A)
Y : Millionen Betriebszyklen
(1) DC-13: Schalten von Elektromagneten, L/R ≤ 2 x (Ue x Ie) in ms, Ue: Bemessungsbetriebsspannung, Ie: Bemessungsbetriebsstrom (Bei einer Last mit Schutzdiode sind die DC12-Kurven mit einem Koeffizienten 0,9 auf die Anzahl der Mio. Betriebszyklen zu verwenden).

Image of product / Alternate images

Alternative








Analog Inputs
SR3 XT43BD
Analog Outputs
QB...QC : 0 - 10V