Produkta datu lapa

Specifikācijas



Harmony vienfāzes relejs 10A, paneļa stiprinājums, nulles sprieguma pārslēgšana, ieeja no 90 līdz 280 V AC, izeja no 24 līdz 300 V AC

SSP1A110M7T

Galvenā

Produktu klāsts	Harmony cietvielu releji
Provided accessory	Termiskais spilventiņš
Produkta vai sastāvdaļas veids	Paneļa stiprinājuma relejs
Ierīces īsais nosaukums	SSP1
Montāžas atbalsts	Panelis
Number of phases	1 fāze
[In] nominālā strāva	10 A
Cietvielu izvades veids	Nulles sprieguma pārslēgšana SCR izeja
Izejas pārslēgšanas režīms	Nulles sprieguma pārslēgšana

Papildinošs

test button	Bez testa pogas
[Uc] vadības ķēdes spriegums	90...280 V AC
Minimālais pārslēgšanas spriegums	90 V AC ieslēgšana
Maksimālais pārslēgšanas spriegums	10 V AC izslēgšana
Atbildes laiks	30 ms (izslēgšana) 25 ms (ieslēgšana)
Input current	5…10 mA
Izejas spriegums	24...300 V AC
Slodzes strāva	0,15…10 A
Transient overvoltage	600 V
Pārsprieguma strāva	120 A priekš 16.6 ms
Maksimālais I^2t kausēšanai	60 A^2.s priekš 8,33 mspie 60 Hz 66 A^2.s priekš 10 mspie 50 Hz
Co-ordination type	1. veids - 13 A automātslēdzis (MCB) - līkne B 2. veids - 10 A automātslēdzis (MCB) - līkne B
Maksimālā noplūdes strāva	1 mA ārpus stāvokļa
Maksimālais sprieguma kritums	< 1,15 V uz vietas
DV/dt	500 V/µs ārpus stāvokļa pie maksimālā sprieguma
Power factor	0,5 (ar maksimālo slodzi)
Motor controller rating	0,5 hp 120 V AC 1 hp 240 V AC

Ir sasniegts maksimālais salīdzināmo produktu skaits. Lūdzu, atveriet sadaļu Salīdzināt produktus #SAITE# un izdzēsiet kādu produktu, lai turpinātu.

Izolācijas pretestība	1000 MOhmpie 500 V DC
Maximum capacitance	8 pF priekš ievade/izvade
Dielektriskā izturība	4 kV AC priekš ievade/izvade 4 kV AC priekš ievade vai izvade lietā
[Uimp] nominālais impulsu izturības spriegums	6 kV izvade uz lietu 6 kV ievade uz izvadi
Pievilkšanas griezes moments	1,5...1,7 Nm priekš ievade 2...2,2 Nm priekš izvade
Savienojumi - termināļi	skrūvju spailes : 0,2...3,3 mm² , (AWG 24...AWG 12) ar kabeļa galu priekš ievade skrūvju spailes : 0,5...5,26 mm² , (AWG 20...AWG 10) ar kabeļa galu priekš izvade skrūvju spailes : 0,2...3,3 mm² , (AWG 24...AWG 12) bez kabeļa gala priekš ievade skrūvju spailes : 0,5...8,26 mm² , (AWG 20...AWG 8) bez kabeļa gala priekš izvade dakšveida tagu savienotāji : 9,2 x 4 mm priekš ievade gredzenu izciļņi : 9,2 x 4 mm priekš ievade dakšveida tagu savienotāji : 11,7 x 4,5 mm priekš izvade gredzenu izciļņi : 11,7 x 4,5 mm priekš izvade
Thermal resistance	1,03 °C/W savienojums ar lietu
thermal pad impedance	0,48 °C-in²/W pie 25 psi
LED indicator	LED , zaļš priekš ievade
IP aizsardzības pakāpe	IP20
Drošības uzticamības dati	MTTFd = 1875,9 gadi B10d = 1731395
Neto svars	89,2 g
Ierīces prezentācija	Nokomplektēts produkts

Vide

Apkārtējā gaisa temperatūra darbībai	-40…80 °C
Apkārtējā gaisa temperatūra uzglabāšanai	-40…125 °C
Piesārņojuma pakāpe	2
Pārsprieguma kategorija	III
Produkta sertifikācija	EAC CSA UL CE
Marķējums	EAC UL CE CSA
Standarti	UL 508 IEC 62314 IEC 60950-1 CSA C22.2 Nr. 14-13

Iepakošanas vienības

Pirmā iepakojuma vienības tips	PCE
Vienību skaits 1. iepakojumā	1
1. iepakojuma augstums	3,8 cm
1. iepakojuma platums	4,8 cm
1. iepakojuma garums	6,5 cm
1. iepakojuma svars	100,0 g
Otrā iepakojuma vienības tips	S01

Vienību skaits 2. iepakojumā	30
2. iepakojuma augstums	15,0 cm
2. iepakojuma platums	15,0 cm
2. iepakojuma garums	40,0 cm
2. iepakojuma svars	3,267 kg

Līguma garantija

Garantija (mēnešos)	18

Environmental Data

Schneider Electric mērķis ir līdz 2050. gadam sasniegt nulles emisiju statusu, izmantojot piegādes ķēdes partnerību, zemākas ietekmes materiālus un cirkularitāti, izmantojot mūsu pašreizējo kampaņu "Use Better, Use Longer, Use Again", lai pagarinātu produktu kalpošanas laiku un to pārstrādājamību.

Environmental Data skaidrojums >

Kā mēs novērtējam produktu ilgtspēju >

Ietekme uz vidi

Kopējā dzīves cikla oglekļa pēda	**1 261 kg CO2 eq.**
Ražošanas posma oglekļa pēdas nospiedums [A1–A3]	**1 kg CO2 eq.**
Izplatīšanas posma oglekļa pēdas nospiedums [A4]	**0 kg CO2 eq.**
Uzstādīšanas posma oglekļa pēdas nospiedums [A5]	**0 kg CO2 eq.**
Lietošanas posma oglekļa pēdas nospiedums [B2, B3, B4, B6]	**1 260 kg CO2 eq.**
Dzīves cikla beigu posma oglekļa pēdas nospiedums [C1–C4]	**0 kg CO2 eq.**
Vides informācijas publiskošana	**Produkta ietekme uz vidi**

Use Better

Materiāli un iepakojums

Iepakojums izgatavots no pārstrādāta kartona	**Jā**
Iepakojums bez plastmasas	**Jā**
SCIP numurs	**0989632d-3655-4e31-ab6b-2be102be141d**
ES RoHS direktīva	**Atbilst, Izmantojot Izņēmumu**
REACh regula	**Atsauce satur vielas virs noteiktās normas, kas rada ļoti lielas bažas**

Use Again

Pārsaiņošana un atkārtota ražošana

Pārstrādājamības potenciāls, %	**56**
Cirkularitātes profils	**Informācija par ekspluatācijas izbeigšanu**
Atgriešana	**Jā**

Dimensions Drawings

Dimensions

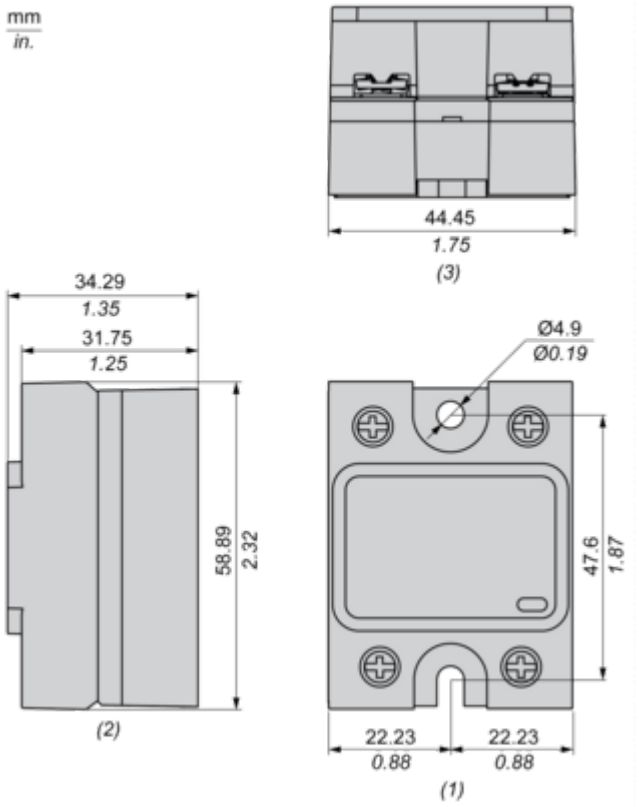

(1) Front view
(2) Side view
(3) Bottom view

Performance Curves

Derating Curves

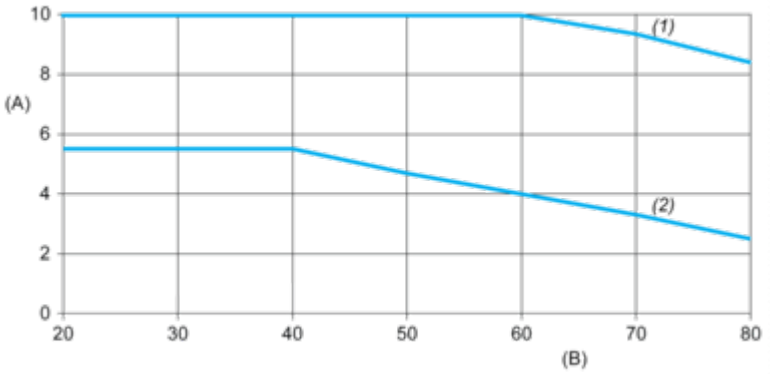

A : Load Current (Arms)
B : Ambient Temperature (°C)
(1) For Heatsink SSRHP25
(2) No Heatsink

Image of product / Alternate images

Alternative





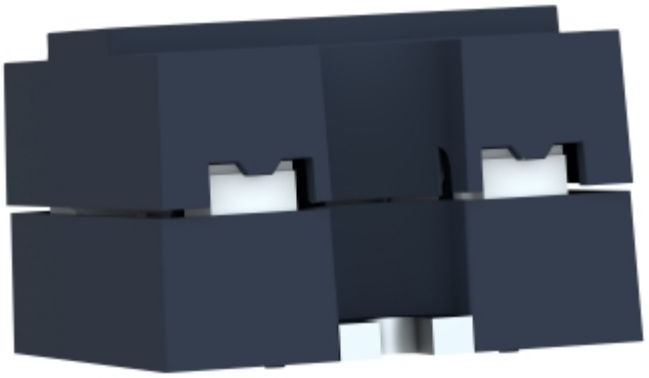


- 1
2 +
Input
Schneider Electric
- 4
3 +



