Produkta datu lapa

Specifikācijas



Harmony, Solid state relay, 25 A, panel mount, zero voltage switching, thermal pad and smart diagnostic, input 3...32 V DC, output 24…300 V AC

SSP1A125BDS

Galvenā

Produktu klāsts	Harmony cietvielu releji
Provided accessory	Termiskais spilventiņš
Produkta vai sastāvdaļas veids	Paneļa stiprinājuma relejs
Ierīces īsais nosaukums	SSP1
Montāžas atbalsts	Panelis
Number of phases	1 fāze
[In] nominālā strāva	25 A
Cietvielu izvades veids	SCR izeja Nulles sprieguma pārslēgšana
Izejas pārslēgšanas režīms	Nulles sprieguma pārslēgšana

Papildinošs

test button	Ar testa pogu
[Uc] vadības ķēdes spriegums	4...32 V DC
Minimālais pārslēgšanas spriegums	4 V DC ieslēgšana
Maksimālais pārslēgšanas spriegums	1 V DC izslēgšana
Atbildes laiks	0,5 cikls (ieslēgšana) 0,5 cikls (izslēgšana)
Input current	10 mApie 12 V DC
Izejas spriegums	24...300 V AC
Slodzes strāva	0,15…25 A
Transient overvoltage	600 V
Pārsprieguma strāva	250 A priekš 16.6 ms
Maksimālais I²t kausēšanai	259 A².s priekš 8,33 mspie 60 Hz 258 A².s priekš 10 mspie 50 Hz
Co-ordination type	1. veids - 25 A automātslēdzis (MCB) - līkne B 2. veids - 20 A automātslēdzis (MCB) - līkne B
Maksimālā noplūdes strāva	1 mA ārpus stāvokļa
Maksimālais sprieguma kritums	< 1,15 V uz vietas
DV/dt	500 V/µs ārpus stāvokļa pie maksimālā sprieguma
Power factor	0,5 (ar maksimālo slodzi)
Motor controller rating	0,5 hp 120 V AC 1 hp 240 V AC

Ir sasniegts maksimālais salīdzināmo produktu skaits. Lūdzu, atveriet sadaļu Salīdzināt produktus #SAITE# un izdzēsiet kādu produktu, lai turpinātu.

Izolācijas pretestība	1000 MOhmpie 500 V DC
Maximum capacitance	10 pF priekš ievade/izvade
Dielektriskā izturība	4 kV AC priekš ievade/izvade 4 kV AC priekš ievade vai izvade lietā
[Uimp] nominālais impulsu izturības spriegums	6 kV izvade uz lietu 6 kV ievade uz izvadi
Pievilkšanas griezes moments	1,5...1,7 Nm priekš ievade 2...2,2 Nm priekš izvade 17,7...19,47 mārciņas priekš izvade 13.27...15.04 lb.in priekš ievade 0,5...0,6 Nm priekš palīgterminālis 4,4...5,3 mārciņas priekš palīgterminālis
Savienojumi - termināļi	skrūvju spailes : 0,2...3,3 mm² , (AWG 24...AWG 12) ar kabeļa galu priekš ievade skrūvju spailes : 0,5...5,26 mm² , (AWG 20...AWG 10) ar kabeļa galu priekš izvade skrūvju spailes : 0,2...3,3 mm² , (AWG 24...AWG 12) bez kabeļa gala priekš ievade skrūvju spailes : 0,5...8,26 mm² , (AWG 20...AWG 8) bez kabeļa gala priekš izvade dakšveida tagu savienotāji : 9,2 x 4 mm priekš ievade gredzenu izciļņi : 9,2 x 4 mm priekš ievade dakšveida tagu savienotāji : 11,7 x 4,5 mm priekš izvade gredzenu izciļņi : 11,7 x 4,5 mm priekš izvade
Auxiliary/Alarm connection terminal	skrūves tipa savienotājs , 0.5...1.5 mm² (AWG 20...AWG 16) ar rievots Philips skrūvgriezis
Thermal resistance	0,8 °C/W savienojums ar lietu
LED indicator	LED , stabils , zaļš priekš "ON" statuss priekš vadības ievades/pārbaudes poga iedarbināts LED , stabils , dzintars priekš "ON" statuss priekš slodze LED , mirgo , dzintars priekš vadības ievade lai aktivizētu slodzi LED , stabils , sarkans priekš atvērtā ķēde priekš vadības ievade LED , mirgo , sarkans priekš slodzes atslēgšana/īssavienojums
Maximum alarm output current	30 mApie 32 V DC
minimum load current	150 mA
IP aizsardzības pakāpe	IP20
Elektromagnētiskā saderība	elektrostatiskā izlāde 6 kV kritēriji A kontakta izlāde atbilst IEC 61000-4-2 elektrostatiskā izlāde 8 kV kritēriji A gaisa izplūde atbilst IEC 61000-4-2 izstarotā radiofrekvences elektromagnētiskā lauka imunitātes pārbaude kritēriji A izvades porti atbilst IEC 61000-4-3 izstarotā radiofrekvences elektromagnētiskā lauka imunitātes pārbaude kritēriji B trauksmes ports atbilst IEC 61000-4-3 elektriskās ātras pārejas/pārsprāgšanas imunitātes tests 1 kV, 5/100 kHz kritēriji B izvades porti atbilst IEC 61000-4-4 pārsprieguma imunitātes tests 1 kV kritēriji A izvades porti rinda uz rindu atbilst IEC 61000-4-5 pārsprieguma imunitātes tests 2 kV kritēriji A izvades porti līnija pret zemi atbilst IEC 61000-4-5
Drošības uzticamības dati	B10d = 1731395 MTTFd = 1875,9 gadi
Neto svars	97,1 g
Ierīces prezentācija	Nokomplektēts produkts

Vide

Apkārtējā gaisa temperatūra darbībai	-40…80 °C
Apkārtējā gaisa temperatūra uzglabāšanai	-40…125 °C
Piesārņojuma pakāpe	2
Pārsprieguma kategorija	III
Produkta sertifikācija	EAC CSA UL CE

Marķējums	EAC UL CSA CE
Standarti	UL 508 IEC 62314 CSA C22.2 Nr. 14-13 IEC 60950-1

Iepakošanas vienības

Pirmā iepakojuma vienības tips	PCE
Vienību skaits 1. iepakojumā	1
1. iepakojuma augstums	4,8 cm
1. iepakojuma platums	4,7 cm
1. iepakojuma garums	6,5 cm
1. iepakojuma svars	109,0 g
Otrā iepakojuma vienības tips	S01
Vienību skaits 2. iepakojumā	28
2. iepakojuma augstums	15,0 cm
2. iepakojuma platums	15,0 cm
2. iepakojuma garums	40,0 cm
2. iepakojuma svars	3,408 kg

Līguma garantija

Garantija (mēnešos)	18

Environmental Data

Schneider Electric mērķis ir līdz 2050. gadam sasniegt nulles emisiju statusu, izmantojot piegādes ķēdes partnerību, zemākas ietekmes materiālus un cirkularitāti, izmantojot mūsu pašreizējo kampaņu "Use Better, Use Longer, Use Again", lai pagarinātu produktu kalpošanas laiku un to pārstrādājamību.

Environmental Data skaidrojums >

Kā mēs novērtējam produktu ilgtspēju >

Ietekme uz vidi

Kopējā dzīves cikla oglekļa pēda	**2 617 kg CO2 eq.**
Ražošanas posma oglekļa pēdas nospiedums [A1–A3]	**1 kg CO2 eq.**
Izplatīšanas posma oglekļa pēdas nospiedums [A4]	**0 kg CO2 eq.**
Uzstādīšanas posma oglekļa pēdas nospiedums [A5]	**0 kg CO2 eq.**
Lietošanas posma oglekļa pēdas nospiedums [B2, B3, B4, B6]	**2 616 kg CO2 eq.**
Dzīves cikla beigu posma oglekļa pēdas nospiedums [C1–C4]	**0 kg CO2 eq.**
Vides informācijas publiskošana	**Produkta ietekme uz vidi**

Use Better

Materiāli un iepakojums

Iepakojums izgatavots no pārstrādāta kartona	**Jā**
Iepakojums bez plastmasas	**Jā**
SCIP numurs	**0989632d-3655-4e31-ab6b-2be102be141d**
ES RoHS direktīva	**Atbilst, Izmantojot Izņēmumu**
REACh regula	**Atsauce satur vielas virs noteiktās normas, kas rada ļoti lielas bažas**

Use Again

Pārsaiņošana un atkārtota ražošana

Pārstrādājamības potenciāls, %	**56**
Cirkularitātes profils	**Informācija par ekspluatācijas izbeigšanu**
Atgriešana	**Jā**

Dimensions Drawings

Dimensions

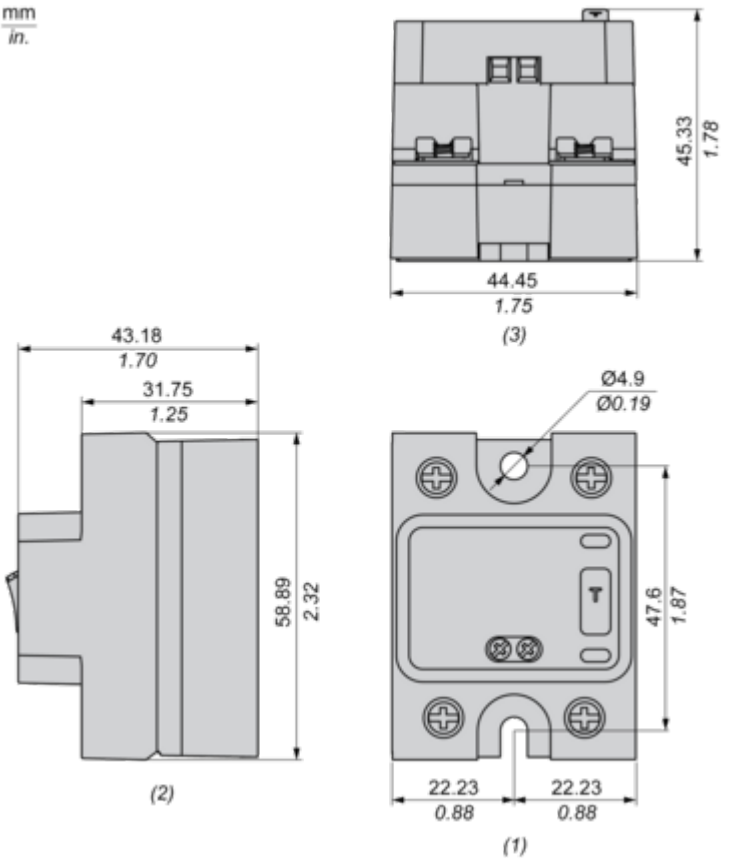

(1) Front view
(2) Side view
(3) Bottom view

Performance Curves

Derating Curves

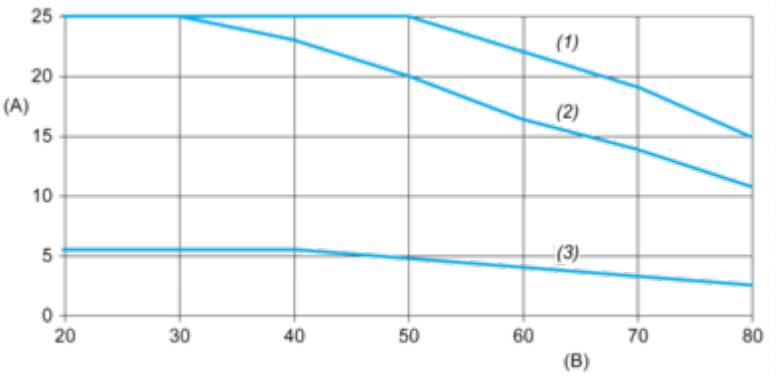

A : Load Current (Arms)
B : Ambient Temperature (°C)
(1) For Heatsink SSRHP17
(2) For Heatsink SSRHP25
(3) No Heatsink

Connections and Schema

Wiring Diagram

Single Supply Connection

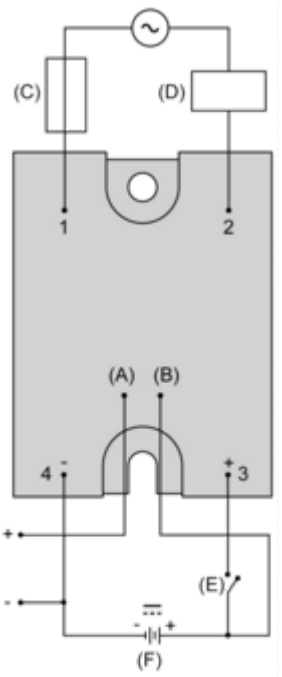

(F) Control/Auxiliary supply (4…32 V DC)
(A) Alarm output terminal (4...32 V DC)
(B) Auxiliary supply terminal
(C) Fuse or circuit-breaker
(D) Load
(E) Switch to energize load

Dual Supply Connection

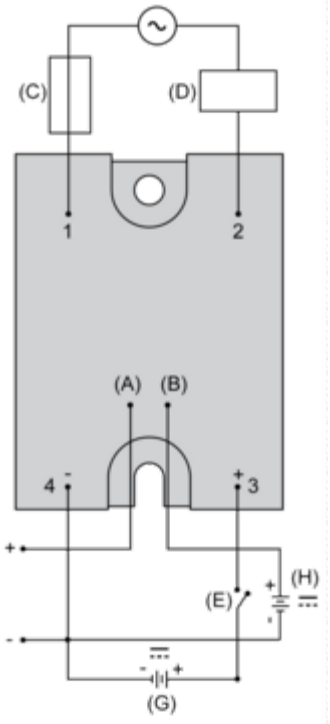

(G) Control supply (4...32 V DC)
(H) Auxiliary supply (4...32 V DC)
(A) Alarm output terminal (4...32 V DC)
(B) Auxiliary supply terminal
(C) Fuse or circuit-breaker
(D) Load
(E) Switch to energize load

Image of product in real life situation

