Produkta datu lapa

Specifikācijas



single phase relay, Harmony Solid State Relays, 125A, panel mount, zero voltage switching, thermal pad, input 4 to 32V DC, output 48 to 660V AC

SSP1A4125BDT

Galvenā

Produktu klāsts	Harmony cietvielu releji
Provided accessory	Termiskais spilventiņš
Produkta vai sastāvdaļas veids	Paneļa stiprinājuma relejs
Ierīces īsais nosaukums	SSP1
Montāžas atbalsts	Panelis
Number of phases	1 fāze
[In] nominālā strāva	125 A
Cietvielu izvades veids	Nulles sprieguma pārslēgšana SCR izeja
Izejas pārslēgšanas režīms	Nulles sprieguma pārslēgšana

Papildinošs

test button	Bez testa pogas
[Uc] vadības ķēdes spriegums	4...32 V DC
Minimālais pārslēgšanas spriegums	4 V DC ieslēgšana
Maksimālais pārslēgšanas spriegums	1 V DC izslēgšana
Atbildes laiks	0,5 cikls (ieslēgšana) 0,5 cikls (izslēgšana)
Input current	7…12 mA
Izejas spriegums	48...660 V AC
Slodzes strāva	0,15…125 A
Transient overvoltage	1200 V
Pārsprieguma strāva	1750 A priekš 16.6 ms
Maksimālais I^2t kausēšanai	12709 $A^2.s$ priekš 8,33 mspie 60 Hz 13950 $A^2.s$ priekš 10 mspie 50 Hz
Co-ordination type	1. veids - 80 A automātslēdzis (MCB) - līkne B 2. veids - 63 A automātslēdzis (MCB) - līkne B
Maksimālā noplūdes strāva	1 mA ārpus stāvokļa
Maksimālais sprieguma kritums	< 1,15 V uz vietas
DV/dt	500 V/µs ārpus stāvokļa pie maksimālā sprieguma
Power factor	0,5 (ar maksimālo slodzi)

Ir sasniegts maksimālais salīdzināmo produktu skaits. Lūdzu, atveriet sadaļu Salīdzināt produktus #SAITE# un izdzēsiet kādu produktu, lai turpinātu.

Motor controller rating	2 hp 120 V AC 5 hp 240 V AC 10 hp 480 V AC
Izolācijas pretestība	1000 MOhmpie 500 V DC
Maximum capacitance	8 pF priekš ievade/izvade
Dielektriskā izturība	4 kV AC priekš ievade/izvade 4 kV AC priekš ievade vai izvade lietā
[Uimp] nominālais impulsu izturības spriegums	6 kV izvade uz lietu 6 kV ievade uz izvadi
Pievilkšanas griezes moments	1,5...1,7 Nm priekš ievade 2...2,2 Nm priekš izvade
Savienojumi - terminā̧li	skrūvju spailes : 0,2...3,3 mm² , (AWG 24...AWG 12) ar kabeļa galu priekš ievade skrūvju spailes : 0,5...5,26 mm² , (AWG 20...AWG 10) ar kabeļa galu priekš izvade skrūvju spailes : 0,2...3,3 mm² , (AWG 24...AWG 12) bez kabeļa gala priekš ievade skrūvju spailes : 0,5...8,26 mm² , (AWG 20...AWG 8) bez kabeļa gala priekš izvade dakšveida tagu savienotāji : 9,2 x 4 mm priekš ievade gredzenu izciļņi : 9,2 x 4 mm priekš ievade dakšveida tagu savienotāji : 11,7 x 4,5 mm priekš izvade gredzenu izciļņi : 11,7 x 4,5 mm priekš izvade
Thermal resistance	0,22 °C/W savienojums ar lietu
thermal pad impedance	0,48 °C-in²/W pie 25 psi
LED indicator	LED , zaļš priekš ievade
IP aizsardzības pakāpe	IP20
Drošības uzticamības dati	MTTFd = 1875,9 gadi B10d = 1731395
Neto svars	89,2 g
Ierīces prezentācija	Nokomplektēts produkts

Vide

Apkārtējā gaisa temperatūra darbībai	-40…80 °C
Apkārtējā gaisa temperatūra uzglabāšanai	-40…125 °C
Piesārn̰ojuma pakāpe	2
Pārsprieguma kategorija	III
Produkta sertifikācija	CSA CE UL EAC
Marķējums	CSA UL CE EAC
Standarti	IEC 60950-1 IEC 62314 CSA C22.2 Nr. 14-13 UL 508

Iepakošanas vienības

Pirmā iepakojuma vienības tips	PCE
Vienību skaits 1. iepakojumā	1
1. iepakojuma augstums	3,800 cm
1. iepakojuma platums	4,800 cm
1. iepakojuma garums	6,500 cm

1. iepakojuma svars	102,000 g
Otrā iepakojuma vienības tips	S01
Vienību skaits 2. iepakojumā	30
2. iepakojuma augstums	15,000 cm
2. iepakojuma platums	15,000 cm
2. iepakojuma garums	40,000 cm
2. iepakojuma svars	3,300 kg

Līguma garantija

Garantija (mēnešos)	18

Environmental Data

Schneider Electric mērķis ir līdz 2050. gadam sasniegt nulles emisiju statusu, izmantojot piegādes ķēdes partnerību, zemākas ietekmes materiālus un cirkularitāti, izmantojot mūsu pašreizējo kampaņu "Use Better, Use Longer, Use Again", lai pagarinātu produktu kalpošanas laiku un to pārstrādājamību.

Environmental Data skaidrojums >

Kā mēs novērtējam produktu ilgtspēju >

Ietekme uz vidi

Kopējā dzīves cikla oglekļa pēda	**13 038 kg CO2 eq.**
Ražošanas posma oglekļa pēdas nospiedums [A1–A3]	**1 kg CO2 eq.**
Izplatīšanas posma oglekļa pēdas nospiedums [A4]	**0 kg CO2 eq.**
Uzstādīšanas posma oglekļa pēdas nospiedums [A5]	**0 kg CO2 eq.**
Lietošanas posma oglekļa pēdas nospiedums [B2, B3, B4, B6]	**13 037 kg CO2 eq.**
Dzīves cikla beigu posma oglekļa pēdas nospiedums [C1–C4]	**0 kg CO2 eq.**
Vides informācijas publiskošana	**Produkta ietekme uz vidi**

Use Better

Materiāli un iepakojums

Iepakojums izgatavots no pārstrādāta kartona	**Jā**
Iepakojums bez plastmasas	**Jā**
SCIP numurs	**0989632d-3655-4e31-ab6b-2be102be141d**
ES RoHS direktīva	**Atbilst, Izmantojot Izņēmumu**
REACh regula	**Atsauce satur vielas virs noteiktās normas, kas rada ļoti lielas bažas**

Use Again

Pārsaiņošana un atkārtota ražošana

Pārstrādājamības potenciāls, %	**56**
Cirkularitātes profils	**Informācija par ekspluatācijas izbeigšanu**
Atgriešana	**Jā**

Dimensions Drawings

Dimensions

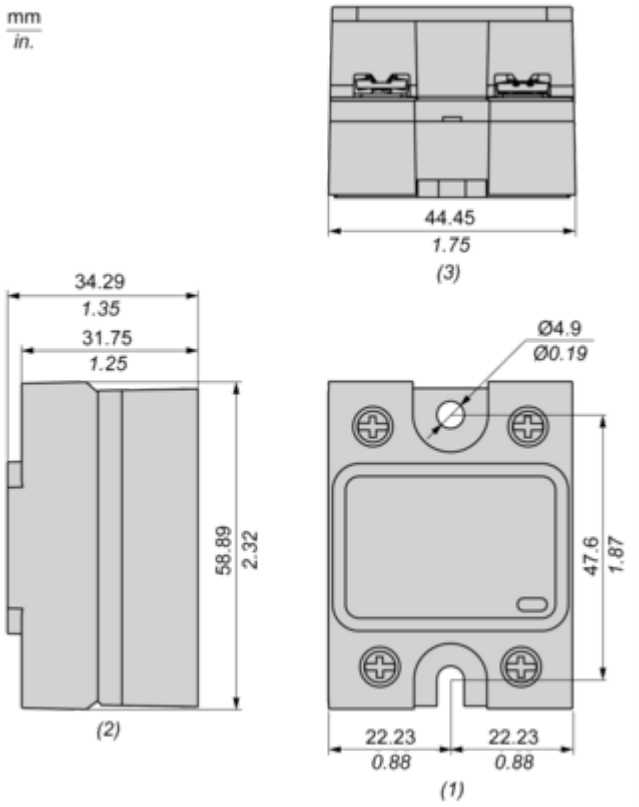

(1) Front view
(2) Side view
(3) Bottom view

Performance Curves

Derating Curves

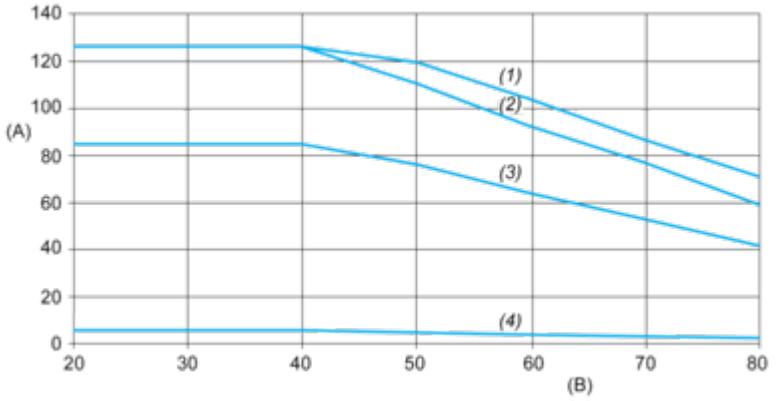

A : Load Current (Arms)
B : Ambient Temperature (°C)
(1) For Heatsink SSRHP02
(2) For Heatsink SSRHP05
(3) For Heatsink SSRHP07
(4) No Heatsink

Image of product / Alternate images

Alternative





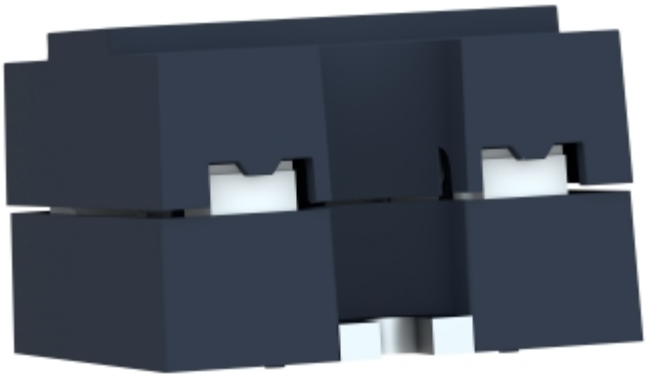


- 1
2 +
Input
Schneider Electric
- 4
3 +

Produkta datu lapa SSP1A4125BDT



