Produktdatenblatt

Spezifikationen



Halbleiterrelais, Montageplatte, E: 4-32 VDC, A: 48-660 VAC, 75 A, Wärmefolie

SSP1A475BDT

EAN Code: 3606485442082

Hauptmerkmale

Baureihe	Harmony Halbleiterrelais
Bereitgestelltes Zubehör	Wärmeableitplatte
Produkt- oder Komponententyp	Relais Montageplatte
Kurzbezeichnung des Geräts	SSP1
Montagehalterung	Platte
Anzahl der Phasen	1 Phase
[In] Bemessungsstrom	75 A
Schaltverhalten Ausgang	Nullspannungsschaltung

Zusatzmerkmale

solid state switching type	Nullspannungsschaltung SCR-Ausgang
Prüftaster	Ohne Prüftaster
[Uc] Steuerkreisspannung	4 - 32 V DC
pick-up voltage	4 V DC einschalten
drop-out voltage	1 V DC ausschalten
[tA] Antwortzeit	0,5 Zyklen (einschalten) 0,5 Zyklen (ausschalten)
Eingangsstrom	7…12 mA
Ausgangsspannung	48 - 660 V AC
Laststrom	0,15…75 A
Transiente Überspannung	1200 V
max. I²t für die Schmelzsicherung	4150 A².s für 8,33 ms bei 60 Hz 4555 A².s für 10 ms bei 50 Hz
Koordinationstyp	Typ 1 - 50 A Miniatur-Leitungsschutzschalter (MCB) - Kurve B Typ 2 - 40 A Miniatur-Leitungsschutzschalter (MCB) - Kurve B
Max. Leckstrom	1 mA ausgeschaltet
Max. Spannungsabfall	<1,15 V eingeschaltet
dv/dt	500 V/µs ausgeschaltet bei maximaler Spannung
Leistungsfaktor	0,5 (mit Höchstlast)
Isolationswiderstand	1.000 MOhm bei 500 V DC
Maximalkapazität	8 pF für Ein-/Ausgang
Durchschlagfestigkeit	4 kV AC für Ein-/Ausgang 4 kV AC für Eingang oder Ausgang zum Gehäuse

Bruttopreisliste für Deutschland zuzüglich Zuschläge, Frachtkosten und Mehrwertsteuer, gültig ab dem 1. Januar 2024. Irrtum und Änderungen vorbehalten. Es gelten die AGBs der Schneider Electric GmbH.

Haftungsausschluss: Diese Dokumentation dient nicht als Ersatz für die Beurteilung der Eignung oder Verlässlichkeit dieser Produkte für bestimmte Verwendungsbereiche des Benutzers und darf nicht zu diesem Zweck verwendet werden.

[Uimp] Bemessungs-Stoßspannungsfestigkeit	6 kV Ausgang zum Gehäuse 6 kV Eingang zum Ausgang
[M] Anzugsdrehmoment	1,5 - 1,7 Nm für Eingang 2 - 2,2 Nm für Ausgang
Anschlüsse - Klemmen	Schraubklemmen: 0,2 - 3,3 mm², (AWG 24 - AWG 12) mit Kabelende für Eingang Schraubklemmen: 0,5 - 5,26 mm², (AWG 20 - AWG 10) mit Kabelende für Ausgang Schraubklemmen: 0,2 - 3,3 mm², (AWG 24 - AWG 12) ohne Kabelende für Eingang Schraubklemmen: 0,5 - 8,26 mm², (AWG 20 - AWG 8) ohne Kabelende für Ausgang Gabelsteckverbinder: 9,2 x 4 mm für Eingang Ringkabelschuhe: 9,2 x 4 mm für Eingang Gabelsteckverbinder: 11,7 x 4,5 mm für Ausgang Ringkabelschuhe: 11,7 x 4,5 mm für Ausgang
Wärmewiderstand	0,3 K/W Anschluss zum Gehäuse
Impedanz der Wärmeableitplatte	0,48 °C - in²/W bei 25 psi
LED-Anzeige	LED, grün für Eingang
Schutzart (IP)	IP20
Daten bezüglich Sicherheit und Zuverlässigkeit	B10d = 1731395 MTTFd = 1875,9 Jahre
Produktgewicht	89,2 g
Überspannungskategorie	III
Gerätedarstellung	Vollständiges Produkt

Montage

Umgebungstemperatur bei Betrieb	-40…80 °C
Umgebungstemperatur bei Lagerung	-40…125 °C
Verschmutzungsgrad	2
Beschriftung	CSA CE UL EAC
Normen	IEC 60950-1 UL 508 CSA C22.2 Nr. 14-13 IEC 62314
Produktzertifizierungen	CE EAC UL CSA

Verpackungseinheiten

VPE 1 Art	PCE
Anzahl der Geräte pro Packung	1
VPE 1 Höhe	3,800 cm
VPE 1 Breite	4,800 cm
VPE 1 Länge	6,500 cm
Verpackungsgewicht (Lbs)	98,000 g
VPE 2 Art	S01
VPE 2 Menge	30
VPE 2 Höhe	15 cm
VPE 2 Breite	15 cm

VPE 2 Länge	40 cm
VPE 2 Gewicht	3,278 kg

Vertragliche Gewährleistung

Garantie (in Monaten)	18

Environmental Data

Schneider Electric hat sich zum Ziel gesetzt, den Net Zero-Status bis 2050 durch Lieferkettenpartnerschaften, Materialien mit geringerer Auswirkung und Kreislaufbildung über unsere laufende Kampagne "Use Better, Use Longer, Use Again" zu erreichen, um die Lebensdauer und Recyclingfähigkeit der Produkte zu verlängern.

Erläuterung der Environmental Data >

Wie wir die Produktnachhaltigkeit bewerten >

Umweltbilanz

Total lifecycle Carbon footprint	**7 828 kg CO2 eq.**
CO_2-Fußabdruck der Herstellungsphase [A1 bis A3]	**1 kg CO2 eq.**
CO_2-Fußabdruck der Distributionsphase [A4]	**0 kg CO2 eq.**
CO_2-Fußabdruck der Installationsphase [A5]	**0 kg CO2 eq.**
CO_2-Fußabdruck der Nutzungsphase [B2, B3, B4, B6]	**7 826 kg CO2 eq.**
CO_2-Fußabdruck der End-of-Life-Phase [C1 bis C4]	**0 kg CO2 eq.**
Umweltproduktdeklaration	**Produktumweltprofil**

Use Better

Materialien und Verpackung

Verpackung mit Recycling-Karton	**Ja**
Verpackung ohne Kunststoff	**Ja**
SCIP-Nummer	**134201bc-d293-4667-9cca-10a7f11729e0**
EU-RoHS-Richtlinie	**Freistellungskonform**
REACh-Verordnung	**Produkt beinhaltet besorgniserregende Stoffe (SVHC) über dem Schwellwert**

Use Again

Reproduktion

Recyclingfähigkeitspotential in %	**56**
Circular Econmomy-Eignung	**Entsorgungsinformationen**
Rücknahme	**Ja**

Maßzeichnungen

Abmessungen

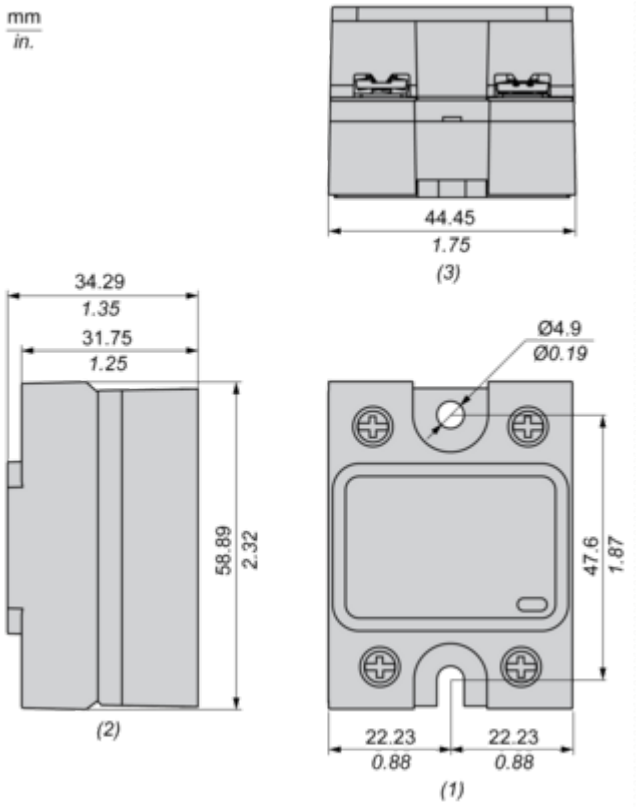

(1) Frontansicht
(2) Seitenansicht
(3) Unteransicht

Leistungskurven

Derating-Kurven

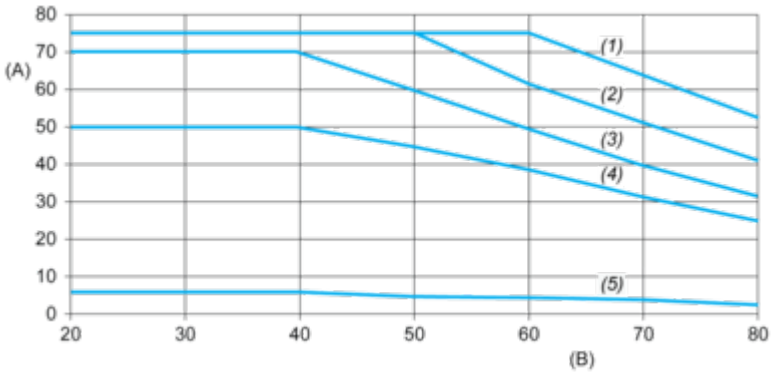

A: Laststrom (Arms)
B: Umgebungstemperatur (°C)
(1) Für Kühlkörper SSRHP02
(2) Für Kühlkörper SSRHP05
(3) Für Kühlkörper SSRHP07
(4) Für Kühlkörper SSRHD10
(5) Kein Kühlkörper

Image of product / Alternate images

Alternative





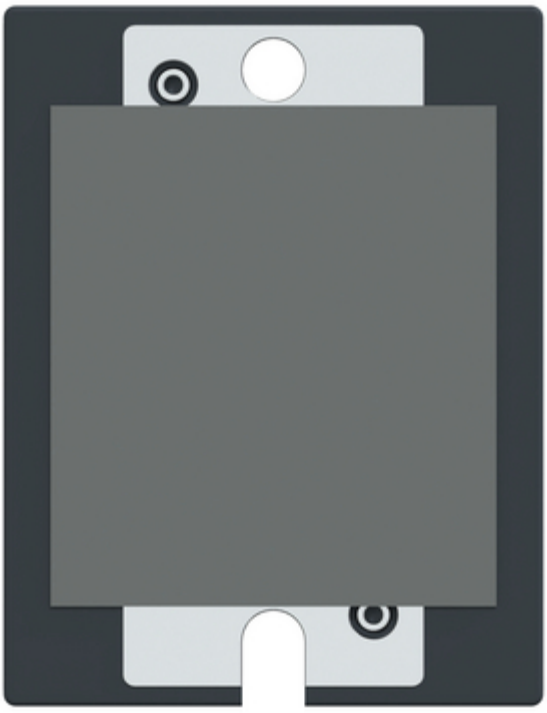






~1/L1
2/T1~
SSP1A••••••T
INPUT : •• - •••VAC
LOAD : •• - •••VAC
•• - •••A
Input
Schneider Electric
-/~4/A2
3/A1+/~