Produktdatenblatt

Spezifikationen



Halbleiterrelais, Montageplatte, E: 3,5-32 VDC, A: 1-150 VDC, 12 A

SSP1D412BD

EAN Code: 3606485441818

Hauptmerkmale

Baureihe	Harmony Halbleiterrelais
Produkt- oder Komponententyp	Relais Montageplatte
Kurzbezeichnung des Geräts	SSP1
Montagehalterung	Platte
Anzahl der Phasen	1 Phase
[In] Bemessungsstrom	12 A
Schaltverhalten Ausgang	Gleichstromschaltung

Zusatzmerkmale

solid state switching type	Gleichstromschaltung Mosfet-Ausgang
Prüftaster	Ohne Prüftaster
[Uc] Steuerkreisspannung	3,5 - 32 V DC
pick-up voltage	3,5 V DC einschalten
drop-out voltage	1 V DC ausschalten
[tA] Antwortzeit	0,1 ms (einschalten) 0,1 ms (ausschalten)
Eingangsstrom	10…15 mA
Ausgangsspannung	1 - 150 V DC
Laststrom	0,001…12 A
Koordinationstyp	Typ 1 - 10 A Miniatur-Leitungsschutzschalter (MCB) - Kurve B Typ 2 - 6 A Miniatur-Leitungsschutzschalter (MCB) - Kurve B
Max. Leckstrom	0,3 mA ausgeschaltet
Max. Spannungsabfall	<2,8 V eingeschaltet
Isolationswiderstand	1.000 MOhm bei 500 V DC
Maximalkapazität	50 pF für Ein-/Ausgang
Durchschlagfestigkeit	2,5 kV AC für Ein-/Ausgang 2,5 kV AC für Eingang oder Ausgang zum Gehäuse
[Uimp] Bemessungs-Stoßspannungsfestigkeit	2,5 kV Ausgang zum Gehäuse
[M] Anzugsdrehmoment	1,5 - 1,7 Nm für Eingang 2 - 2,2 Nm für Ausgang

Bruttopreisliste für Deutschland zuzüglich Zuschläge, Frachtkosten und Mehrwertsteuer, gültig ab dem 1. Januar 2024. Irrtum und Änderungen vorbehalten. Es gelten die AGBs der Schneider Electric GmbH.

Haftungsausschluss: Diese Dokumentation dient nicht als Ersatz für die Beurteilung der Eignung oder Verlässlichkeit dieser Produkte für bestimmte Verwendungsbereiche des Benutzers und darf nicht zu diesem Zweck verwendet werden.

Anschlüsse - Klemmen	Schraubklemmen: 0,2 - 3,3 mm², (AWG 24 - AWG 12) mit Kabelende für Eingang Schraubklemmen: 0,5 - 5,26 mm², (AWG 20 - AWG 10) mit Kabelende für Ausgang Schraubklemmen: 0,2 - 3,3 mm², (AWG 24 - AWG 12) ohne Kabelende für Eingang Schraubklemmen: 0,5 - 8,26 mm², (AWG 20 - AWG 8) ohne Kabelende für Ausgang Gabelsteckverbinder: 9,2 x 4 mm für Eingang Ringkabelschuhe: 9,2 x 4 mm für Eingang Gabelsteckverbinder: 11,7 x 4,5 mm für Ausgang Ringkabelschuhe: 11,7 x 4,5 mm für Ausgang
Wärmewiderstand	0,71 K/W Anschluss zum Gehäuse
LED-Anzeige	LED, grün für Eingang
Schutzart (IP)	IP20
Daten bezüglich Sicherheit und Zuverlässigkeit	B10d = 1731395 MTTFd = 1875,9 Jahre
Produktgewicht	89,2 g
Überspannungskategorie	III
Gerätedarstellung	Vollständiges Produkt
Stoßstrom	31 A für 10 ms

Montage

Umgebungstemperatur bei Betrieb	-40…80 °C
Umgebungstemperatur bei Lagerung	-40…125 °C
Verschmutzungsgrad	2
Beschriftung	CSA UL CE EAC
Normen	IEC 62314 UL 508 CSA C22.2 Nr. 14-13 IEC 60950-1
Produktzertifizierungen	CE UL CSA EAC

Verpackungseinheiten

VPE 1 Art	PCE
Anzahl der Geräte pro Packung	1
VPE 1 Höhe	3,800 cm
VPE 1 Breite	4,800 cm
VPE 1 Länge	6,500 cm
Verpackungsgewicht (Lbs)	92,000 g
VPE 2 Art	S01
VPE 2 Menge	30
VPE 2 Höhe	15 cm
VPE 2 Breite	15 cm
VPE 2 Länge	40 cm
VPE 2 Gewicht	3,134 kg

Vertragliche Gewährleistung

Garantie (in Monaten)	18

Environmental Data

Schneider Electric hat sich zum Ziel gesetzt, den Net Zero-Status bis 2050 durch Lieferkettenpartnerschaften, Materialien mit geringerer Auswirkung und Kreislaufbildung über unsere laufende Kampagne "Use Better, Use Longer, Use Again" zu erreichen, um die Lebensdauer und Recyclingfähigkeit der Produkte zu verlängern.

Erläuterung der Environmental Data >

Wie wir die Produktnachhaltigkeit bewerten >

Umweltbilanz

Total lifecycle Carbon footprint	**3 057 kg CO2 eq.**
CO_2-Fußabdruck der Herstellungsphase [A1 bis A3]	**1 kg CO2 eq.**
CO_2-Fußabdruck der Distributionsphase [A4]	**0 kg CO2 eq.**
CO_2-Fußabdruck der Installationsphase [A5]	**0 kg CO2 eq.**
CO_2-Fußabdruck der Nutzungsphase [B2, B3, B4, B6]	**3 056 kg CO2 eq.**
CO_2-Fußabdruck der End-of-Life-Phase [C1 bis C4]	**0 kg CO2 eq.**
Umweltproduktdeklaration	**Produktumweltprofil**

Use Better

Materialien und Verpackung

Verpackung mit Recycling-Karton	**Ja**
Verpackung ohne Kunststoff	**Ja**
EU-RoHS-Richtlinie	**Konform**
REACh-Verordnung	**Produkt beinhaltet besorgniserregende Stoffe (SVHC) nicht über dem Schwellwert**

Use Again

Reproduktion

Recyclingfähigkeitspotential in %	**56**
Circular Econmomy-Eignung	**Entsorgungsinformationen**
Rücknahme	**Ja**

Maßzeichnungen

Abmessungen

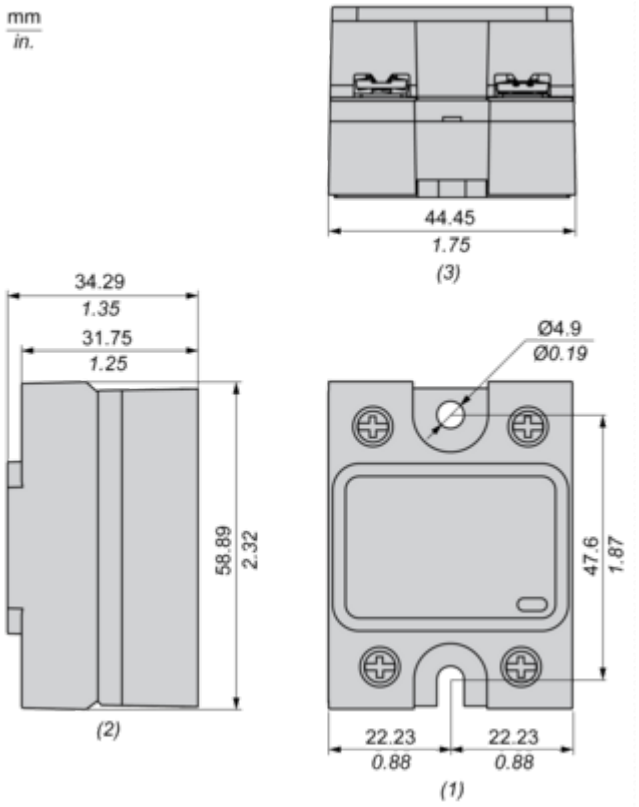

(1) Frontansicht
(2) Seitenansicht
(3) Unteransicht

Leistungskurven

Derating-Kurven

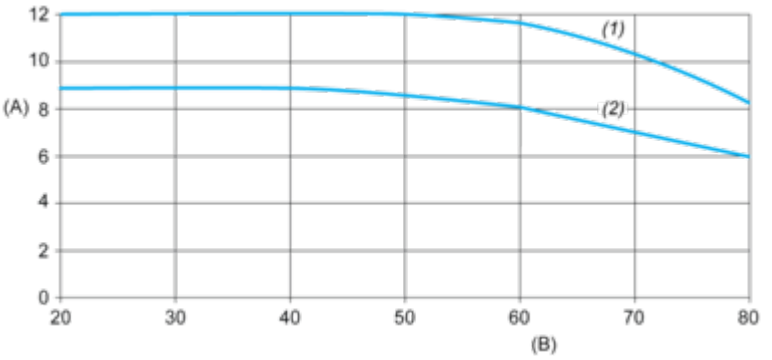

A: Laststrom (Arms)
B: Umgebungstemperatur (°C)
(1) Für Kühlkörper SSRHP25
(2) Kein Kühlkörper

Image of product / Alternate images

Alternative





