Produkta datu lapa

Specifikācijas



Harmony vienfāzes relejs 40A, paneļa stiprinājums, DC pārslēgšana, ieeja no 3,5 līdz 32 V DC, izeja no 1 līdz 150 V DC

SSP1D440BD

Galvenā

Produktu klāsts	Harmony cietvielu releji
Produkta vai sastāvdaļas veids	Paneļa stiprinājuma relejs
Ierīces īsais nosaukums	SSP1
Montāžas atbalsts	Panelis
Number of phases	1 fāze
[In] nominālā strāva	40 A
Cietvielu izvades veids	DC pārslēgšana Mosfet izvade
Izejas pārslēgšanas režīms	DC pārslēgšana

Papildinošs

test button	Bez testa pogas
[Uc] vadības ķēdes spriegums	3,5...32 V DC
Minimālais pārslēgšanas spriegums	3,5 V DC ieslēgšana
Maksimālais pārslēgšanas spriegums	1 V DC izslēgšana
Atbildes laiks	0,1 ms (ieslēgšana) 0,1 ms (izslēgšana)
Input current	10…15 mA
Izejas spriegums	1...150 V DC
Slodzes strāva	0,001…40 A
Pārsprieguma strāva	106 A priekš 10 ms
Co-ordination type	2. veids - 20 A automātslēdzis (MCB) - līkne B 1. veids - 40 A automātslēdzis (MCB) - līkne B
Maksimālā noplūdes strāva	0,3 mA ārpus stāvokļa
Maksimālais sprieguma kritums	< 2,1 V uz vietas
Izolācijas pretestība	1000 MOhmpie 500 V DC
Maximum capacitance	50 pF priekš ievade/izvade
Dielektriskā izturība	2,5 kV AC priekš ievade/izvade 2,5 kV AC priekš ievade vai izvade lietā
[Uimp] nominālais impulsu izturības spriegums	2,5 kV izvade uz lietu
Pievilkšanas griezes moments	1,5...1,7 Nm priekš ievade 2...2,2 Nm priekš izvade

Ir sasniegts maksimālais saīdzināmo produktu skaits. Lūdzu, atveriet sadaļu Saīdzināt produktus #SAITE# un izdzēsiet kādu produktu, lai turpinātu.

Savienojumi - terminālļi	skrūvju spailes : 0,2...3,3 mm² , (AWG 24...AWG 12) ar kabeļa galu priekš ievade skrūvju spailes : 0,5...5,26 mm² , (AWG 20...AWG 10) ar kabeļa galu priekš izvade skrūvju spailes : 0,2...3,3 mm² , (AWG 24...AWG 12) bez kabeļa gala priekš ievade skrūvju spailes : 0,5...8,26 mm² , (AWG 20...AWG 8) bez kabeļa gala priekš izvade dakšveida tagu savienotāji : 9,2 x 4 mm priekš ievade gredzenu izciļņi : 9,2 x 4 mm priekš ievade dakšveida tagu savienotāji : 11,7 x 4,5 mm priekš izvade gredzenu izciļņi : 11,7 x 4,5 mm priekš izvade
Thermal resistance	0,22 °C/W savienojums ar lietu
LED indicator	LED , zaļš priekš ievade
IP aizsardzības pakāpe	IP20
Drošības uzticamības dati	MTTFd = 1875,9 gadi B10d = 1731395
Neto svars	89,2 g
Ierīces prezentācija	Nokomplektēts produkts

Vide

Apkārtējā gaisa temperatūra darbībai	-40…80 °C
Apkārtējā gaisa temperatūra uzglabāšanai	-40…125 °C
Piesārņojuma pakāpe	2
Pārsprieguma kategorija	III
Produkta sertifikācija	CSA CE UL EAC
Marķējums	CE EAC CSA UL
Standarti	CSA C22.2 Nr. 14-13 IEC 60950-1 UL 508 IEC 62314

Iepakošanas vienības

Pirmā iepakojuma vienības tips	PCE
Vienību skaits 1. iepakojumā	1
1. iepakojuma augstums	3,8 cm
1. iepakojuma platums	4,8 cm
1. iepakojuma garums	6,6 cm
1. iepakojuma svars	104 g
Otrā iepakojuma vienības tips	S01
Vienību skaits 2. iepakojumā	30
2. iepakojuma augstums	15 cm
2. iepakojuma platums	15 cm
2. iepakojuma garums	40 cm
2. iepakojuma svars	3,415 kg

Līguma garantija

Garantija (mēnešos)	18

Environmental Data

Schneider Electric mērķis ir līdz 2050. gadam sasniegt nulles emisiju statusu, izmantojot piegādes ķēdes partnerību, zemākas ietekmes materiālus un cirkularitāti, izmantojot mūsu pašreizējo kampaņu "Use Better, Use Longer, Use Again", lai pagarinātu produktu kalpošanas laiku un to pārstrādājamību.

Environmental Data skaidrojums >

Kā mēs novērtējam produktu ilgtspēju >

Ietekme uz vidi

Kopējā dzīves cikla oglekļa pēda	**7 624 kg CO2 eq.**
Ražošanas posma oglekļa pēdas nospiedums [A1–A3]	**1 kg CO2 eq.**
Izplatīšanas posma oglekļa pēdas nospiedums [A4]	**0 kg CO2 eq.**
Uzstādīšanas posma oglekļa pēdas nospiedums [A5]	**0 kg CO2 eq.**
Lietošanas posma oglekļa pēdas nospiedums [B2, B3, B4, B6]	**7 622 kg CO2 eq.**
Dzīves cikla beigu posma oglekļa pēdas nospiedums [C1–C4]	**0 kg CO2 eq.**
Vides informācijas publiskošana	**Produkta ietekme uz vidi**

Use Better

Materiāli un iepakojums

Iepakojums izgatavots no pārstrādāta kartona	**Jā**
Iepakojums bez plastmasas	**Jā**
ES RoHS direktīva	**Atbilst**
REACh regula	**Nesatur ļoti bīstamas vielas virs moteiktās normas**

Use Again

Pārsaiņošana un atkārtota ražošana

Pārstrādājamības potenciāls, %	**56**
Cirkularitātes profils	**Informācija par ekspluatācijas izbeigšanu**
Atgriešana	**Jā**

Dimensions Drawings

Dimensions

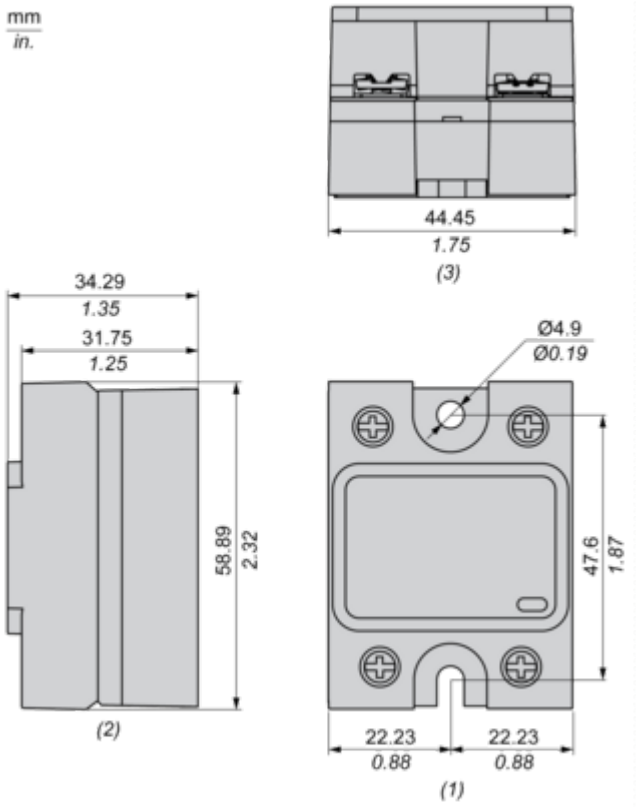

(1) Front view
(2) Side view
(3) Bottom view

Performance Curves

Derating Curves

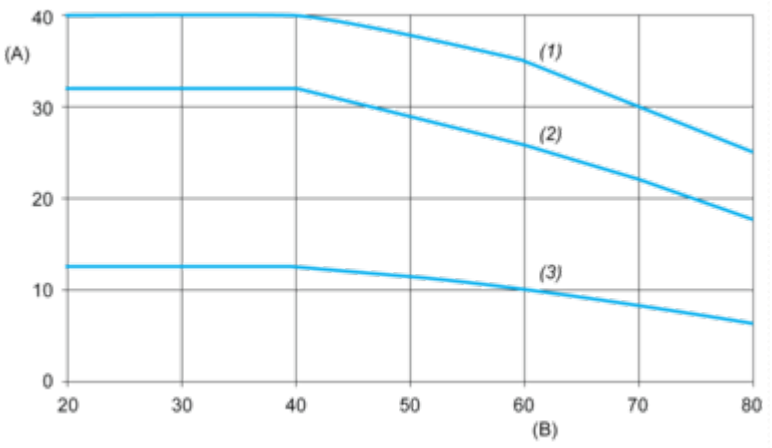

A : Load Current (Arms)
B : Ambient Temperature (°C)
(1) For Heatsink SSRHD10
(2) For Heatsink SSRHP17
(3) No Heatsink

Image of product / Alternate images

Alternative





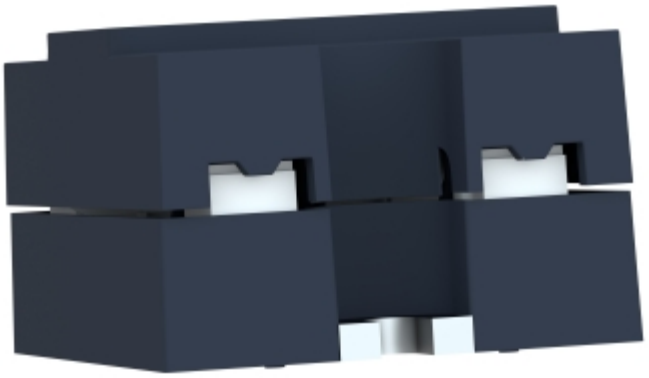


- 1
2 +
Input
Schneider Electric
- 4
3 +

Produkta datu lapa SSP1D440BD



