# Produktdatenblatt

Spezifikationen



## Halbleiterrelais, Hutschiene, E: 4-32VDC, A:48-600VAC, 20A, 1ph, nullspannungsschaltend, FZ

SSD1A320BDC3

**EAN Code: 3606489807818**

## Hauptmerkmale

| | |
|---|---|
| **Baureihe** | Harmony Halbleiterrelais |
| **Produkt- oder Komponententyp** | Modulares Relais Hutschiene |
| **Kurzbezeichnung des Geräts** | SSD1 |
| **Anzahl der Kanäle** | 1 |
| **Anzahl der Phasen** | 1 Phase |
| **Typ der Produktkonfiguration** | Schützkonfiguration mit Federzugklemme |
| **Montagehalterung** | 35 mm symmetrische DIN-Schiene entspricht IEC 60715 |
| **Bemessungsstrom** | 20 A |
| **Schaltverhalten Ausgang** | Nullspannungsschaltung |

## Zusatzmerkmale

| | |
|---|---|
| **Betriebsfrequenz** | 47 - 440 Hz |
| **Nennleistung** | Unterbrechungsfrei |
| **Ausgangsspannung** | 48 - 600 V AC |
| **Steuerkreisspannung** | 4 - 32 V DC |
| **[M] Anzugsdrehmoment** | 2 - 2,2 Nm für Lastausgang<br>18 - 20 lb.in für Lastausgang |
| **Anschlüsse - Klemmen** | Steckbar Federklemme, clamping connection capacity:0.14...3.30 mm², AWG 26 - AWG 12 for Eingang<br>Schraubklemme, clamping connection capacity:0,75 - 10 mm², AWG 20 - AWG 8 for Ausgang |
| **Durchschlagfestigkeit** | 4 kV AC für Eingangs-/Ausgangskreis<br>4 kV AC für Eingang oder Ausgang zum Gehäuse |
| **Bemessungs-Stoßspannungsfestigkeit** | 6 kV für Eingangs-/Ausgangskreis<br>6 kV für Eingang oder Ausgang zum Gehäuse |
| **Isolationswiderstand** | 1.000 MOhm bei 500 V DC |
| **Lokale Signalisierung** | LED (grün) für Steuerspannung |
| **Anzugsspannung** | 4 V DC einschalten |
| **Abfallspannung** | 1 V DC ausschalten |
| **Eingangsstrom-Bereich** | 5…15 mA |
| **Typ der Halbleiterschaltung** | Nullspannungsschaltung |
| **Laststrom** | 0,2…20 A |
| **Transiente Überspannung** | 1200 V |
| **Einschaltstrom** | 352 A bei 60 Hz |

Bruttopreisliste für Deutschland zuzüglich Zuschläge, Frachtkosten und Mehrwertsteuer, gültig ab dem 1. Januar 2024. Irrtum und Änderungen vorbehalten. Es gelten die AGBs der Schneider Electric GmbH.

Haftungsausschluss: Diese Dokumentation dient nicht als Ersatz für die Beurteilung der Eignung oder Verlässlichkeit dieser Produkte für bestimmte Verwendungsbereiche des Benutzers und darf nicht zu diesem Zweck verwendet werden.

| | |
|---|---|
| **Max. Spannungsabfall** | <1,3 V eingeschaltet |
| **Motorreglerleistung** | 0,37 kW/0,5 hp bei 120 V AC<br>1,12 kW/1,5 hp bei 240 V AC<br>2,24 kW/3 hp bei 480 V AC |
| **Elektromagnetische Verträglichkeit** | Elektrostatische Entladung 6 kV Kriterien B Kontaktentladung entspricht IEC 61000-4-2<br>Elektrostatische Entladung 8 kV Kriterien B Luftaustritt entspricht IEC 61000-4-2<br>Leitungsgebundene HF-Störungen 10 V, 0,15 - 80 MHz Kriterien A Level 3 entspricht IEC 61000-4-6<br>Elektrische Funkentstörfestigkeitsprüfung 2 kV, 5/100 kHz Kriterien B Ausgänge entspricht IEC 61000-4-4<br>Elektrische Funkentstörfestigkeitsprüfung 1 kV, 5/100 kHz Kriterien B Eingänge entspricht IEC 61000-4-4<br>Prüfung der Störfestigkeit gegen abgestrahlte hochfrequente elektromagnetische Felder 10 V/m, 80 MHz - 1 GHz Kriterien A entspricht IEC 61000-4-3<br>Prüfung der Störfestigkeit gegen abgestrahlte hochfrequente elektromagnetische Felder 3 V/m, 1,4 - 6 GHz Kriterien A entspricht IEC 61000-4-3<br>Prüfung der Störfestigkeit gegen Überspannungen 1 kV Kriterien B Ausgänge Zeile für Zeile entspricht IEC 61000-4-5<br>Prüfung der Störfestigkeit gegen Überspannungen 2 kV Kriterien B Ausgänge Leitung zur Erde entspricht IEC 61000-4-5<br>Prüfung der Störfestigkeit gegen Überspannungen 1 kV Kriterien B Eingänge Leitung zur Erde entspricht IEC 61000-4-5<br>Abgestrahlte Emission environment A for DC input supply entspricht CISPR 11<br>Leitungsgebundene Emission environment A for DC input supply entspricht CISPR 11 |
| **Bezeichnung der Geräteform** | Form 5 Halbleiterausgang DOL-Schütz |
| **max. I²t für die Schmelzsicherung** | 3200 A².s für 10 ms<br>3213 A².s für 8,33 ms |
| **Max. Leckstrom** | 1 mA ausgeschaltet |
| **dv/dt** | 500 V/µs ausgeschaltet bei maximaler Nennspannung |
| **[tA] Antwortzeit** | 0,5 Zyklen (einschalten)<br>0,5 Zyklen (ausschalten) |
| **Leistungsfaktor** | 0,5 mit Höchstlast |
| **Koordination des Kurzschlussschutzes** | Typ 1<br>Typ 2 |
| **Überspannungskategorie** | III |
| **Breite** | 22,5 mm |
| **Höhe** | 94,6 mm |
| **Tiefe** | 135,2 mm |
| **Prüftaster** | Ohne Prüftaster |
| **Produktgewicht** | 0,301 kg |
| **Gerätedarstellung** | Vollständiges Produkt |
| **Schutzgerätetyp** | TVS |
| **Load Category** | LCA |
| **[fr] Bemessungsfrequenz** | 47 - 440 Hz |
| **Nutzungskategorie** | AC-51 20 A conforming to IEC 60947-4-3 |
| **[Ui] Bemessungs-Isolationsspannung** | 600 V |

# Montage

| | |
|---|---|
| **Entflammbarkeitsbewertung** | V-0 entspricht UL 94 |
| **Vibrationsfestigkeit** | 0,75 mm (f = 10…150 Hz) entspricht IEC 60068-2-6 |

| | |
|---|---|
| **Stoßfestigkeit** | 15 Gn für 11 ms (Maximalbeschleunigung) , Position in Längsrichtung entspricht IEC 60068-2-27<br>15 Gn für 11 ms (Maximalbeschleunigung) , senkrechte Position entspricht IEC 60068-2-27 |
| **Verschmutzungsgrad** | 2 |
| **Normen** | IEC 60947-4-3<br>IEC 62314<br>CSA C22.2 No 14-18<br>UL 508 |
| **Schutzart (IP)** | IP20 |
| **Umgebungstemperatur bei Betrieb** | -40…80 °C |
| **Umgebungstemperatur bei Lagerung** | -40…100 °C |

## Verpackungseinheiten

| | |
|---|---|
| **VPE 1 Art** | PCE |
| **Anzahl der Geräte pro Packung** | 1 |
| **VPE 1 Höhe** | 9,8 cm |
| **VPE 1 Breite** | 14 cm |
| **VPE 1 Länge** | 2,5 cm |
| **Verpackungsgewicht (Lbs)** | 324 g |
| **VPE 2 Art** | S02 |
| **VPE 2 Menge** | 24 |
| **VPE 2 Höhe** | 15,000 cm |
| **VPE 2 Breite** | 30,000 cm |
| **VPE 2 Länge** | 40,000 cm |
| **VPE 2 Gewicht** | 8,224 kg |

## Vertragliche Gewährleistung

| | |
|---|---|
| **Garantie (in Monaten)** | 18 |

## Environmental Data

Schneider Electric hat sich zum Ziel gesetzt, den Net Zero-Status bis 2050 durch Lieferkettenpartnerschaften, Materialien mit geringerer Auswirkung und Kreislaufbildung über unsere laufende Kampagne "Use Better, Use Longer, Use Again" zu erreichen, um die Lebensdauer und Recyclingfähigkeit der Produkte zu verlängern.

Erläuterung der Environmental Data >

Wie wir die Produktnachhaltigkeit bewerten >

### Umweltbilanz

| | |
|---|---|
| Total lifecycle Carbon footprint | **5 kg CO2 eq.** |
| $CO_2$-Fußabdruck der Herstellungsphase [A1 bis A3] | **2 kg CO2 eq.** |
| $CO_2$-Fußabdruck der Distributionsphase [A4] | **0.1 kg CO2 eq.** |
| $CO_2$-Fußabdruck der Installationsphase [A5] | **0 kg CO2 eq.** |
| $CO_2$-Fußabdruck der Nutzungsphase [B2, B3, B4, B6] | **2 kg CO2 eq.** |
| $CO_2$-Fußabdruck der End-of-Life-Phase [C1 bis C4] | **0.4 kg CO2 eq.** |
| Umweltproduktdeklaration | **Produktumweltprofil** |

## Use Better

### Materialien und Verpackung

| | |
|---|---|
| Durchschnittlicher Prozentsatz des recycelten Metallgehaltes | **88 %** |
| Verpackung mit Recycling-Karton | **Ja** |
| Verpackung ohne Kunststoff | **Ja** |
| SCIP-Nummer | **134201bc-d293-4667-9cca-10a7f11729e0** |
| EU-RoHS-Richtlinie | **Freistellungskonform** |
| REACh-Verordnung | **Produkt beinhaltet besorgniserregende Stoffe (SVHC) über dem Schwellwert** |

## Use Again

### Reproduktion

| | |
|---|---|
| Recyclingfähigkeitspotential in % | **96** |
| Circular Econmomy-Eignung | **Entsorgungsinformationen** |
| Rücknahme | **Ja** |

## Maßzeichnungen

### Abmessungen

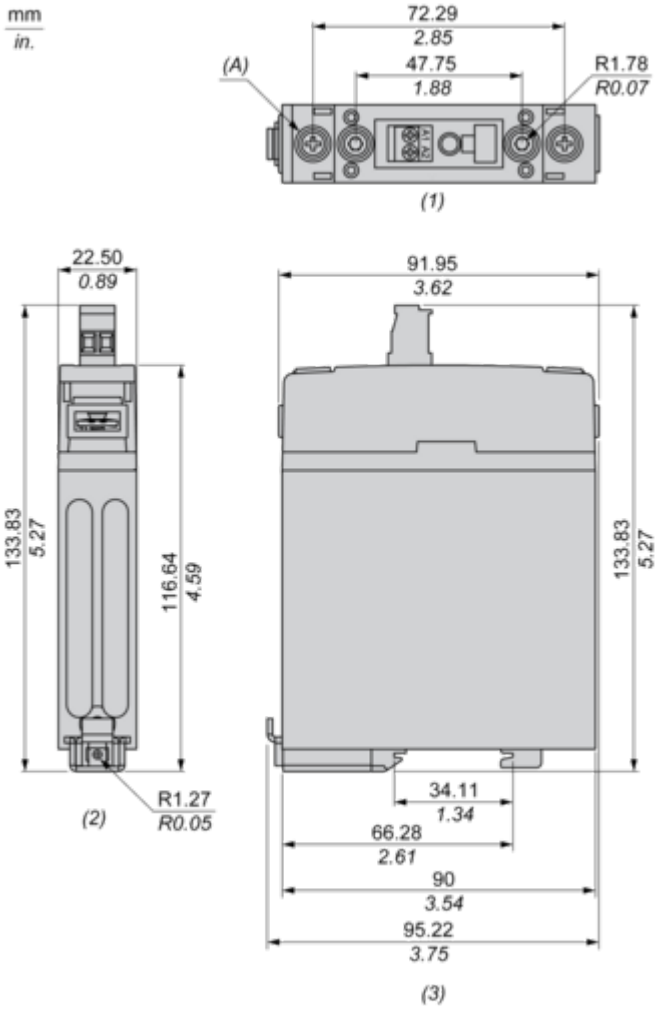


**(1)** Frontansicht
**(2)** Draufsicht
**(3)** Seitenansicht
**(A)** Stiftschraube 8-32 Höhenprofil 1/4" x 48 UNS (2 Positionen)

Leistungskurven

**Derating-Kurven**

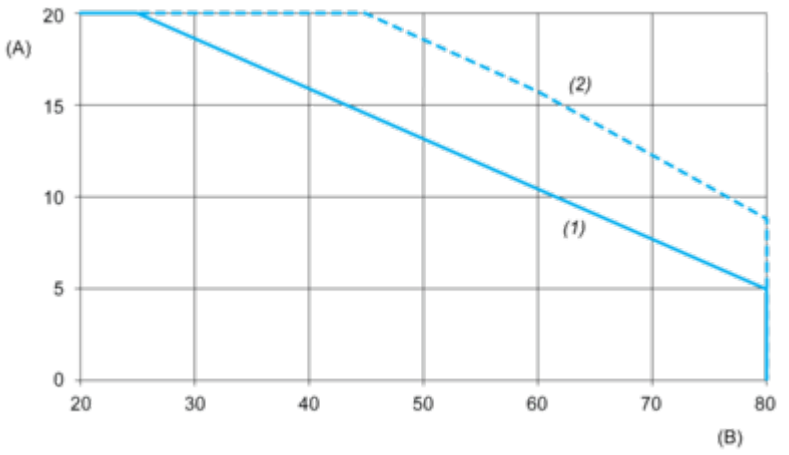


**A:** Laststrom (Ampere)
**B:** Umgebungstemperatur (°C)
**1:** Mehrere Einheiten, kein Mindestabstand zwischen Komponenten
**2:** Installation einer einzelnen Einheit, Abstand zu nebenliegenden Komponenten größer als 22,5 mm

Image of product / Alternate images

**Alternative**



