Produkta datu lapa

Specifikācijas



DIN rail mount relay, Harmony Solid State Relays, 35A, zeroVoltage switching, contactor configuration, input 4...32V DC, output 48...600V AC

SSD1A335BDC2

Galvenā

Produktu klāsts	Harmony cietvielu releji
Produkta vai sastāvdaļas veids	Modulārais DIN sliedes relejs
Ierīces īsais nosaukums	SSD1
kanālu skaits	1
Fāžu skaits	1 fāze
Produkta konfigurācijas veids	Kontaktora konfigurācija ar iespraužamu skrūvju ieeju
Montāžas atbalsts	35 mm simetriska DIN sliede atbilst IEC 60715
nominālā strāva	35 A
Izejas pārslēgšanas režīms	Nulles sprieguma pārslēgšana

Papildinošs

darbības frekvence	47...440 Hz
Nominālais nodoklis	Nepārtraukti
Izejas spriegums	48...600 V AC
vadības ķēdes spriegums	4...32 V DC
Pievilkšanas griezes moments	0,5 Nm priekš vadības ievade 5 lb.in priekš vadības ievade 2...2,2 Nm priekš slodzes izvade 18...20 mārciņas priekš slodzes izvade
Savienojumi - termināļi	Spraudnis skrūvju spailes, clamping connection capacity:0.14...3.30 mm², AWG 26...AWG 12 for ievade skrūvju spailes, clamping connection capacity:0,75...10 mm², AWG 20...AWG 8 for izvade
Dielektriskā izturība	4 kV AC priekš ievades/izvades ķēde 4 kV AC priekš ievade vai izvade lietā
nominālais impulsu izturības spriegums	6 kV pie ievades/izvades ķēde 6 kV pie ievade vai izvade lietā
Izolācijas pretestība	1000 MOhmpie 500 V DC
Vietējā signalizācija	pie vadības spriegums LED (zaļš)
uztveršanas spriegums	4 V DC ieslēgšana
izkrišanas spriegums	1 V DC izslēgšana
ievades strāvas diapazons	5…15 mA
cietvielu komutācijas veids	Nulles sprieguma pārslēgšana
Slodzes strāva	0,2…35 A
pārejošs pārspriegums	1200 V

Ir sasniegts maksimālais saīdzināmo produktu skaits. Lūdzu, atveriet sadaļu Salīdzināt produktus #SAITE# un izdzēsiet kādu produktu, lai turpinātu.

Ieplūdes strāva	1200 Apie 60 Hz
Maksimālais sprieguma kritums	< 1,3 V uz vietas
motora kontrollera vērtējums	1,5 kW/ 2 hppie 120 V AC 3,73 kW/ 5 hppie 240 V AC 7,46 kW/ 10 hppie 480 V AC
Elektromagnētiskā saderība	elektrostatiskā izlāde 6 kV kritēriji B kontakta izlāde atbilst IEC 61000-4-2 elektrostatiskā izlāde 8 kV kritēriji B gaisa izplūde atbilst IEC 61000-4-2 radīja RF traucējumus 10 V, 0,15...80 MHz kritēriji A 3. līmenis atbilst IEC 61000-4-6 elektriskās ātras pārejas/pārsprāgšanas imunitātes tests 2 kV, 5/100 kHz kritēriji B izvades porti atbilst IEC 61000-4-4 elektriskās ātras pārejas/pārsprāgšanas imunitātes tests 1 kV, 5/100 kHz kritēriji B ievades porti atbilst IEC 61000-4-4 izstarotā radiofrekvences elektromagnētiskā lauka imunitātes pārbaude 10 V/m, 80 MHz...1 GHz kritēriji A atbilst IEC 61000-4-3 izstarotā radiofrekvences elektromagnētiskā lauka imunitātes pārbaude 3 V/m, 1,4...6 GHz kritēriji A atbilst IEC 61000-4-3 pārsprieguma imunitātes tests 1 kV kritēriji B izvades porti rinda uz rindu atbilst IEC 61000-4-5 pārsprieguma imunitātes tests 2 kV kritēriji B izvades porti līnija pret zemi atbilst IEC 61000-4-5 pārsprieguma imunitātes tests 1 kV kritēriji B ievades porti līnija pret zemi atbilst IEC 61000-4-5 izstarotā emisija environment A for DC input supply atbilst CISPR 11 veiktā emisija environment A for DC input supply atbilst CISPR 11
ierīces formas apzīmējums	5. veidlapa pusvadītāju izvade DOL kontaktors
Maksimālais I²t kausēšanai	7200 A².s priekš 10 ms 6588 A².s priekš 8,33 ms
Maksimālā noplūdes strāva	1 mA ārpus stāvokļa
DV/dt	500 V/µs ārpus stāvokļa pie maksimālā nominālā sprieguma
Atbildes laiks	0,5 cikls (ieslēgšana) 0,5 cikls (izslēgšana)
Jaudas koeficients	0,5 ar maksimālo slodzi
īssavienojuma aizsardzības koordinācija	1. veids 2. veids
Pārsprieguma kategorija	III
Platums	22,5 mm
Augstums	94,6 mm
Dziļums	134,7 mm
testa poga	Bez testa pogas
Neto svars	0,301 kg
Ierīces prezentācija	Nokomplektēts produkts
aizsardzības ierīces veids	TV
Load Category	LCA
Rated frequency (fr)	47...440 Hz
Izmantošanas kategorija	AC-51 35 A conforming to IEC 60947-4-3
[Ui] nominālais izolācijas spriegums	600 V

Vide

Uzliesmojamības reitings	V-0 atbilst UL 94
Vibrācijas pretestība	0,75 mm (f = 10…150 Hz) atbilst IEC 60068-2-6

Triecienizturība	15 gn priekš 11 ms (maksimālais paātrinājums) , gareniskais stāvoklis atbilst IEC 60068-2-27 15 gn priekš 11 ms (maksimālais paātrinājums) , vertikālā pozīcija atbilst IEC 60068-2-27
Piesārņojuma pakāpe	2
Standarti	IEC 60947-4-3 IEC 62314 CSA C22.2 No 14-18 UL 508
IP aizsardzības pakāpe	IP20
Apkārtējā gaisa temperatūra darbībai	-40…80 °C
Apkārtējā gaisa temperatūra uzglabāšanai	-40…100 °C

Iepakošanas vienības

Pirmā iepakojuma vienības tips	PCE
Vienību skaits 1. iepakojumā	1
1. iepakojuma augstums	2,6 cm
1. iepakojuma platums	9,7 cm
1. iepakojuma garums	14,1 cm
1. iepakojuma svars	325,0 g
Otrā iepakojuma vienības tips	S02
Vienību skaits 2. iepakojumā	24
2. iepakojuma augstums	15,0 cm
2. iepakojuma platums	30,0 cm
2. iepakojuma garums	40,0 cm
2. iepakojuma svars	8,247 kg

Līguma garantija

Garantija (mēnešos)	18

Environmental Data

Schneider Electric mērķis ir līdz 2050. gadam sasniegt nulles emisiju statusu, izmantojot piegādes ķēdes partnerību, zemākas ietekmes materiālus un cirkularitāti, izmantojot mūsu pašreizējo kampaņu "Use Better, Use Longer, Use Again", lai pagarinātu produktu kalpošanas laiku un to pārstrādājamību.

Environmental Data skaidrojums >

Kā mēs novērtējam produktu ilgtspēju >

Ietekme uz vidi

Kopējā dzīves cikla oglekļa pēda	**5 kg CO2 eq.**
Ražošanas posma oglekļa pēdas nospiedums [A1–A3]	**2 kg CO2 eq.**
Izplatīšanas posma oglekļa pēdas nospiedums [A4]	**0.1 kg CO2 eq.**
Uzstādīšanas posma oglekļa pēdas nospiedums [A5]	**0 kg CO2 eq.**
Lietošanas posma oglekļa pēdas nospiedums [B2, B3, B4, B6]	**2 kg CO2 eq.**
Dzīves cikla beigu posma oglekļa pēdas nospiedums [C1–C4]	**0.4 kg CO2 eq.**
Vides informācijas publiskošana	**Produkta ietekme uz vidi**

Use Better

Materiāli un iepakojums

Iepakojums izgatavots no pārstrādāta kartona	**Jā**
Iepakojums bez plastmasas	**Jā**
SCIP numurs	**0989632d-3655-4e31-ab6b-2be102be141d**
ES RoHS direktīva	**Atbilst, Izmantojot Izņēmumu**
REACh regula	**Atsauce satur vielas virs noteiktās normas, kas rada ļoti lielas bažas**

Use Again

Pārsaiņošana un atkārtota ražošana

Pārstrādājamības potenciāls, %	**96**
Cirkularitātes profils	**Informācija par ekspluatācijas izbeigšanu**
Atgriešana	**Jā**

Dimensions Drawings

Dimensions

Dimensional Tolerances : ± 0.5 mm / 0.02 in.

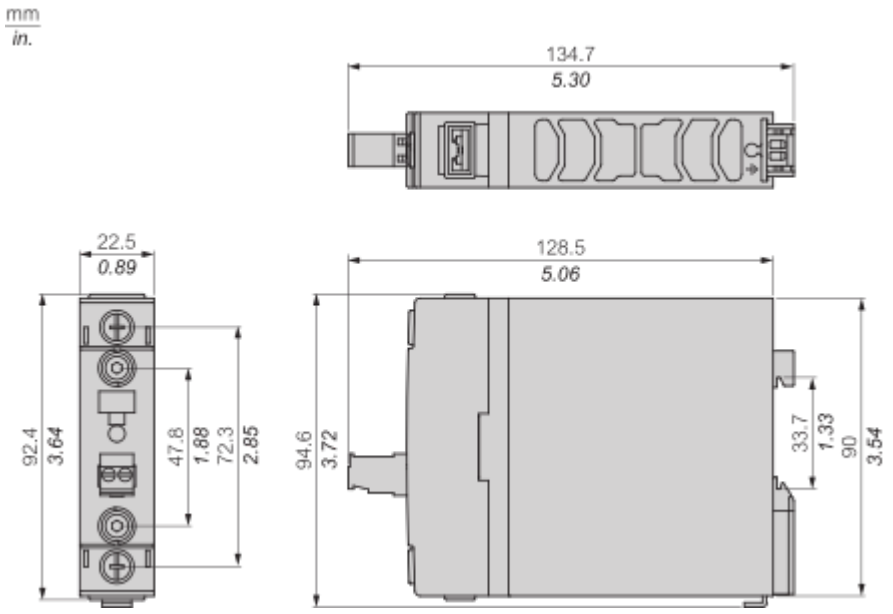

Mounting and Clearance

DIN rail mounting (Rail 35 mm/1.38 in.)

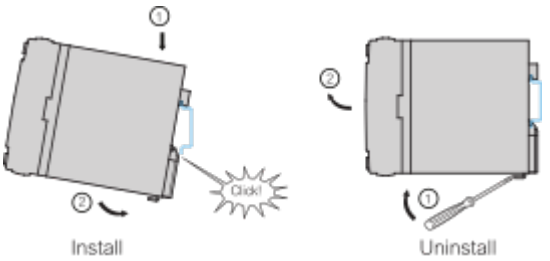

Note : Recommended distance between adjacent units is 22.5 mm / 0.89 inch minimum, to ensure heat dissipation through natural airflow.

Performance Curves

Derating Curves

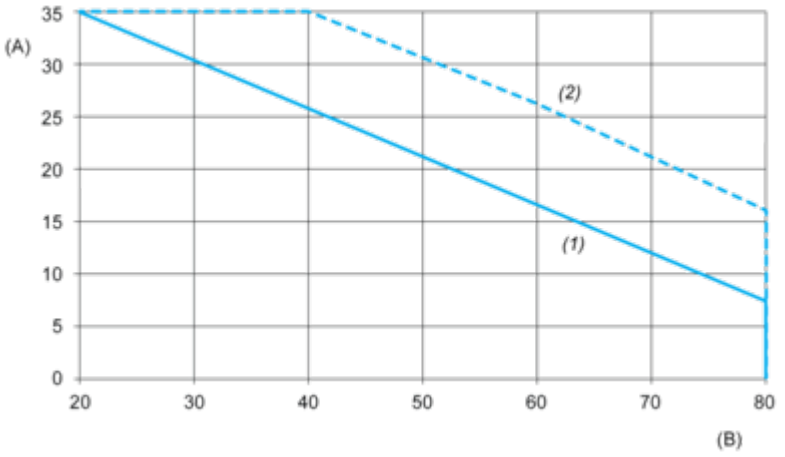

A : Load Current (Amperes)
B : Ambient Temperature (°C)
1 : Multiple units, no minimum spacing between components
2 : Installed single unit, distance to adjacent components more than 22.5 mm

Connections and Schema

Wiring Diagram

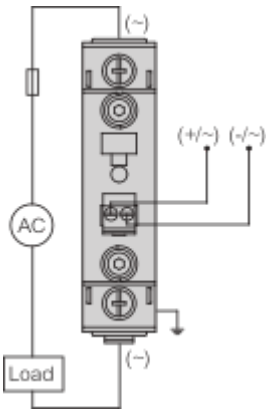

Produkta datu lapa SSD1A335BDC2

Image of product / Alternate images

Alternative





Produkta datu lapa SSD1A335BDC2





Produkta datu lapa SSD1A335BDC2



