Produktdatenblatt

Spezifikationen



Halbleiterrelais, Hutschiene, E: 4-32VDC, A:48-600VAC, 35A, 1ph, nullspannungsschaltend, FZ

SSD1A335BDC3

EAN Code: 3606489807931

Hauptmerkmale

Baureihe	Harmony Halbleiterrelais
Produkt- oder Komponententyp	Modulares Relais Hutschiene
Kurzbezeichnung des Geräts	SSD1
Anzahl der Kanäle	1
Anzahl der Phasen	1 Phase
Typ der Produktkonfiguration	Schützkonfiguration mit Federzugklemme
Montagehalterung	35 mm symmetrische DIN-Schiene entspricht IEC 60715
Bemessungsstrom	35 A
Schaltverhalten Ausgang	Nullspannungsschaltung

Zusatzmerkmale

Betriebsfrequenz	47 - 440 Hz
Nennleistung	Unterbrechungsfrei
Ausgangsspannung	48 - 600 V AC
Steuerkreisspannung	4 - 32 V DC
[M] Anzugsdrehmoment	2 - 2,2 Nm für Lastausgang 18 - 20 lb.in für Lastausgang
Anschlüsse - Klemmen	Steckbar Federklemme, clamping connection capacity:0.14...3.30 mm², AWG 26 - AWG 12 for Eingang Schraubklemme, clamping connection capacity:0,75 - 10 mm², AWG 20 - AWG 8 for Ausgang
Durchschlagfestigkeit	4 kV AC für Eingangs-/Ausgangskreis 4 kV AC für Eingang oder Ausgang zum Gehäuse
Bemessungs-Stoßspannungsfestigkeit	6 kV für Eingangs-/Ausgangskreis 6 kV für Eingang oder Ausgang zum Gehäuse
Isolationswiderstand	1.000 MOhm bei 500 V DC
Lokale Signalisierung	LED (grün) für Steuerspannung
Anzugsspannung	4 V DC einschalten
Abfallspannung	1 V DC ausschalten
Eingangsstrom-Bereich	5…15 mA
Typ der Halbleiterschaltung	Nullspannungsschaltung
Laststrom	0,2…35 A
Transiente Überspannung	1200 V
Einschaltstrom	1200 A bei 60 Hz

Bruttopreisliste für Deutschland zuzüglich Zuschläge, Frachtkosten und Mehrwertsteuer, gültig ab dem 1. Januar 2024. Irrtum und Änderungen vorbehalten. Es gelten die AGBs der Schneider Electric GmbH.

Haftungsausschluss: Diese Dokumentation dient nicht als Ersatz für die Beurteilung der Eignung oder Verlässlichkeit dieser Produkte für bestimmte Verwendungsbereiche des Benutzers und darf nicht zu diesem Zweck verwendet werden.

Max. Spannungsabfall	<1,3 V eingeschaltet
Motorreglerleistung	1,5 kW/2 hp bei 120 V AC 3,73 kW/5 hp bei 240 V AC 7,46 kW/10 hp bei 480 V AC
Elektromagnetische Verträglichkeit	Elektrostatische Entladung 6 kV Kriterien B Kontaktentladung entspricht IEC 61000-4-2 Elektrostatische Entladung 8 kV Kriterien B Luftaustritt entspricht IEC 61000-4-2 Leitungsgebundene HF-Störungen 10 V, 0,15 - 80 MHz Kriterien A Level 3 entspricht IEC 61000-4-6 Elektrische Funkentstörfestigkeitsprüfung 2 kV, 5/100 kHz Kriterien B Ausgänge entspricht IEC 61000-4-4 Elektrische Funkentstörfestigkeitsprüfung 1 kV, 5/100 kHz Kriterien B Eingänge entspricht IEC 61000-4-4 Prüfung der Störfestigkeit gegen abgestrahlte hochfrequente elektromagnetische Felder 10 V/m, 80 MHz - 1 GHz Kriterien A entspricht IEC 61000-4-3 Prüfung der Störfestigkeit gegen abgestrahlte hochfrequente elektromagnetische Felder 3 V/m, 1,4 - 6 GHz Kriterien A entspricht IEC 61000-4-3 Prüfung der Störfestigkeit gegen Überspannungen 1 kV Kriterien B Ausgänge Zeile für Zeile entspricht IEC 61000-4-5 Prüfung der Störfestigkeit gegen Überspannungen 2 kV Kriterien B Ausgänge Leitung zur Erde entspricht IEC 61000-4-5 Prüfung der Störfestigkeit gegen Überspannungen 1 kV Kriterien B Eingänge Leitung zur Erde entspricht IEC 61000-4-5 Abgestrahlte Emission environment A for DC input supply entspricht CISPR 11 Leitungsgebundene Emission environment A for DC input supply entspricht CISPR 11
Bezeichnung der Geräteform	Form 5 Halbleiterausgang DOL-Schütz
max. I²t für die Schmelzsicherung	7200 A².s für 10 ms 6588 A².s für 8,33 ms
Max. Leckstrom	1 mA ausgeschaltet
dv/dt	500 V/µs ausgeschaltet bei maximaler Nennspannung
[tA] Antwortzeit	0,5 Zyklen (einschalten) 0,5 Zyklen (ausschalten)
Leistungsfaktor	0,5 mit Höchstlast
Koordination des Kurzschlussschutzes	Typ 1 Typ 2
Überspannungskategorie	III
Breite	22,5 mm
Höhe	94,6 mm
Tiefe	135,2 mm
Prüftaster	Ohne Prüftaster
Produktgewicht	0,3 kg
Gerätedarstellung	Vollständiges Produkt
Schutzgerätetyp	TVS
Load Category	LCA
[fr] Bemessungsfrequenz	47 - 440 Hz
Nutzungskategorie	AC-51 35 A conforming to IEC 60947-4-3
[Ui] Bemessungs-Isolationsspannung	600 V

Montage

Entflammbarkeitsbewertung	V-0 entspricht UL 94
Vibrationsfestigkeit	0,75 mm (f = 10…150 Hz) entspricht IEC 60068-2-6

Stoßfestigkeit	15 Gn für 11 ms (Maximalbeschleunigung) , Position in Längsrichtung entspricht IEC 60068-2-27 15 Gn für 11 ms (Maximalbeschleunigung) , senkrechte Position entspricht IEC 60068-2-27
Verschmutzungsgrad	2
Normen	IEC 60947-4-3 IEC 62314 CSA C22.2 No 14-18 UL 508
Schutzart (IP)	IP20
Umgebungstemperatur bei Betrieb	-40…80 °C
Umgebungstemperatur bei Lagerung	-40…100 °C

Verpackungseinheiten

VPE 1 Art	PCE
Anzahl der Geräte pro Packung	1
VPE 1 Höhe	2,600 cm
VPE 1 Breite	9,700 cm
VPE 1 Länge	14,100 cm
Verpackungsgewicht (Lbs)	332,000 g
VPE 2 Art	S02
VPE 2 Menge	24
VPE 2 Höhe	15,000 cm
VPE 2 Breite	30,000 cm
VPE 2 Länge	40,000 cm
VPE 2 Gewicht	8,220 kg

Vertragliche Gewährleistung

Garantie (in Monaten)	18

Environmental Data

Schneider Electric hat sich zum Ziel gesetzt, den Net Zero-Status bis 2050 durch Lieferkettenpartnerschaften, Materialien mit geringerer Auswirkung und Kreislaufbildung über unsere laufende Kampagne "Use Better, Use Longer, Use Again" zu erreichen, um die Lebensdauer und Recyclingfähigkeit der Produkte zu verlängern.

Erläuterung der Environmental Data >

Wie wir die Produktnachhaltigkeit bewerten >

Umweltbilanz

Total lifecycle Carbon footprint	**5 kg CO2 eq.**
CO_2-Fußabdruck der Herstellungsphase [A1 bis A3]	**2 kg CO2 eq.**
CO_2-Fußabdruck der Distributionsphase [A4]	**0.1 kg CO2 eq.**
CO_2-Fußabdruck der Installationsphase [A5]	**0 kg CO2 eq.**
CO_2-Fußabdruck der Nutzungsphase [B2, B3, B4, B6]	**2 kg CO2 eq.**
CO_2-Fußabdruck der End-of-Life-Phase [C1 bis C4]	**0.4 kg CO2 eq.**
Umweltproduktdeklaration	**Produktumweltprofil**

Use Better

Materialien und Verpackung

Durchschnittlicher Prozentsatz des recycelten Metallgehaltes	**88 %**
Verpackung mit Recycling-Karton	**Ja**
Verpackung ohne Kunststoff	**Ja**
SCIP-Nummer	**134201bc-d293-4667-9cca-10a7f11729e0**
EU-RoHS-Richtlinie	**Freistellungskonform**
REACh-Verordnung	**Produkt beinhaltet besorgniserregende Stoffe (SVHC) über dem Schwellwert**

Use Again

Reproduktion

Recyclingfähigkeitspotential in %	**96**
Circular Econmomy-Eignung	**Entsorgungsinformationen**
Rücknahme	**Ja**

Maßzeichnungen

Abmessungen

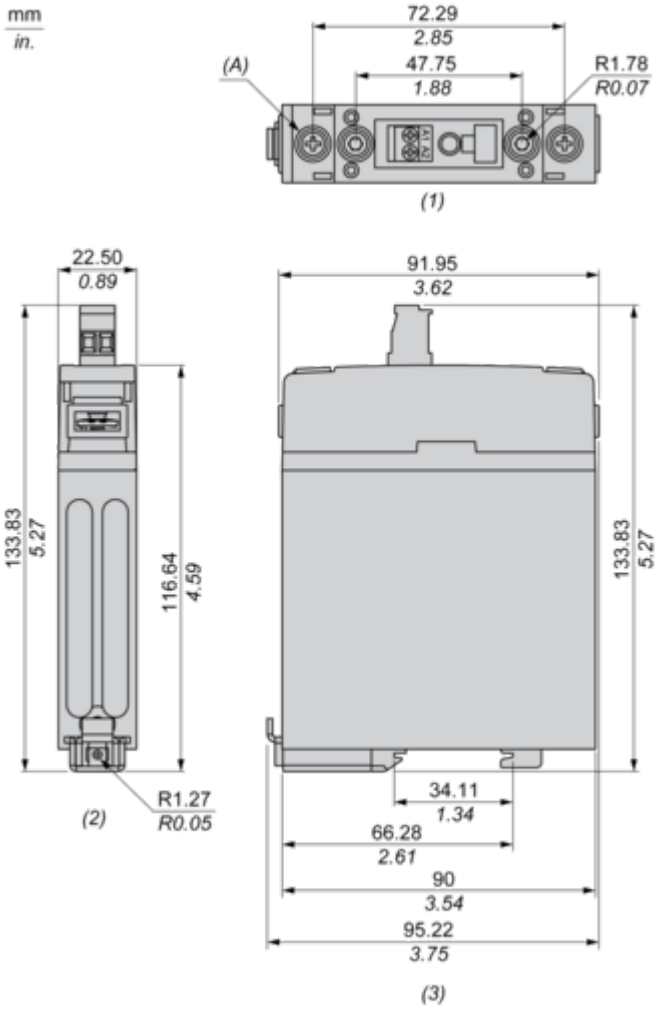

(1) Frontansicht
(2) Draufsicht
(3) Seitenansicht
(A) Stiftschraube 8-32 Höhenprofil 1/4" x 48 UNS (2 Positionen)

Leistungskurven

Derating-Kurven

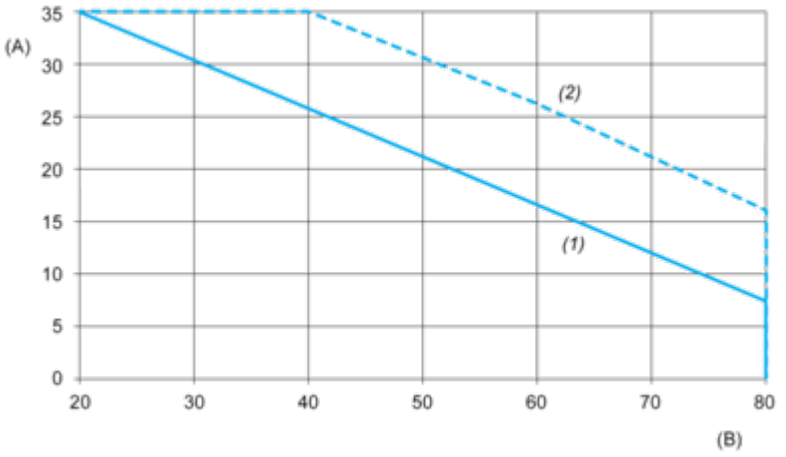

A: Laststrom (Ampere)
B: Umgebungstemperatur (°C)
1: Mehrere Einheiten, kein Mindestabstand zwischen Komponenten
2: Installation einer einzelnen Einheit, Abstand zu nebenliegenden Komponenten größer als 22,5 mm

Image of product / Alternate images

Alternative



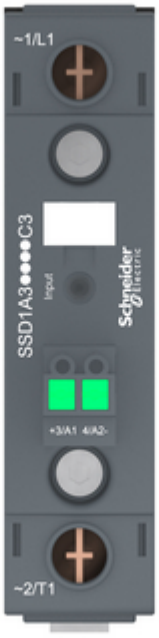


Scan for User Guide
SSD1A3●●●●C3
SOLID STATE RELAY
35A AC-51 (IEC 60947-4-3)
12A (IEC 62314)
IP20
Torque 2Nm (2.2Nm)



