# Produkta datu lapa

Specifikācijas



## DIN rail mount relay, Harmony Solid State Relays, 45A, zeroVoltage switching, contactor configuration , input 4 to 32V DC, output 48 to 600V AC

SSD1A345BDC3

## Galvenā

| | |
|---|---|
| **Produktu klāsts** | Harmony cietvielu releji |
| **Produkta vai sastāvdaļas veids** | Modulārais DIN sliedes relejs |
| **Ierīces īsais nosaukums** | SSD1 |
| **kanālu skaits** | 1 |
| **Fāžu skaits** | 1 fāze |
| **Produkta konfigurācijas veids** | Kontaktora konfigurācija ar iespraužamu atsperes ieeju |
| **Montāžas atbalsts** | 35 mm simetriska DIN sliede atbilst IEC 60715 |
| **nominālā strāva** | 45 A |
| **Izejas pārslēgšanas režīms** | Nulles sprieguma pārslēgšana |

## Papildinošs

| | |
|---|---|
| **darbības frekvence** | 47...440 Hz |
| **Nominālais nodoklis** | Nepārtraukti |
| **Izejas spriegums** | 48...600 V AC |
| **vadības ķēdes spriegums** | 4...32 V DC |
| **Pievilkšanas griezes moments** | 2...2,2 Nm priekš slodzes izvade<br>18...20 mārciņas priekš slodzes izvade |
| **Savienojumi - termināļi** | Spraudnis atsperu spailes, clamping connection capacity:0.14...3.30 mm², AWG 26...AWG 12 for ievade<br>skrūvju spaile, clamping connection capacity:0,75...10 mm², AWG 20...AWG 8 for izvade |
| **Dielektriskā izturība** | 4 kV AC priekš ievades/izvades ķēde<br>4 kV AC priekš ievade vai izvade lietā |
| **nominālais impulsu izturības spriegums** | 6 kV pie ievades/izvades ķēde<br>6 kV pie ievade vai izvade lietā |
| **Izolācijas pretestība** | 1000 MOhmpie 500 V DC |
| **Vietējā signalizācija** | pie vadības spriegums LED ( zaļš) |
| **uztveršanas spriegums** | 4 V DC ieslēgšana |
| **izkrišanas spriegums** | 1 V DC izslēgšana |
| **ievades strāvas diapazons** | 5…15 mA |
| **cietvielu komutācijas veids** | Nulles sprieguma pārslēgšana |
| **Slodzes strāva** | 0,2…45 A |
| **pārejošs pārspriegums** | 1200 V |
| **Ieplūdes strāva** | 1200 Apie 60 Hz |

Ir sasniegts maksimālais saīdzināmo produktu skaits. Lūdzu, atveriet sadaļu Salīdzināt produktus #SAITE# un izdzēsiet kādu produktu, lai turpinātu.

| | |
|---|---|
| **Maksimālais sprieguma kritums** | < 1,3 V uz vietas |
| **motora kontrollera vērtējums** | 0,75 kW/ 1 hppie 120 V AC<br>2,24 kW/ 3 hppie 240 V AC<br>3,73 kW/ 5 hppie 480 V AC |
| **Elektromagnētiskā saderība** | elektrostatiskā izlāde 6 kV kritēriji B kontakta izlāde atbilst IEC 61000-4-2<br>elektrostatiskā izlāde 8 kV kritēriji B gaisa izplūde atbilst IEC 61000-4-2<br>radīja RF traucējumus 10 V, 0,15...80 MHz kritēriji A 3. līmenis atbilst IEC 61000-4-6<br>elektriskās ātras pārejas/pārsprāgšanas imunitātes tests 2 kV, 5/100 kHz kritēriji B izvades porti atbilst IEC 61000-4-4<br>elektriskās ātras pārejas/pārsprāgšanas imunitātes tests 1 kV, 5/100 kHz kritēriji B ievades porti atbilst IEC 61000-4-4<br>izstarotā radiofrekvences elektromagnētiskā lauka imunitātes pārbaude 10 V/m, 80 MHz...1 GHz kritēriji A atbilst IEC 61000-4-3<br>izstarotā radiofrekvences elektromagnētiskā lauka imunitātes pārbaude 3 V/m, 1,4...6 GHz kritēriji A atbilst IEC 61000-4-3<br>pārsprieguma imunitātes tests 1 kV kritēriji B izvades porti rinda uz rindu atbilst IEC 61000-4-5<br>pārsprieguma imunitātes tests 2 kV kritēriji B izvades porti līnija pret zemi atbilst IEC 61000-4-5<br>pārsprieguma imunitātes tests 1 kV kritēriji B ievades porti līnija pret zemi atbilst IEC 61000-4-5<br>izstarotā emisija environment A for DC input supply atbilst CISPR 11<br>veiktā emisija environment A for DC input supply atbilst CISPR 11 |
| **ierīces formas apzīmējums** | 5. veidlapa pusvadītāju izvade DOL kontaktors |
| **Maksimālais I²t kausēšanai** | 7200 A².s priekš 10 ms<br>6588 A².s priekš 8,33 ms |
| **Maksimālā noplūdes strāva** | 1 mA ārpus stāvokļa |
| **DV/dt** | 500 V/µs ārpus stāvokļa pie maksimālā nominālā sprieguma |
| **Atbildes laiks** | 0,5 cikls ( ieslēgšana)<br>0,5 cikls ( izslēgšana) |
| **Jaudas koeficients** | 0,5 ar maksimālo slodzi |
| **īssavienojuma aizsardzības koordinācija** | 1. veids<br>2. veids |
| **Pārsprieguma kategorija** | III |
| **Platums** | 45 mm |
| **Augstums** | 113,1 mm |
| **Dziļums** | 148,1 mm |
| **testa poga** | Bez testa pogas |
| **Neto svars** | 0,503 kg |
| **Ierīces prezentācija** | Nokomplektēts produkts |
| **aizsardzības ierīces veids** | TV |
| **Load Category** | LCA |
| **Rated frequency (fr)** | 47...440 Hz |
| **Izmantošanas kategorija** | AC-51 45 A conforming to IEC 60947-4-3 |
| **[Ui] nominālais izolācijas spriegums** | 600 V |

# Vide

| | |
|---|---|
| **Uzliesmojamības reitings** | V-0 atbilst UL 94 |
| **Vibrācijas pretestība** | 0,75 mm (f = 10…150 Hz) atbilst IEC 60068-2-6 |
| **Triecienizturība** | 15 gn priekš 11 ms ( maksimālais paātrinājums) , gareniskais stāvoklis atbilst IEC 60068-2-27<br>15 gn priekš 11 ms ( maksimālais paātrinājums) , vertikālā pozīcija atbilst IEC 60068-2-27 |

| | |
|---|---|
| **Piesārņojuma pakāpe** | 2 |
| **Standarti** | IEC 60947-4-3<br>IEC 62314<br>CSA C22.2 No 14-18<br>UL 508 |
| **IP aizsardzības pakāpe** | IP20 |
| **Apkārtējā gaisa temperatūra darbībai** | -40…80 °C |
| **Apkārtējā gaisa temperatūra uzglabāšanai** | -40…100 °C |

## Iepakošanas vienības

| | |
|---|---|
| **Pirmā iepakojuma vienības tips** | PCE |
| **Vienību skaits 1. iepakojumā** | 1 |
| **1. iepakojuma augstums** | 5,3 cm |
| **1. iepakojuma platums** | 12,0 cm |
| **1. iepakojuma garums** | 14,5 cm |
| **1. iepakojuma svars** | 560,0 g |
| **Otrā iepakojuma vienības tips** | S02 |
| **Vienību skaits 2. iepakojumā** | 10 |
| **2. iepakojuma augstums** | 15,0 cm |
| **2. iepakojuma platums** | 30,0 cm |
| **2. iepakojuma garums** | 40,0 cm |
| **2. iepakojuma svars** | 6,058 kg |

## Līguma garantija

| | |
|---|---|
| **Garantija (mēnešos)** | 18 |

## Environmental Data

Schneider Electric mērķis ir līdz 2050. gadam sasniegt nulles emisiju statusu, izmantojot piegādes ķēdes partnerību, zemākas ietekmes materiālus un cirkularitāti, izmantojot mūsu pašreizējo kampaņu "Use Better, Use Longer, Use Again", lai pagarinātu produktu kalpošanas laiku un to pārstrādājamību.

Environmental Data skaidrojums >

Kā mēs novērtējam produktu ilgtspēju >

### Ietekme uz vidi

| | |
|---|---|
| Kopējā dzīves cikla oglekļa pēda | **6 kg CO2 eq.** |
| Ražošanas posma oglekļa pēdas nospiedums [A1–A3] | **3 kg CO2 eq.** |
| Izplatīšanas posma oglekļa pēdas nospiedums [A4] | **0.1 kg CO2 eq.** |
| Uzstādīšanas posma oglekļa pēdas nospiedums [A5] | **0.1 kg CO2 eq.** |
| Lietošanas posma oglekļa pēdas nospiedums [B2, B3, B4, B6] | **2 kg CO2 eq.** |
| Dzīves cikla beigu posma oglekļa pēdas nospiedums [C1–C4] | **0.7 kg CO2 eq.** |
| Vides informācijas publiskošana | **Produkta ietekme uz vidi** |

## Use Better

### Materiāli un iepakojums

| | |
|---|---|
| Iepakojums izgatavots no pārstrādāta kartona | **Jā** |
| Iepakojums bez plastmasas | **Jā** |
| SCIP numurs | **0989632d-3655-4e31-ab6b-2be102be141d** |
| ES RoHS direktīva | **Atbilst, Izmantojot Izņēmumu** |
| REACh regula | **Atsauce satur vielas virs noteiktās normas, kas rada ļoti lielas bažas** |

## Use Again

### Pārsaiņošana un atkārtota ražošana

| | |
|---|---|
| Pārstrādājamības potenciāls, % | **96** |
| Cirkularitātes profils | **Informācija par ekspluatācijas izbeigšanu** |
| Atgriešana | **Jā** |

Dimensions Drawings

## Dimensions

**Dimensional Tolerances : ± 0.5 mm / 0.02 in.**

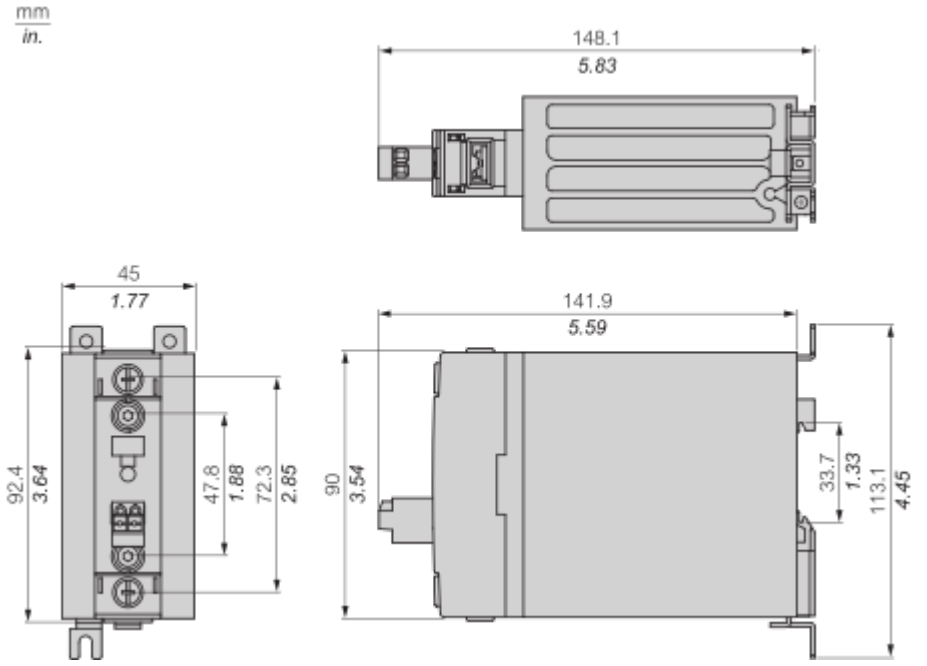

## Mounting and Clearance

### DIN rail mounting (Rail 35 mm/1.38 in.)

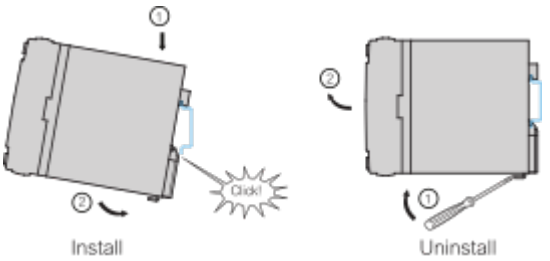


**Note :** Recommended distance between adjacent units is 22.5 mm / 0.89 inch minimum, to ensure heat dissipation through natural airflow.

## Performance Curves

### Derating Curves

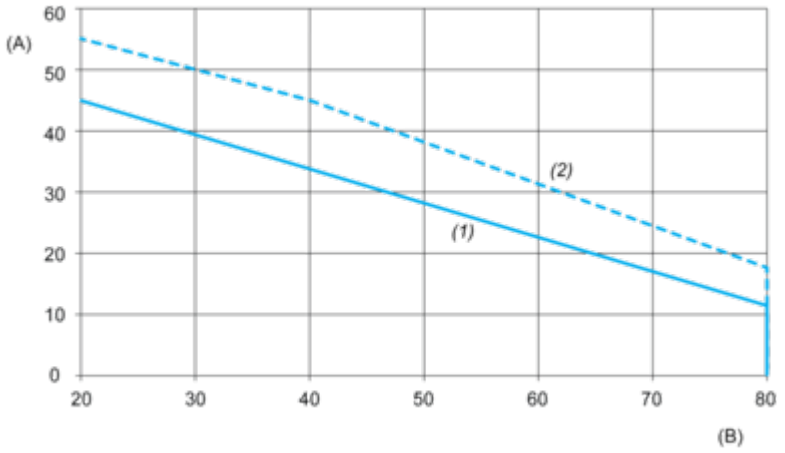


**A :** Load Current (Amperes)
**B :** Ambient Temperature (°C)
**1 :** Multiple units, no minimum spacing between components
**2 :** Installed single unit, distance to adjacent components more than 22.5 mm

Connections and Schema

**Wiring Diagram**

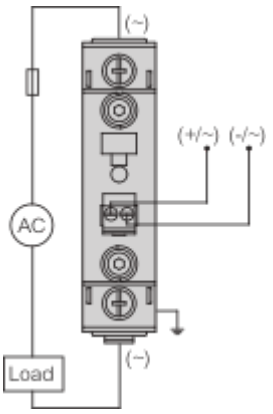

Image of product / Alternate images

**Alternative**



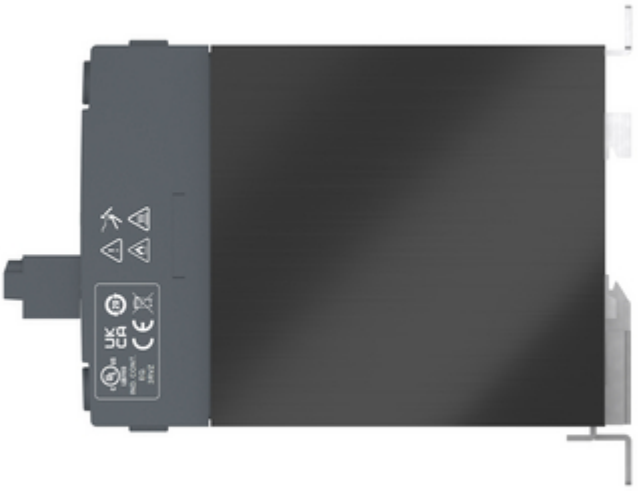

# Produkta datu lapa SSD1A345BDC3





