Produktdatenblatt

Spezifikationen



Leistungsrelais RPF, 2 W, 30 A, 12 VDC

RPF2BJD

EAN Code: 3389119401623

Hauptmerkmale

Baureihe	Harmony Elektromechanische Relais
Name der Reihe	RPF Serie
Produkt- oder Komponententyp	DIN-Schienen-/Schalttafeleinbaurelais
Art und Zusammensetzung der Kontakte	2 Wechslerkontakte
Gerätetyp	Leistungsrelais
[Uc] Steuerkreisspannung	12 V DC
LED-Statusanzeige	Ohne
Steuerungstyp	Ohne verriegelbaren Prüftaster
[Ithe] Konventioneller eingeschlossener thermischer Strom	25 A bei -40…55 °C Relais nebeneinander ohne Abstand 30 A bei -40…55 °C 13 mm Abstand zwischen zwei Relais

Zusatzmerkmale

Steuerkreisspannungsgrenzen	9,6 - 13,2 V
[Ie] Bemessungs-Betriebsstrom	30 A bei 277 V nein (AC) entspricht UL 20 A bei 28 V nein (DC) entspricht UL 30 A bei 250 V nein (AC) entspricht IEC 25 A bei 28 V nein (DC) entspricht IEC 3 A bei 277 V Öffner (Ö) (AC) entspricht UL 3 A bei 28 V Öffner (Ö) (DC) entspricht UL 3 A bei 250 V Öffner (Ö) (AC) entspricht IEC 3 A bei 28 V Öffner (Ö) (DC) entspricht IEC
Durchschnittlicher Verbrauch	1,7 W
CAD-Gesamtbreite	33,7 mm
CAD-Gesamthöhe	68,5 mm
CAD-Gesamttiefe	39,2 mm
Kompatibilitätscode	RPF
[Ui] Bemessungs-Isolationsspannung	250 V entspricht IEC 300 V entspricht UL
Max. Schaltspannung	250 V entspricht IEC
Ausfallspannungsschwelle	>= 0,1 Uc
Min. Schaltstrom	500 mA
Max. Schaltleistung	7.500 VA/700 W
Durchschnittlicher Widerstand	86 Ohm bei 20 °C ± 10 %
Mechanische Lebensdauer	5000000 Zyklen
Elektrische Lebensdauer	100000 Zyklen für ohmsch Belastung
Daten bezüglich Sicherheit und Zuverlässigkeit	B10d = 100.000

Bruttopreisliste für Deutschland zuzüglich Zuschläge, Frachtkosten und Mehrwertsteuer, gültig ab dem 1. Januar 2024. Irrtum und Änderungen vorbehalten. Es gelten die AGBs der Schneider Electric GmbH.

Haftungsausschluss: Diese Dokumentation dient nicht als Ersatz für die Beurteilung der Eignung oder Verlässlichkeit dieser Produkte für bestimmte Verwendungsbereiche des Benutzers und darf nicht zu diesem Zweck verwendet werden.

Betriebsrate	<= 1.200 Zyklen/Stunde unter Last <= 18.000 Zyklen/Stunde keine Last
Auslastungskoeffizient	10 %
Durchschlagfestigkeit	2000 V AC zwischen Polen mit grundlegend 4000 V AC zwischen Spule und Kontakt mit verstärkt 1500 V AC zwischen Kontakten mit Mikro-Abschaltung
[Uimp] Bemessungs-Stoßspannungsfestigkeit	4 kV während 1,2/50 µs
Schutzkategorie	RT II
Verschmutzungsgrad	3
Montagehalterung	DIN-Schiene Platte
Betriebsposition	Jede Position
Prüfklassen	Level A Gruppenmontage
Gerätedarstellung	Vollständiges Produkt
Kontaktmaterial	Silber-Zinnoxid
Stiftform	Flach (Typ Faston)
Produktgewicht	0,082 kg

Montage

Umgebungstemperatur bei Betrieb	-40…55 °C
Schutzart (IP)	IP40 entspricht IEC 60529
Normen	UL 508 CSA C22.2 Nr. 14 IEC 61810-1
Produktzertifizierungen	CE CSA GOST UL
Umgebungstemperatur bei Lagerung	-40…85 °C
Vibrationsfestigkeit	3 Gn, Amplitude = ± 1 mm (f = 10…150 Hz)5 Zyklen in Betrieb 10 Gn, Amplitude = ± 1 mm (f = 10…150 Hz)5 Zyklen nicht in Betrieb
Stoßfestigkeit	10 Gn für in Betrieb 30 gn für nicht in Betrieb

Verpackungseinheiten

VPE 1 Art	PCE
Anzahl der Geräte pro Packung	1
VPE 1 Höhe	4,200 cm
VPE 1 Breite	3,500 cm
VPE 1 Länge	6,900 cm
Verpackungsgewicht (Lbs)	83,000 g
VPE 2 Art	BB1
VPE 2 Menge	10
VPE 2 Höhe	15,000 cm
VPE 2 Breite	5,000 cm
VPE 2 Länge	20,000 cm

VPE 2 Gewicht	907,000 g
VPE 3 Art	S02
VPE 3 Menge	60
VPE 3 Höhe	15,000 cm
VPE 3 Breite	30,000 cm
VPE 3 Länge	40,000 cm
VPE 3 Gewicht	5,925 kg

Vertragliche Gewährleistung

Garantie (in Monaten)	18

Environmental Data

Schneider Electric hat sich zum Ziel gesetzt, den Net Zero-Status bis 2050 durch Lieferkettenpartnerschaften, Materialien mit geringerer Auswirkung und Kreislaufbildung über unsere laufende Kampagne "Use Better, Use Longer, Use Again" zu erreichen, um die Lebensdauer und Recyclingfähigkeit der Produkte zu verlängern.

Erläuterung der Environmental Data >

Wie wir die Produktnachhaltigkeit bewerten >

Umweltbilanz

Total lifecycle Carbon footprint	**28 kg CO2 eq.**
CO_2-Fußabdruck der Herstellungsphase [A1 bis A3]	**0.7 kg CO2 eq.**
CO_2-Fußabdruck der Distributionsphase [A4]	**0.1 kg CO2 eq.**
CO_2-Fußabdruck der Installationsphase [A5]	**0 kg CO2 eq.**
CO_2-Fußabdruck der Nutzungsphase [B2, B3, B4, B6]	**27 kg CO2 eq.**
CO_2-Fußabdruck der End-of-Life-Phase [C1 bis C4]	**0.2 kg CO2 eq.**
Umweltproduktdeklaration	**Produktumweltprofil**

Use Better

Materialien und Verpackung

Verpackung mit Recycling-Karton	**Ja**
Verpackung ohne Kunststoff	**Ja**
EU-RoHS-Richtlinie	**Konform**
REACh-Verordnung	**Produkt beinhaltet besorgniserregende Stoffe (SVHC) nicht über dem Schwellwert**

Use Again

Reproduktion

Recyclingfähigkeitspotential in %	**1**
Circular Econmomy-Eignung	**Keine besonderen Recycling-Verfahren erforderlich**
Rücknahme	**Ja**

Maßzeichnungen

Abmessungen

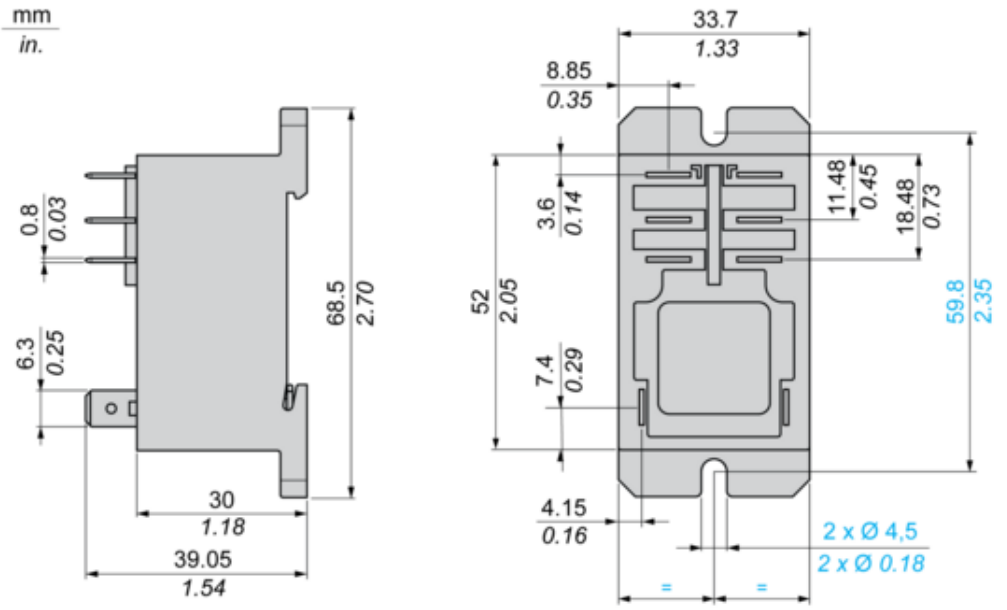

Anschlüsse und Schema

Verdrahtungsplan

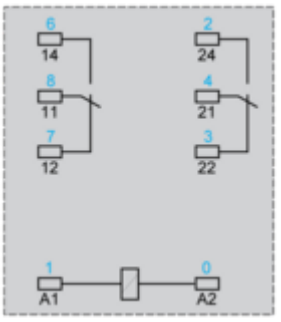

Blau dargestellte Symbole entsprechen der Nema-Kennzeichnung.

Leistungskurven

Elektrische Lebensdauer der Kontakte

Ohmsche Wechselstromlast

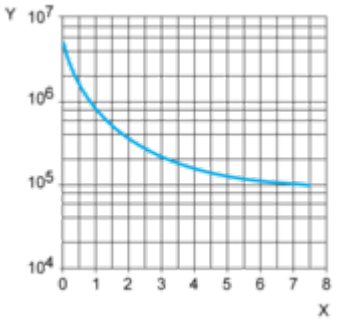

X Schaltkapazität (kVA)
Y Lebensdauer (Anzahl Betriebszyklen)

Reduzierungskoeffizient für induktive Wechselstromlast (je nach Leistungsfaktor cos ϕ)

Lebensdauer (induktive Last) = Lebensdauer (ohmsche Last) x Reduzierungskoeffizient

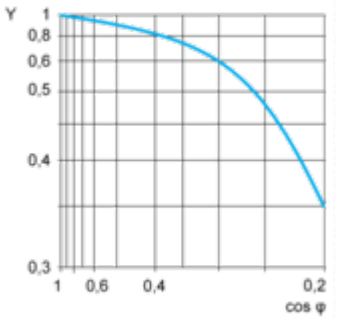

Y Reduzierungskoeffizient

Max. Schaltkapazität bei ohmscher Gleichstromlast

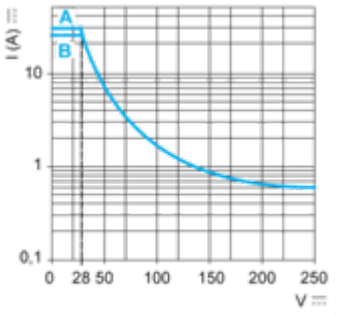

A 30 A
B 25 A
Hinweis: Diese Kennlinien gelten für typische Werte. Die tatsächliche Lebensdauer ist abhängig von der Last, vom Arbeitszyklus usw.

Image of product / Alternate images

Alternative






30 A 120 / 277 VAC
20 A 28 VDC
1 HP 120 VAC
3 HP 240 VAC
110 LRA/25.3 FLA, 240 VAC (NO) hermt. refrig. comp
3 A 28 VDC / 277 VAC (NC)
Suitable for use on a circuit capable of delivering not more than 5000 rms symmetrical amperes, 240 Vac maximum when protected by 60 A RS class fuses.
Use Fuses Only
170M
225619



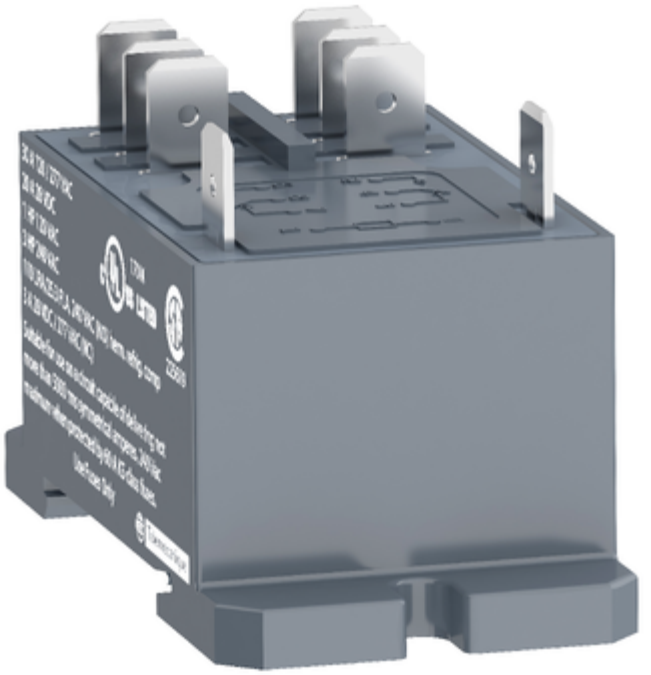



Image of product in real life situation

