Produkta datu lapa

Specifikācijas



Barošanas relejs, Harmony elektromehāniskie releji, DIN sliedes vai paneļa stiprinājuma relejs, 30A, 2CO, 230V AC

RPF2BP7

Galvenā

Produktu klāsts	Harmony elektromehāniskie releji
Sērijas nosaukums	RPF sērija
Produkta vai sastāvdaļas veids	DIN sliedes/paneļa stiprinājuma relejs
Kontaktligzdas tips	2 C/O
Releja tips	Jaudas relejs
[Uc] vadības ķēdes spriegums	230 V AC 50/60 Hz
Statusa gaismas diode	Bez
Kontroles veids	Bez bloķējamas pārbaudes pogas
[Ithe] parastā slēgtā termiskā strāva	25 A pie -40…55 °C releji blakus bez spraugas 30 A pie -40…55 °C 13 mm atstarpe starp diviem relejiem

Papildinošs

Vadības ķēdes sprieguma robežas	184...253 V
[Ie] nominālā darba strāva	30 A pie 277 V (AC) NO atbilst UL 20 A pie 28 V (DC) NO atbilst UL 30 A pie 250 V (AC) NO atbilst IEC 25 A pie 28 V (DC) NO atbilst IEC 3 A pie 277 V (AC) NC atbilst UL 3 A pie 28 V (DC) NC atbilst UL 3 A pie 250 V (AC) NC atbilst IEC 3 A pie 28 V (DC) NC atbilst IEC
Vidējais spoles patēriņš	4 VA pie 60 Hz
CAD kopējais platums	33,7 mm
CAD kopējais augstums	68,5 mm
CAD kopējais dziļums	39,2 mm
Saderības kods	RPF
[Ui] nominālais izolācijas spriegums	250 V atbilst IEC 300 V atbilst UL
Maksimālais pārslēgšanas spriegums	250 V atbilst IEC
Izkrišanas sprieguma slieksnis	>= 0,15 Uc
Minimālā pārslēgšanas strāva	500 mA
Maksimālā pārslēgšanas jauda	7500 VA/700 W
Vidējā pretestība	15600 Ohmpie 20 °C +/- 15 %
Mehāniskā izturība	5000000 cikli
Elektriskā izturība	100000 cikli pie pretestības
Drošības uzticamības dati	B10d = 100 000

Ir sasniegts maksimālais saīdzināmo produktu skaits. Lūdzu, atveriet sadaļu Saīdzināt produktus #SAITE# un izdzēsiet kādu produktu, lai turpinātu.

Darbības ātrums	<= 1200 cikli stundā zem slodzes <= 18000 cikli stundā bez slodzes
Izmantošanas koeficients	10 %
Dielektriskā izturība	2000 V AC starp poliem ar pamata 4000 V AC starp spoli un kontaktu ar pastiprināta 1500 V AC starp kontaktiem ar mikro atvienošana
[Uimp] nominālais impulsu izturības spriegums	4 kV laikā 1,2/50 µs
Aizsardzības kategorija	RT II
Piesārņojuma pakāpe	3
Montāžas atbalsts	DIN sliede Panelis
Darba pozīcija	Jebkura pozīcija
Pārbaudes līmeņi	A līmenis grupu montāža
Ierīces prezentācija	Nokomplektēts produkts
Kontaktligzdas materiāls	Sudraba alvas oksīds
Tapas forma	Plakans (Faston tipa)
Neto svars	0,082 kg

Vide

Apkārtējā gaisa temperatūra darbībai	-40…55 °C
IP aizsardzības pakāpe	IP40 atbilst IEC 60529
Standarti	UL 508 CSA C22.2 Nr. 14 IEC 61810-1
Produkta sertifikācija	UL CE CSA GOST
Apkārtējā gaisa temperatūra uzglabāšanai	-40…85 °C
Vibrācijas pretestība	3 gn , amplitūda = +/- 1 mm (f = 10…150 Hz) 5 darbības cikli 10 gn , amplitūda = +/- 1 mm (f = 10…150 Hz) 5 cikli nedarbojas
Triecienizturība	10 gn pie darbībā 30 gn pie nedarbojas

Iepakošanas vienības

Pirmā iepakojuma vienības tips	PCE
Vienību skaits 1. iepakojumā	1
1. iepakojuma augstums	4,000 cm
1. iepakojuma platums	3,500 cm
1. iepakojuma garums	7,000 cm
1. iepakojuma svars	84,000 g
Otrā iepakojuma vienības tips	BB1
Vienību skaits 2. iepakojumā	10
2. iepakojuma augstums	4,500 cm
2. iepakojuma platums	14,500 cm
2. iepakojuma garums	20,000 cm

2. iepakojuma svars	899,000 g
Trešā iepakojuma vienības tips	S02
Vienību skaits 3. iepakojumā	60
3. iepakojuma augstums	15,000 cm
3. iepakojuma platums	30,000 cm
3. iepakojuma garums	40,000 cm
3. iepakojuma svars	5,915 kg

Līguma garantija

Garantija (mēnešos)	18

Environmental Data

Schneider Electric mērķis ir līdz 2050. gadam sasniegt nulles emisiju statusu, izmantojot piegādes ķēdes partnerību, zemākas ietekmes materiālus un cirkularitāti, izmantojot mūsu pašreizējo kampaņu "Use Better, Use Longer, Use Again", lai pagarinātu produktu kalpošanas laiku un to pārstrādājamību.

Environmental Data skaidrojums >

Kā mēs novērtējam produktu ilgtspēju >

Ietekme uz vidi

Kopējā dzīves cikla oglekļa pēda	**28 kg CO2 eq.**
Ražošanas posma oglekļa pēdas nospiedums [A1–A3]	**0.8 kg CO2 eq.**
Izplatīšanas posma oglekļa pēdas nospiedums [A4]	**0.1 kg CO2 eq.**
Uzstādīšanas posma oglekļa pēdas nospiedums [A5]	**0 kg CO2 eq.**
Lietošanas posma oglekļa pēdas nospiedums [B2, B3, B4, B6]	**27 kg CO2 eq.**
Dzīves cikla beigu posma oglekļa pēdas nospiedums [C1–C4]	**0.2 kg CO2 eq.**
Vides informācijas publiskošana	**Produkta ietekme uz vidi**

Use Better

Materiāli un iepakojums

Iepakojums izgatavots no pārstrādāta kartona	**Jā**
Iepakojums bez plastmasas	**Jā**
ES RoHS direktīva	**Atbilst, Izmantojot Izņēmumu**
REACh regula	**Nesatur ļoti bīstamas vielas virs moteiktās normas**

Use Again

Pārsaiņošana un atkārtota ražošana

Pārstrādājamības potenciāls, %	**1**
Cirkularitātes profils	**Nav jāveic īpašas darbības, lai nodotu otrreizējai pārstrādei**
Atgriešana	**Jā**

Dimensions Drawings

Dimensions

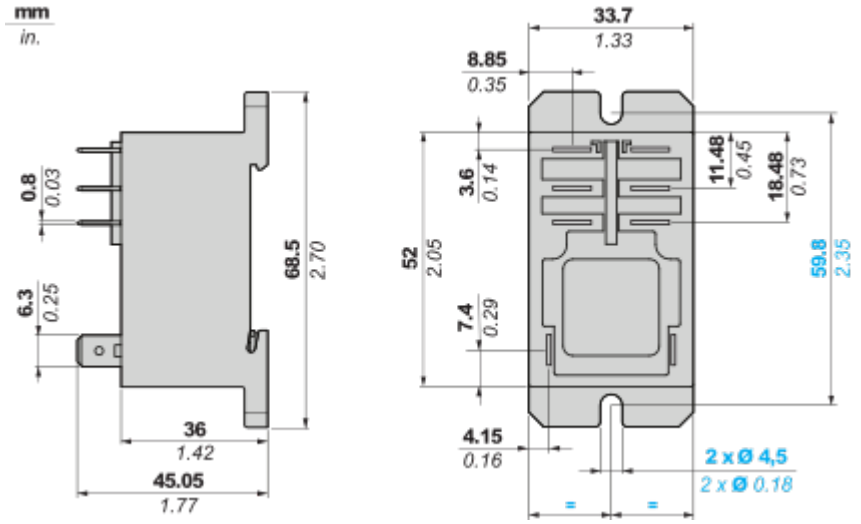

Connections and Schema

Wiring Diagram

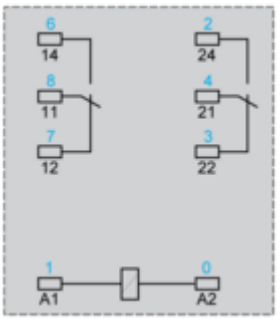

Symbols shown in blue correspond to Nema marking.

Performance Curves

Electrical Durability of Contacts

AC Resistive load

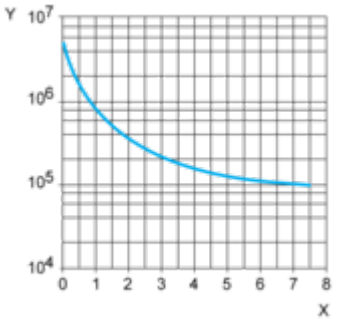

X Switching capacity (kVA)
Y Durability (number of operating cycles)

AC Reduction coefficient for inductive load (depending on power factor cos ϕ)

Durability (inductive load) = durability (resistive load) x reduction coefficient.

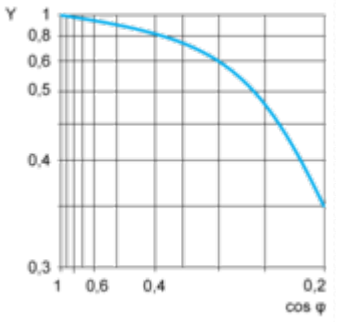

Y reduction coefficient

Maximum switching capacity on DC resistive load

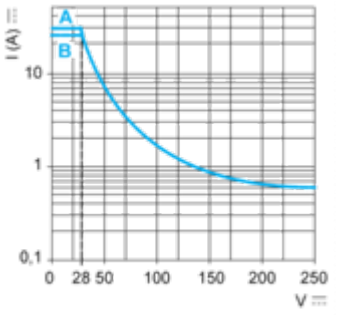

A 30 A
B 25 A
Note : These are typical curves, actual durability depends on load, environment, duty cycle, etc.

Image of product / Alternate images

Alternative





Produkta datu lapa RPF2BP7





Produkta datu lapa RPF2BP7

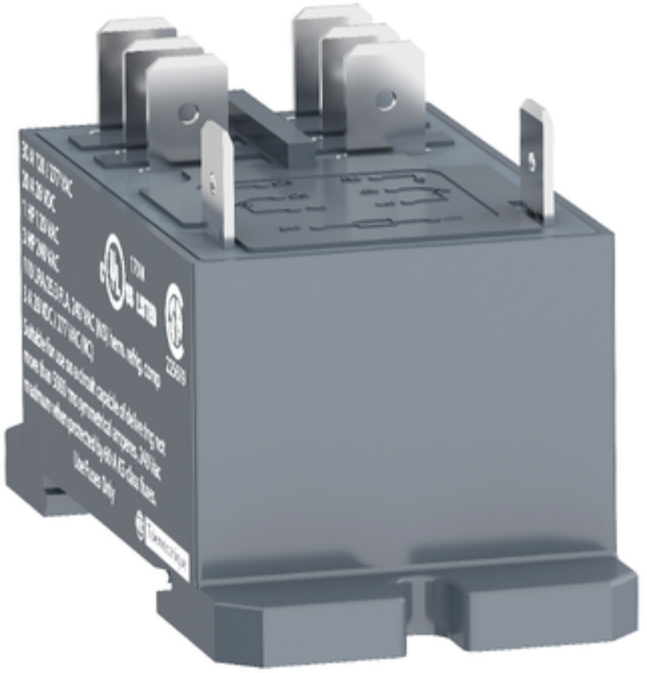



Image of product in real life situation

