Produktdatenblatt

Spezifikationen



Interface-Relais 2W 8A 230VAC Sockel Bügel Varistor Schild montiert

RSB2A080P7PV

EAN Code: 3606489562793

Hauptmerkmale

Baureihe	Harmony Elektromechanische Relais
Name der Reihe	RSB Serie
Produkt- oder Komponententyp	Vormontiertes Steckrelais
Gerätetyp	Interface-Relais
Art und Zusammensetzung der Kontakte	2 Wechslerkontakte
Betrieb der Kontakte	Standard
LED-Statusanzeige	Mit
[Uc] Steuerkreisspannung	230 V AC 50/60 Hz
Steuerungstyp	Ohne verriegelbaren Prüftaster
[Ithe] Konventioneller eingeschlossener thermischer Strom	8 A bei -40…40 °C

Zusatzmerkmale

Durchschnittlicher Spulenwiderstand	32500 Ohm Stromnetz: AC bei 20 °C ± 15 %
[Ue] Bemessungs-Betriebsspannung	184 - 253 V AC 50/60 Hz
[Uimp] Bemessungs-Stoßspannungsfestigkeit	3,6 kV entspricht IEC 61000-4-5
[Ie] Bemessungs-Betriebsstrom	4 A Öffner (Ö) (AC-1/DC-1) entspricht IEC 8 A nein (AC-1/DC-1) entspricht IEC
[Ui] Bemessungs-Isolationsspannung	400 V entspricht IEC 60947
Max. Schaltspannung	300 V DC entspricht IEC
Ausfallspannungsschwelle	>= 0,15 Uc AC
Laststrom	8 A bei 250 V AC 8 A bei 28 V DC
Min. Schaltstrom	10 mA
Max. Schaltleistung	2.000 VA AC 224 W DC
minimale Schaltspannung	12 V
Min. Schaltleistung	120 mW bei 10 mA, 12 V
Betriebszeit	20 ms Betrieb 20 ms Rückstellung
Mechanische Lebensdauer	5000000 Zyklen
Elektrische Lebensdauer	100000 Zyklen, 8 A bei 250 V, AC-1 nein 100000 Zyklen, 4 A bei 250 V, AC-1 Öffner (Ö)
Daten bezüglich Sicherheit und Zuverlässigkeit	B10d = 100.000

Bruttopreisliste für Deutschland zuzüglich Zuschläge, Frachtkosten und Mehrwertsteuer, gültig ab dem 1. Januar 2024. Irrtum und Änderungen vorbehalten. Es gelten die AGBs der Schneider Electric GmbH.

Haftungsausschluss: Diese Dokumentation dient nicht als Ersatz für die Beurteilung der Eignung oder Verlässlichkeit dieser Produkte für bestimmte Verwendungsbereiche des Benutzers und darf nicht zu diesem Zweck verwendet werden.

Betriebsrate	<= 600 Zyklen/Stunde unter Last <= 18.000 Zyklen/Stunde keine Last
Durchschnittlicher Spulenverbrauch	0,75 VA AC
Anordnung der Kontaktklemmen	Separat
Anschlüsse - Klemmen	Stecker, 1 x 0,25 - 2,5 mm² (AWG 22 - AWG 14) flexibel mit Kabelende Stecker, 2 x 0,25 - 1 mm² (AWG 22 - AWG 17) flexibel mit Kabelende Stecker, 1 x 0,5 - 2,5 mm² (AWG 20 - AWG 14) starr ohne Kabelende Stecker, 2 x 0,5 - 1,5 mm² (AWG 20 - AWG 16) starr ohne Kabelende
Drehmoment	0,8 Nm 0,8 Nm
Schutzkategorie	RT I
Betriebsposition	Jede Position
Prüfklassen	Level A Gruppenmontage
Gerätedarstellung	Vollständiges Produkt
Verkauf je unteilbare Menge	30
Kontaktmaterial	Silberlegierung (AgNi)
Stiftform	Flach (Typ PCB)
Produktgewicht	0,057 kg
Kompatibilitätscode	RSB

Montage

Durchschlagfestigkeit	1000 V AC zwischen Kontakten 2500 V AC zwischen Polen 5000 V AC zwischen Spule und Kontakt
Vibrationsfestigkeit	± 1 mm (f= 10…55 Hz) entspricht IEC 60068-2-6
Schutzart (IP)	IP20 entspricht IEC 60529
Umgebungstemperatur bei Betrieb	-40…70 °C (AC)
Normen	IEC 61810-1 CSA C22.2 Nr. 14 UL 508 IEC 61984
Produktzertifizierungen	CE UL CSA EAC
Umgebungstemperatur bei Lagerung	-40…85 °C
Stoßfestigkeit	10 Gn (Dauer = 11 ms) für nicht in Betrieb entspricht IEC 60068-2-27 5 gn (Dauer = 11 ms) für in Betrieb entspricht IEC 60068-2-27

Verpackungseinheiten

VPE 1 Art	PCE
Anzahl der Geräte pro Packung	1
VPE 1 Höhe	1,600 cm
VPE 1 Breite	7,500 cm
VPE 1 Länge	8,500 cm
Verpackungsgewicht (Lbs)	56,000 g
VPE 2 Art	BB1
VPE 2 Menge	30

VPE 2 Höhe	8,500 cm
VPE 2 Breite	18,400 cm
VPE 2 Länge	27,400 cm
VPE 2 Gewicht	2,013 kg
VPE 3 Art	S03
VPE 3 Menge	180
VPE 3 Höhe	30 cm
VPE 3 Breite	30 cm
VPE 3 Länge	40 cm
VPE 3 Gewicht	12,797 kg

Vertragliche Gewährleistung

Garantie (in Monaten)	18

Environmental Data

Schneider Electric hat sich zum Ziel gesetzt, den Net Zero-Status bis 2050 durch Lieferkettenpartnerschaften, Materialien mit geringerer Auswirkung und Kreislaufbildung über unsere laufende Kampagne "Use Better, Use Longer, Use Again" zu erreichen, um die Lebensdauer und Recyclingfähigkeit der Produkte zu verlängern.

Erläuterung der Environmental Data >

Wie wir die Produktnachhaltigkeit bewerten >

Umweltbilanz

Total lifecycle Carbon footprint	**11 kg CO2 eq.**
CO_2-Fußabdruck der Herstellungsphase [A1 bis A3]	**0.5 kg CO2 eq.**
CO_2-Fußabdruck der Distributionsphase [A4]	**0 kg CO2 eq.**
CO_2-Fußabdruck der Installationsphase [A5]	**0 kg CO2 eq.**
CO_2-Fußabdruck der Nutzungsphase [B2, B3, B4, B6]	**10 kg CO2 eq.**
CO_2-Fußabdruck der End-of-Life-Phase [C1 bis C4]	**0.1 kg CO2 eq.**
Umweltproduktdeklaration	**Produktumweltprofil**

Use Better

Materialien und Verpackung

Verpackung mit Recycling-Karton	**Ja**
Verpackung ohne Kunststoff	**Ja**
EU-RoHS-Richtlinie	**Konform**
REACh-Verordnung	**Produkt beinhaltet besorgniserregende Stoffe (SVHC) nicht über dem Schwellwert**

Use Again

Reproduktion

Recyclingfähigkeitspotential in %	**75**
Circular Econmomy-Eignung	**Keine besonderen Recycling-Verfahren erforderlich**
Rücknahme	**Ja**

Maßzeichnungen

Abmessungen

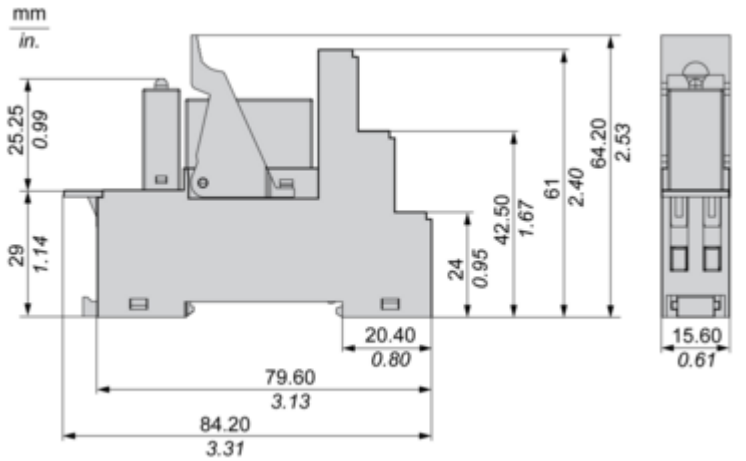

Anschlüsse und Schema

Verdrahtungsplan

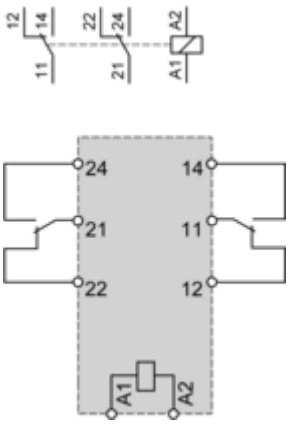

HINWEIS: Bei einem DC-Eingang muss A1 + sein, andernfalls kommt es vom Schutzmodul ausgehend zu einem Kurzschluss.

Leistungskurven

Elektrische Lebensdauer der Kontakte

Lebensdauer (induktive Last) = Lebensdauer (ohmsche Last) x Reduzierungskoeffizient

Ohmsche Wechselstromlast

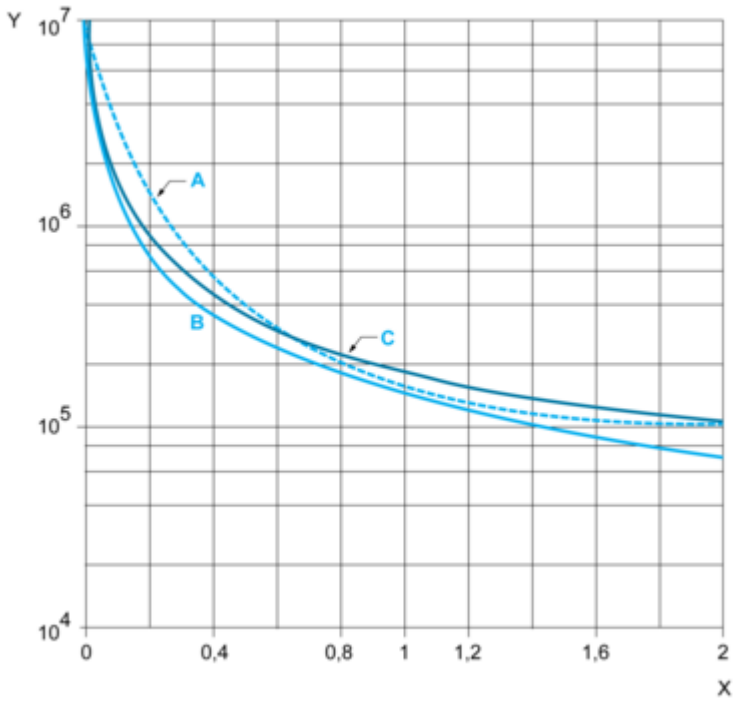

(y) Lebensdauer (Anzahl Betriebszyklen)
(x) Schaltkapazität (kVA)
A: RSB2A080●●
B: RSB1A160●●
C: RSB1A120●●

Reduzierungskoeffizient für induktive Wechselstromlast (je nach Leistungsfaktor cos ϕ)

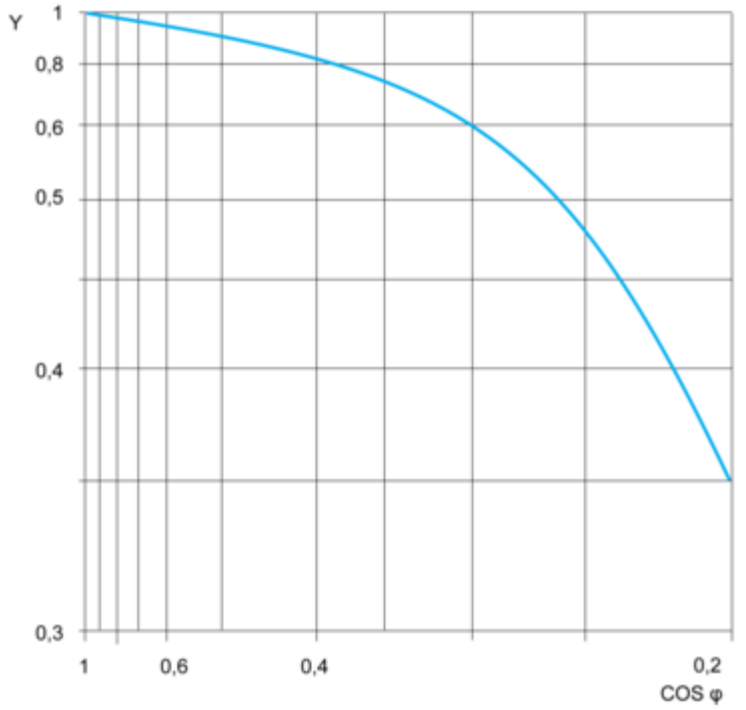

(y) Reduzierungskoeffizient (A)

Max. Schaltkapazität bei ohmscher Gleichstromlast

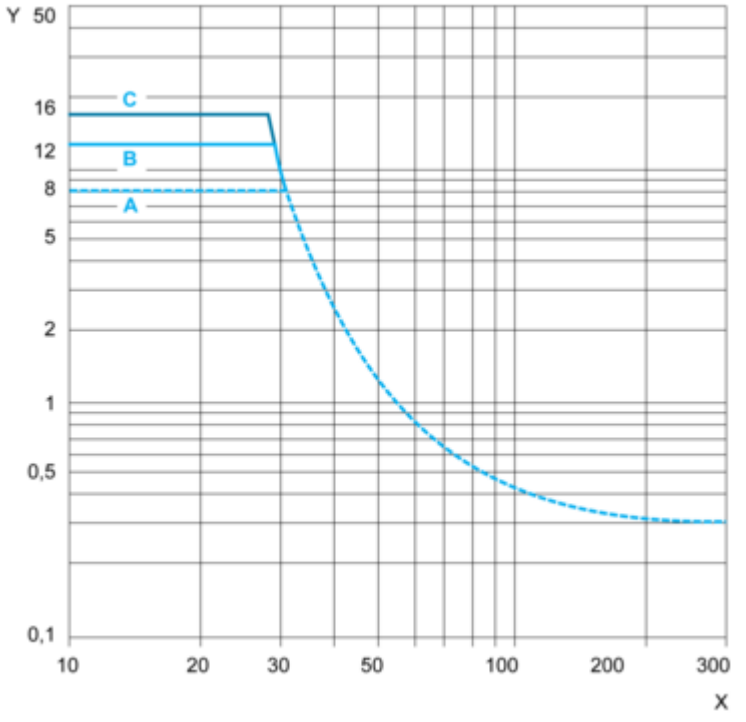

(y) DC-Strom
(x) DC-Spannung
A: RSB2A080●●
B: RSB1A160●●
C: RSB1A120●●

HINWEIS: Diese Kennlinien gelten für typische Werte. Die tatsächliche Lebensdauer ist abhängig von der Last, von der Umgebung, vom Arbeitszyklus usw.

Image of product / Alternate images

Alternative





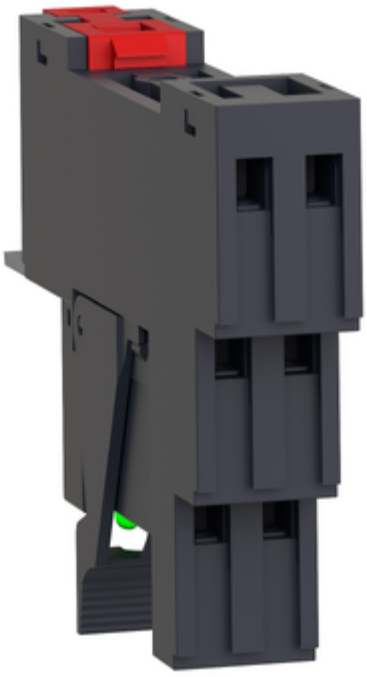

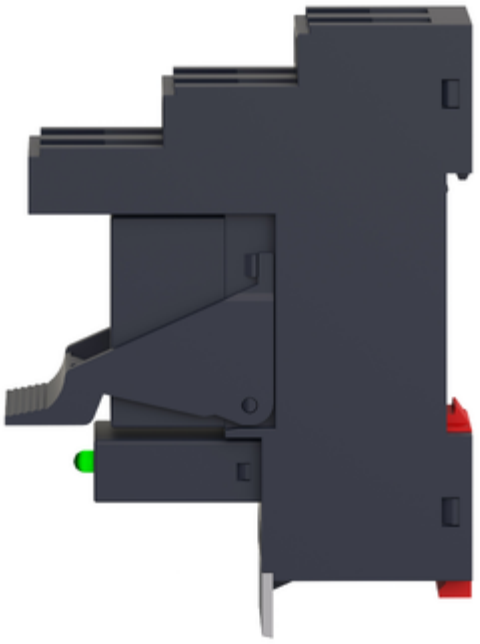

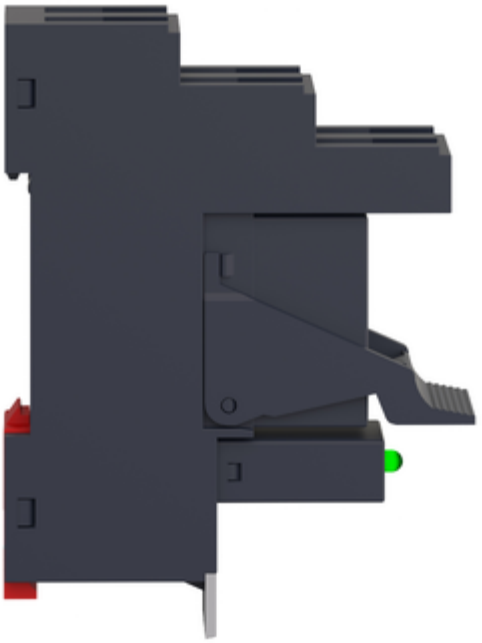

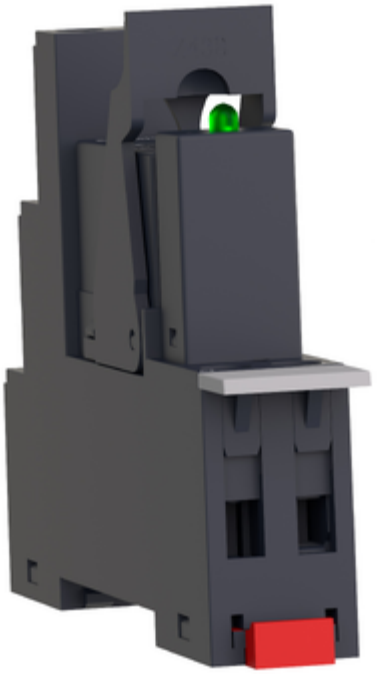

Image of product in real life situation

