Produkta datu lapa

Specifikācijas



Interfeisa sprūdņa relejs, Harmony elektromehāniskie releji, iepriekš samontēti, 16A, 1CO, ar LED, 24V DC

RSB1A160BDPV

Galvenā

Produktu klāsts	Harmony elektromehāniskie releji
Sērijas nosaukums	RSB sērija
Produkta vai sastāvdaļas veids	Iepriekš samontēts spraudņa relejs ar kontaktligzdu
Releja tips	Saskarnes relejs
Kontaktligzdas tips	1 C/O
Kontakta darbība	Standarta
Statusa gaismas diode	Ar
[Uc] vadības ķēdes spriegums	120 V DC
Kontroles veids	Bez bloķējamas pārbaudes pogas
[Ithe] parastā slēgtā termiskā strāva	16 A pie -40…40 °C

Papildinošs

vidējā spoles pretestība	1440 Ohm tīkls: DC pie 20 °C +/- 10 %
[Ue] nominālais darba spriegums	19,2...26,4 V DC
[Uimp] nominālais impulsu izturības spriegums	3,6 kV atbilst IEC 61000-4-5
[Ie] nominālā darba strāva	16 A (AC-1/DC-1) NO atbilst IEC 8 A (AC-1/DC-1) NC atbilst IEC
[Ui] nominālais izolācijas spriegums	400 V atbilst IEC 60947
Maksimālais pārslēgšanas spriegums	300 V DC atbilst IEC
Izkrišanas sprieguma slieksnis	>= 0,1 Uc DC
Slodzes strāva	16 A pie 250 V AC 16 A pie 28 V DC
Minimālā pārslēgšanas strāva	10 mA
Maksimālā pārslēgšanas jauda	4000 VA AC 448 W DC
minimālais pārslēgšanas spriegums	12 V
Minimālā pārslēgšanas jauda	120 mW pie 10 mA , 12 V
Darbības laiks	20 ms darbojas 20 ms atiestatīt
Mehāniskā izturība	30000000 cikli
Elektriskā izturība	70000 cikli , 16 Apie 250 V , AC-1 NO 70000 cikli , 8 Apie 250 V , AC-1 NC
Drošības uzticamības dati	B10d = 100 000

Ir sasniegts maksimālais saīdzināmo produktu skaits. Lūdzu, atveriet sadaļu Saīdzināt produktus #SAITE# un izdzēsiet kādu produktu, lai turpinātu.

Darbības ātrums	<= 600 cikli stundā zem slodzes <= 18000 cikli stundā bez slodzes
vidējais spoles patēriņš	0,45 W DC
Kontaktu termināla sakārtošana	Atsevišķi
Savienojumi - terminālī	savienotājs , 1 x 0,25...1 x 2,5 mm² (AWG 22...AWG 14) elastīgs ar kabeļa galu savienotājs , 2 x 0,25...2 x 1 mm² (AWG 22...AWG 17) elastīgs ar kabeļa galu savienotājs , 1 x 0,5...1 x 2,5 mm² (AWG 20...AWG 14) ciets bez kabeļa gala savienotājs , 2 x 0,5...2 x 1,5 mm² (AWG 20...AWG 16) ciets bez kabeļa gala
Griezes momenta vērtība	0,8 Nm 0,8 Nm
Aizsardzības kategorija	RT I
Darba pozīcija	Jebkura pozīcija
Pārbaudes līmeņi	A līmenis grupu montāža
Ierīces prezentācija	Nokomplektēts produkts
Izpārdošana par nedalāmu daudzumu	30
Kontaktligzdas materiāls	Sudraba sakausējums (AgNi)
Tapas forma	Plakana (PCB tipa)
Neto svars	0,050 kg
Saderības kods	RSB

Vide

Dielektriskā izturība	1000 V AC starp kontaktiem 5000 V AC starp spoli un kontaktu
Vibrācijas pretestība	+/- 1 mm (f= 10…55 Hz) atbilst IEC 60068-2-6
IP aizsardzības pakāpe	IP20 atbilst IEC 60529
Apkārtējā gaisa temperatūra darbībai	-40…85 °C (DC)
Standarti	IEC 61810-1 CSA C22.2 Nr. 14 UL 508 IEC 61984
Produkta sertifikācija	CE UL CSA EAC
Apkārtējā gaisa temperatūra uzglabāšanai	-40…85 °C
Triecienizturība	10 gn (ilgums = 11 ms) pie nedarbojas atbilst IEC 60068-2-27 5 gn (ilgums = 11 ms) pie darbībā atbilst IEC 60068-2-27

Iepakošanas vienības

Pirmā iepakojuma vienības tips	PCE
Vienību skaits 1. iepakojumā	1
1. iepakojuma augstums	8,420 cm
1. iepakojuma platums	1,560 cm
1. iepakojuma garums	6,420 cm
1. iepakojuma svars	65,000 g
Otrā iepakojuma vienības tips	BB1
Vienību skaits 2. iepakojumā	30

2. iepakojuma augstums	8,500 cm
2. iepakojuma platums	18,500 cm
2. iepakojuma garums	27,200 cm
2. iepakojuma svars	1,988 kg
Trešā iepakojuma vienības tips	S03
Vienību skaits 3. iepakojumā	180
3. iepakojuma augstums	30,000 cm
3. iepakojuma platums	30,000 cm
3. iepakojuma garums	40,000 cm
3. iepakojuma svars	12,660 kg

Līguma garantija

Garantija (mēnešos)	18

Environmental Data

Schneider Electric mērķis ir līdz 2050. gadam sasniegt nulles emisiju statusu, izmantojot piegādes ķēdes partnerību, zemākas ietekmes materiālus un cirkularitāti, izmantojot mūsu pašreizējo kampaņu "Use Better, Use Longer, Use Again", lai pagarinātu produktu kalpošanas laiku un to pārstrādājamību.

Environmental Data skaidrojums >

Kā mēs novērtējam produktu ilgtspēju >

Ietekme uz vidi

Kopējā dzīves cikla oglekļa pēda	**7 kg CO2 eq.**
Ražošanas posma oglekļa pēdas nospiedums [A1–A3]	**0.5 kg CO2 eq.**
Izplatīšanas posma oglekļa pēdas nospiedums [A4]	**0 kg CO2 eq.**
Uzstādīšanas posma oglekļa pēdas nospiedums [A5]	**0 kg CO2 eq.**
Lietošanas posma oglekļa pēdas nospiedums [B2, B3, B4, B6]	**6 kg CO2 eq.**
Dzīves cikla beigu posma oglekļa pēdas nospiedums [C1–C4]	**0.1 kg CO2 eq.**
Vides informācijas publiskošana	**Produkta ietekme uz vidi**

Use Better

Materiāli un iepakojums

Iepakojums izgatavots no pārstrādāta kartona	**Jā**
Iepakojums bez plastmasas	**Jā**
ES RoHS direktīva	**Atbilst**
REACh regula	**Nesatur ļoti bīstamas vielas virs moteiktās normas**

Use Again

Pārsaiņošana un atkārtota ražošana

Pārstrādājamības potenciāls, %	**75**
Cirkularitātes profils	**Nav jāveic īpašas darbības, lai nodotu otrreizējai pārstrādei**
Atgriešana	**Jā**

Dimensions Drawings

Dimensions

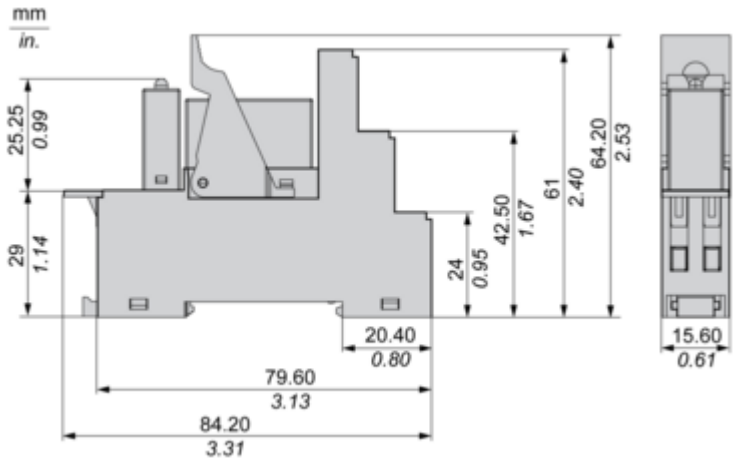

Connections and Schema

Wiring Diagram

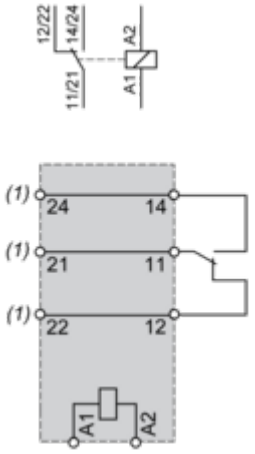

(1) Terminals 11 and 21,14 and 24,12 and 22 must be linked for this references

NOTE: For DC input, A1 have to be +, otherwise it would short circuit from protection module

Performance Curves

Electrical Durability of Contacts

Durability (Inductive Load) = Durability (Resistive Load) x Reduction Coefficient.

Resistive AC Load

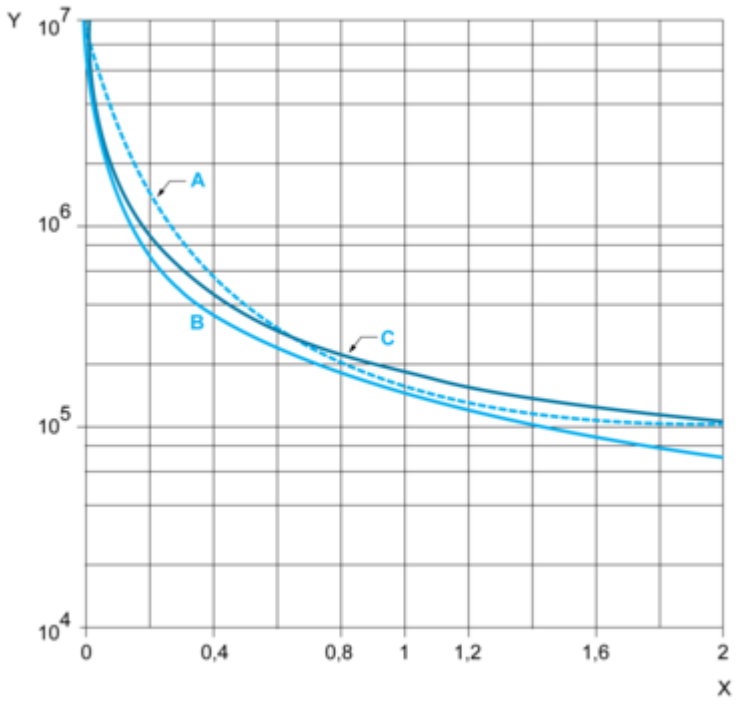

(y) Durability (Number of operating cycles)
(x) Switching capacity (kVA)
A : RSB2A080●●
B : RSB1A160●●
C : RSB1A120●●

Reduction Coefficient for Inductive AC Load (Depending on Power Factor cos ϕ)

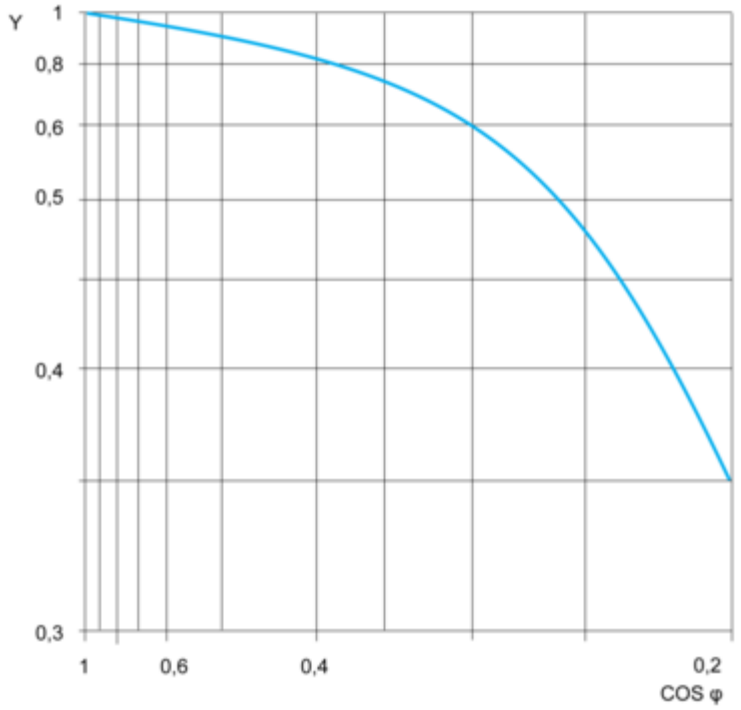

(y) Reduction coefficient (A)

Maximum Switching Capacity on Resistive DC Load

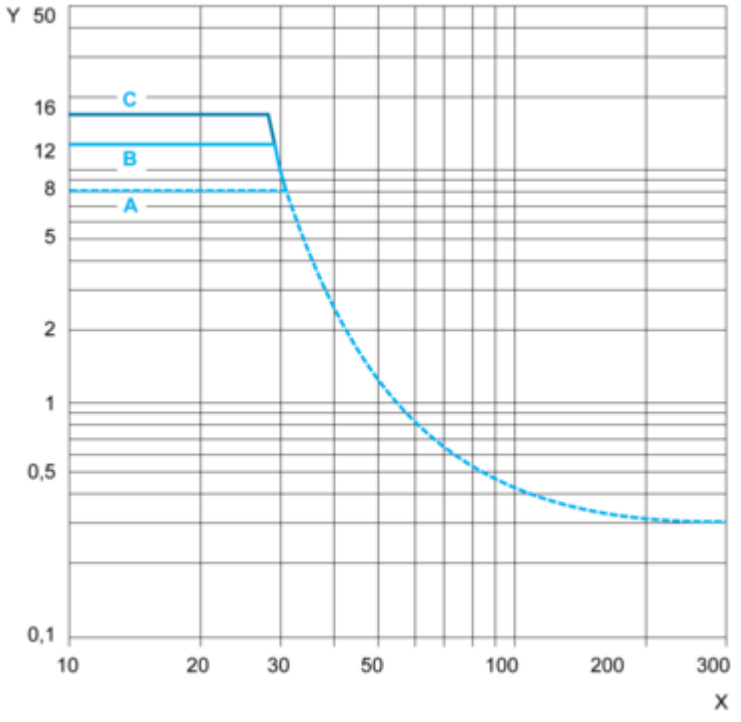

(y) Current DC
(x) Voltage DC
A : RSB2A080●●
B : RSB1A160●●
C : RSB1A120●●

NOTE: These are typical curves, actual durability depends on load, environment, duty cycle, etc.

Image of product / Alternate images

Alternative

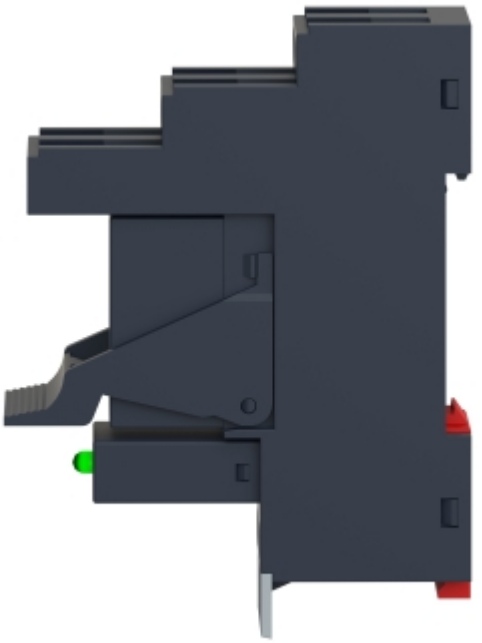

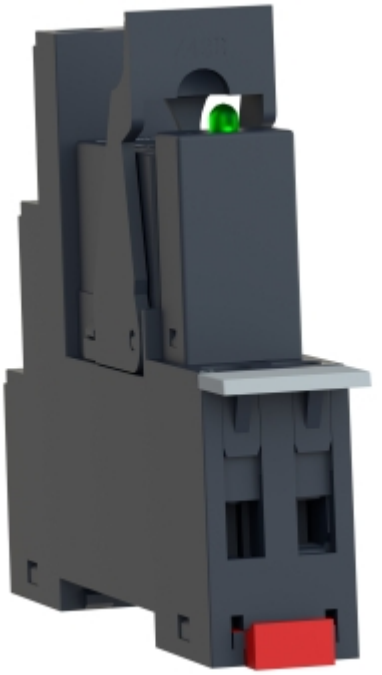

Produkta datu lapa RSB1A160BDPV



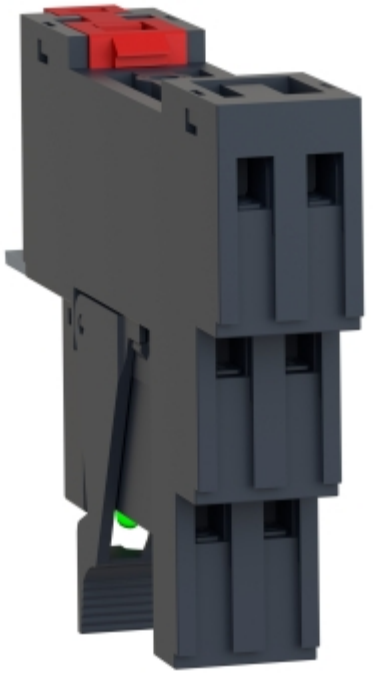

Produkta datu lapa RSB1A160BDPV



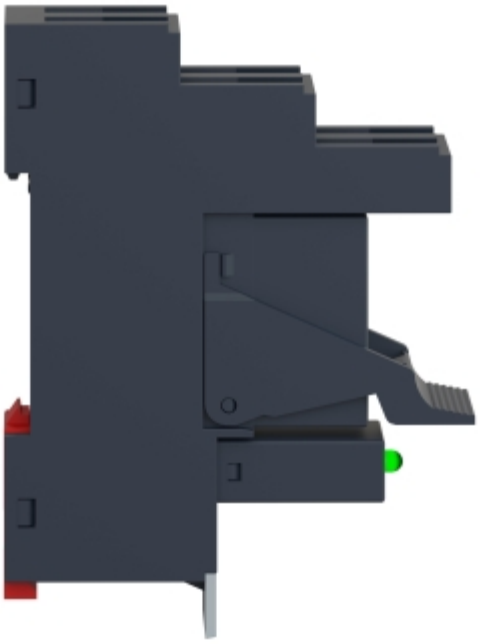

Image of product in real life situation

