Produktdatenblatt

Spezifikationen



Schmales Interface-Relais RSL im Sockel, 1 W, 6 A, LED, Federzug, 110VAC/DC

RSL1PRFU

EAN Code: 3606480077920

Hauptmerkmale

Baureihe	Harmony Elektromechanische Relais
Name der Reihe	RSL Serie
Produkt- oder Komponententyp	Vormontiertes Steckrelais
Gerätetyp	Schmales Interface-Relais
Betrieb der Kontakte	Standard
Art und Zusammensetzung der Kontakte	1 Wechslerkontakt
LED-Statusanzeige	Mit
[Uc] Steuerkreisspannung	110 V AC/DC
[Ithe] Konventioneller eingeschlossener thermischer Strom	6 A bei -40…55 °C

Zusatzmerkmale

Befestigungsmodus	Kunststoffdruckfeder
Durchschnittlicher Widerstand	20500 Ohm Stromnetz: DC bei 23 °C ± 10 %
[Uimp] Bemessungs-Stoßspannungsfestigkeit	6 kV entspricht IEC
[Ie] Bemessungs-Betriebsstrom	6 A 1 Wechslerkontakt (AC-1/DC-1) entspricht IEC/UL
Min. Schaltstrom	100 mA
Min. Schaltspannung	12 V
[Ui] Bemessungs-Isolationsspannung	250 V entspricht IEC 277 V entspricht cUL
Min. Schaltleistung	120 mW
Max. Schaltspannung	277 V
Ausfallspannungsschwelle	>= 0,05 Uc
Laststrom	6 A bei 250 V AC 0,5 mm Montageabstand
Elektrische Lebensdauer	60.000 Zyklen für ohmsch Belastung, 6 A bei 250 V, AC-1
Max. Schaltleistung	1.500 VA 150 W
Betriebszeit	5 ms Rückstellung 12 ms
Klemmenbeschreibung ISO Nr. 1	(11-12-14)OC (A1-A2)CO (Wechslerkontakt)
Durchschnittlicher Verbrauch der Spule	0,17 W, DC
Mechanische Lebensdauer	10000000 Zyklen

Bruttopreisliste für Deutschland zuzüglich Zuschläge, Frachtkosten und Mehrwertsteuer, gültig ab dem 1. Januar 2024. Irrtum und Änderungen vorbehalten. Es gelten die AGBs der Schneider Electric GmbH.

Haftungsausschluss: Diese Dokumentation dient nicht als Ersatz für die Beurteilung der Eignung oder Verlässlichkeit dieser Produkte für bestimmte Verwendungsbereiche des Benutzers und darf nicht zu diesem Zweck verwendet werden.

Daten bezüglich Sicherheit und Zuverlässigkeit	B10d = 60.000
Betriebsrate	<= 72.000 Zyklen/Stunde keine Last <= 360 Zyklen/Stunde unter Last
Steuerungstyp	Ohne verriegelbaren Prüftaster
Kompatibilitätscode	RSL
Rückstellzeit	20 ms
Anordnung der Kontaktklemmen	Separat
Anschlüsse - Klemmen	Federklemmen, 1 x 0,2 - 1 x 1,5 mm² (AWG 24 - AWG 16) flexibel mit Kabelende Federklemmen, 1 x 0,2 - 1 x 1,5 mm² (AWG 24 - AWG 16) starr ohne Kabelende
Spannkraft	10…40 N
Schutzkategorie	RT III
Montagehalterung	35 mm symmetrische DIN-Schiene
Betriebsposition	Jede Position
Prüfklassen	Level A Gruppenmontage
Gerätedarstellung	Vollständiges Produkt
Verkauf je unteilbare Menge	10
Kontaktmaterial	Silberlegierung (AgSnO2)
Stiftform	Flach (Typ PCB)
Breite	6,2 mm
Höhe	78,6 mm
Tiefe	101 mm
Produktgewicht	0,029 kg

Montage

Eingangsspannung	110 V AC/DC (Eingangsspannungsgrenzwert: 88 - 126,5 V)
Durchschlagfestigkeit	1000 V AC zwischen Kontakten 4000 V AC zwischen Spule und Kontakt
Schutzart (IP)	IP40 entspricht IEC 60529
Umgebungstemperatur bei Betrieb	-40…70 °C
Normen	IEC 61810-1 UL 508 CSA C22.2 Nr. 14
Produktzertifizierungen	CSA GOST UL
Beschriftung	CE
Umgebungstemperatur bei Lagerung	-40…85 °C
Vibrationsfestigkeit	10 Gn, Amplitude = ± 1 mm (f = 10…150 Hz)10 Zyklen nicht in Betrieb entspricht IEC 60068-2-6 5 gn, Amplitude = ± 1 mm (f = 10…150 Hz)10 Zyklen in Betrieb entspricht IEC 60068-2-6
Stoßfestigkeit	10 Gn (Dauer = 11 ms) für in Betrieb entspricht IEC 60068-2-27 5 gn (Dauer = 11 ms) für nicht in Betrieb entspricht IEC 60068-2-27

Verpackungseinheiten

VPE 1 Art	PCE

Anzahl der Geräte pro Packung	1
VPE 1 Höhe	0,700 cm
VPE 1 Breite	8,000 cm
VPE 1 Länge	9,700 cm
Verpackungsgewicht (Lbs)	28,000 g
VPE 2 Art	BB1
VPE 2 Menge	10
VPE 2 Höhe	7,000 cm
VPE 2 Breite	10,800 cm
VPE 2 Länge	8,500 cm
VPE 2 Gewicht	302,000 g
VPE 3 Art	S03
VPE 3 Menge	300
VPE 3 Höhe	30,000 cm
VPE 3 Breite	30,000 cm
VPE 3 Länge	40,000 cm
VPE 3 Gewicht	9,600 kg

Vertragliche Gewährleistung

Garantie (in Monaten)	18

Environmental Data

Schneider Electric hat sich zum Ziel gesetzt, den Net Zero-Status bis 2050 durch Lieferkettenpartnerschaften, Materialien mit geringerer Auswirkung und Kreislaufbildung über unsere laufende Kampagne "Use Better, Use Longer, Use Again" zu erreichen, um die Lebensdauer und Recyclingfähigkeit der Produkte zu verlängern.

Erläuterung der Environmental Data >

Wie wir die Produktnachhaltigkeit bewerten >

Umweltbilanz

Total lifecycle Carbon footprint	**4 kg CO2 eq.**
CO_2-Fußabdruck der Herstellungsphase [A1 bis A3]	**0.3 kg CO2 eq.**
CO_2-Fußabdruck der Distributionsphase [A4]	**0 kg CO2 eq.**
CO_2-Fußabdruck der Installationsphase [A5]	**0 kg CO2 eq.**
CO_2-Fußabdruck der Nutzungsphase [B2, B3, B4, B6]	**3 kg CO2 eq.**
CO_2-Fußabdruck der End-of-Life-Phase [C1 bis C4]	**0.1 kg CO2 eq.**
Umweltproduktdeklaration	**Produktumweltprofil**

Use Better

Materialien und Verpackung

Verpackung mit Recycling-Karton	**Ja**
Verpackung ohne Kunststoff	**Ja**
EU-RoHS-Richtlinie	**Konform**
REACh-Verordnung	**Produkt beinhaltet besorgniserregende Stoffe (SVHC) nicht über dem Schwellwert**

Use Again

Reproduktion

Recyclingfähigkeitspotential in %	**41**
Circular Econmomy-Eignung	**Entsorgungsinformationen**
Rücknahme	**Ja**

Maßzeichnungen

Abmessungen

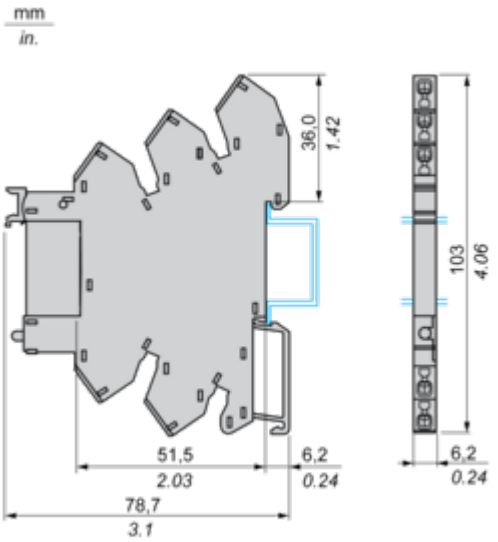

Image of product / Alternate images

Alternative

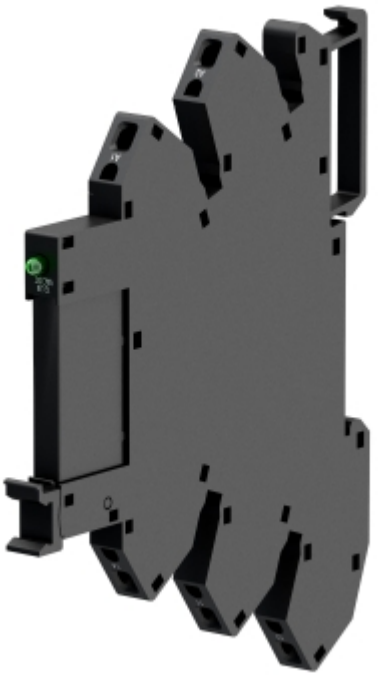

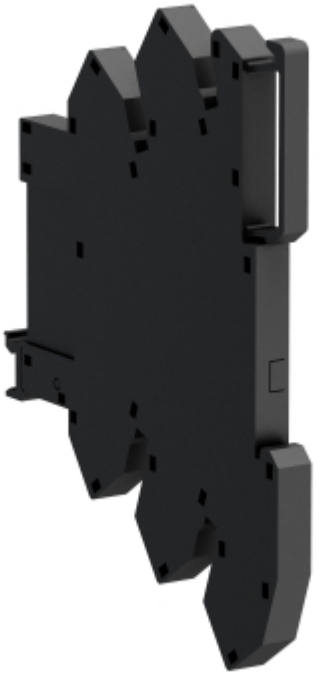

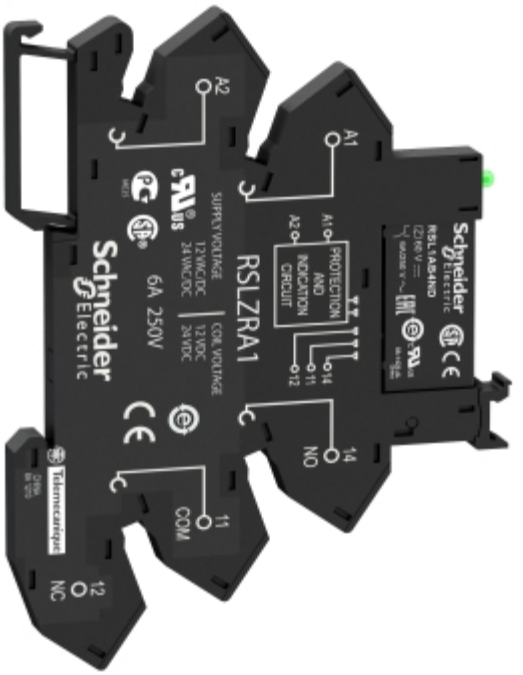
A2
A1
RSLZRA1
SUPPLY VOLTAGE
12 VAC/DC
24 VAC/DC
COIL VOLTAGE
12 VDC
24 VDC
6A 250V
Schneider Electric
PROTECTION AND INDICATION CIRCUIT
14
11
12
NO
COM
NC





