# Produkta datu lapa

Specifikācijas



## Interfeisa spraudņa relejs, Harmony elektromehāniskie releji, iepriekš samontēti, 10A, 1CO, ar LED, bloķējams testi, 230V AC

RXG12P7PV

## Galvenā

| | |
|---|---|
| **Produktu klāsts** | Harmony elektromehāniskie releji |
| **Sērijas nosaukums** | RXG sērija |
| **Produkta vai sastāvdaļas veids** | Iepriekš samontēts spraudņa relejs ar kontaktligzdu |
| **Releja tips** | Saskarnes relejs |
| **Kontaktligzdas tips** | 1 C/O |
| **[Uc] vadības ķēdes spriegums** | 230 V AC |
| **[Ithe] parastā slēgtā termiskā strāva** | 10 A |

## Papildinošs

| | |
|---|---|
| **Statusa gaismas diode** | Ar |
| **Elektriskā izturība** | 100000 cikli pie NO pretestības 55 °C temperatūrā<br>100000 cikli pie NC pretestības 55 °C temperatūrā |
| **[Ui] nominālais izolācijas spriegums** | 250 V atbilst IEC |
| **Noņemama leģenda** | Ar |
| **Maksimālais pārslēgšanas spriegums** | 250 V |
| **Izkrišanas sprieguma slieksnis** | >= 0,3 Uc AC |
| **[Ie] nominālā darba strāva** | 10 Apie 30 V ( DC) atbilst UL<br>10 Apie 30 V ( DC) atbilst IEC<br>10 Apie 250 V ( AC) atbilst UL<br>10 Apie 250 V ( AC) atbilst IEC |
| **Slodzes strāva** | 10 A |
| **Minimālā pārslēgšanas jauda** | 500 mWpie 100 mA , 5 V DC |
| **Maksimālā pārslēgšanas jauda** | 2500 VA AC<br>300 W DC |
| **Kontroles veids** | Slēdzama testa poga |
| **Vidējā pretestība** | 23500 Ohmpie 23 °C +/- 15 % |
| **Kontakta pretestība** | 100 mhm |
| **Izolācijas pretestība** | 1000 MOhmpie 500 V DC |
| **Elektroizolācijas klase** | F klase |
| **Mehāniskā izturība** | 10000000 cikli |
| **Drošības uzticamības dati** | B10d = 100 000 |
| **Darbības ātrums** | <= 1800 cikli stundā zem slodzes<br><= 18000 cikli stundā bez slodzes |
| **Izmantošanas koeficients** | 20 % |

Ir sasniegts maksimālais saīdzināmo produktu skaits. Lūdzu, atveriet sadaļu Salīdzināt produktus #SAITE# un izdzēsiet kādu produktu, lai turpinātu.

| | |
|---|---|
| **Darbības laiks** | 20 ms |
| **atiestatīt laiku** | 20 ms |
| **Kontaktu termināla sakārtošana** | Atsevišķi |
| **Savienojumi - terminālī** | savienotājs , 1 x 0,25...1 x 2,5 mm² ( AWG 22...AWG 14 ) elastīgs ar kabeļa galu<br>savienotājs , 2 x 0,25...2 x 1 mm² ( AWG 22...AWG 17 ) elastīgs ar kabeļa galu<br>savienotājs , 1 x 0,5...1 x 2,5 mm² ( AWG 20...AWG 14 ) ciets bez kabeļa gala<br>savienotājs , 2 x 0,5...2 x 1,5 mm² ( AWG 20...AWG 16 ) ciets bez kabeļa gala |
| **Dielektriskā izturība** | 1000 V AC starp kontaktiem ar mikro atvienošana<br>1300 V starp termināļiem un bāzi ar pamata izolācija<br>3000 V starp termināļiem un LTB zonu ar pamata izolācija<br>5000 V AC starp spoli un kontaktu ar pastiprināta izolācija |
| **[Uimp] nominālais impulsu izturības spriegums** | 1200 V AC starp kontaktiem ar mikroatvienojumu<br>6000 V starp spoli un kontaktu ar pastiprinātu izolāciju<br>1500 V starp spailēm un korpusu ar pamata izolāciju |
| **Pārsprieguma kategorija** | III |
| **Aizsardzības kategorija** | RT I |
| **Piesārņojuma pakāpe** | 2 |
| **Pārbaudes līmeņi** | A līmenis grupu montāža |
| **Ierīces prezentācija** | Nokomplektēts produkts |
| **Kontaktligzdas materiāls** | Sudraba sakausējums (AgSnO2In2O3) |
| **Tapas forma** | Plakans (Faston tipa) |
| **Neto svars** | 0,058 kg |

## Vide

| | |
|---|---|
| **Standarti** | IEC 61810-1<br>CSA C22.2 Nr. 14<br>UL 508<br>IEC 61984 |
| **Produkta sertifikācija** | EAC<br>CSA<br>UL<br>CE<br>DNV |
| **Apkārtējā gaisa temperatūra uzglabāšanai** | -40…85 °C |
| **Apkārtējā gaisa temperatūra darbībai** | -40…70 °C |
| **IP aizsardzības pakāpe** | IP20 |
| **Relatīvais mitrums** | 10…85 % |
| **Vibrācijas pretestība** | 3 gn , amplitūda = +/- 1,5 mm (f = 10…150 Hz) darbībā<br>5 gn , amplitūda = +/- 1,5 mm (f = 10…150 Hz) nedarbojas |

## Iepakošanas vienības

| | |
|---|---|
| **Pirmā iepakojuma vienības tips** | PCE |
| **Vienību skaits 1. iepakojumā** | 1 |
| **1. iepakojuma augstums** | 7,960 cm |
| **1. iepakojuma platums** | 1,560 cm |
| **1. iepakojuma garums** | 7,200 cm |
| **1. iepakojuma svars** | 59,000 g |
| **Otrā iepakojuma vienības tips** | BB1 |
| **Vienību skaits 2. iepakojumā** | 30 |

| | |
|---|---|
| **2. iepakojuma augstums** | 17,000 cm |
| **2. iepakojuma platums** | 17,000 cm |
| **2. iepakojuma garums** | 27,000 cm |
| **2. iepakojuma svars** | 1,890 kg |
| **Trešā iepakojuma vienības tips** | S03 |
| **Vienību skaits 3. iepakojumā** | 180 |
| **3. iepakojuma augstums** | 30 cm |
| **3. iepakojuma platums** | 30 cm |
| **3. iepakojuma garums** | 40 cm |
| **3. iepakojuma svars** | 11,781 kg |

## Līguma garantija

| | |
|---|---|
| **Garantija (mēnešos)** | 18 |

## Environmental Data

Schneider Electric mērķis ir līdz 2050. gadam sasniegt nulles emisiju statusu, izmantojot piegādes ķēdes partnerību, zemākas ietekmes materiālus un cirkularitāti, izmantojot mūsu pašreizējo kampaņu "Use Better, Use Longer, Use Again", lai pagarinātu produktu kalpošanas laiku un to pārstrādājamību.

Environmental Data skaidrojums >

Kā mēs novērtējam produktu ilgtspēju >

### Ietekme uz vidi

| | |
|---|---|
| Kopējā dzīves cikla oglekļa pēda | **13 kg CO2 eq.** |
| Ražošanas posma oglekļa pēdas nospiedums [A1–A3] | **0.4 kg CO2 eq.** |
| Izplatīšanas posma oglekļa pēdas nospiedums [A4] | **0 kg CO2 eq.** |
| Uzstādīšanas posma oglekļa pēdas nospiedums [A5] | **0 kg CO2 eq.** |
| Lietošanas posma oglekļa pēdas nospiedums [B2, B3, B4, B6] | **12 kg CO2 eq.** |
| Dzīves cikla beigu posma oglekļa pēdas nospiedums [C1–C4] | **0 kg CO2 eq.** |
| Vides informācijas publiskošana | **Produkta ietekme uz vidi** |

## Use Better

### Materiāli un iepakojums

| | |
|---|---|
| Iepakojums izgatavots no pārstrādāta kartona | **Jā** |
| Iepakojums bez plastmasas | **Jā** |
| ES RoHS direktīva | **Atbilst** |
| REACh regula | **Nesatur ļoti bīstamas vielas virs moteiktās normas** |

## Use Again

### Pārsaiņošana un atkārtota ražošana

| | |
|---|---|
| Pārstrādājamības potenciāls, % | **69** |
| Cirkularitātes profils | **Informācija par ekspluatācijas izbeigšanu** |
| Atgriešana | **Jā** |

Dimensions Drawings

## Dimensions

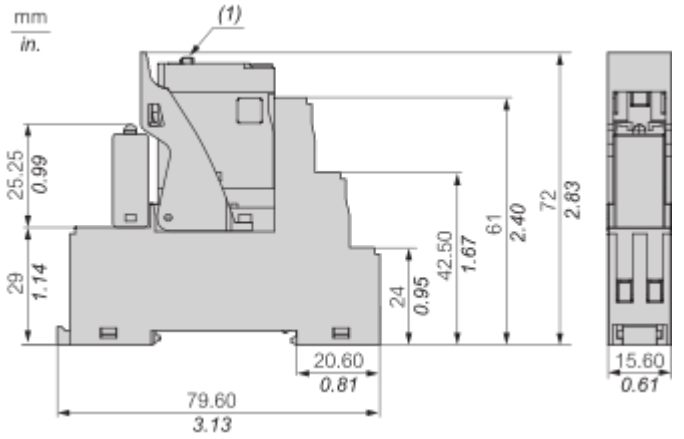


**(1)** Push button (if any)

Connections and Schema

**Wiring Diagram**

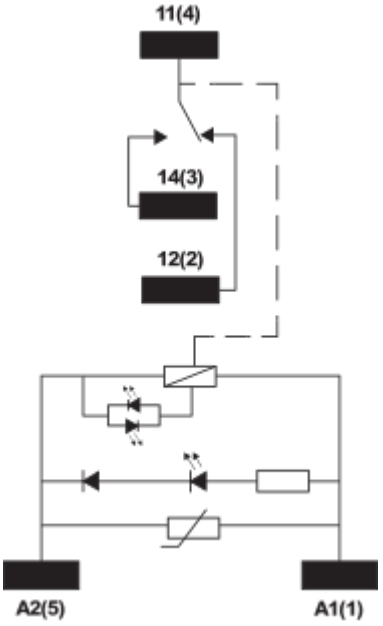

Performance Curves

## Performance Curves

### Maximum Switching Capacity

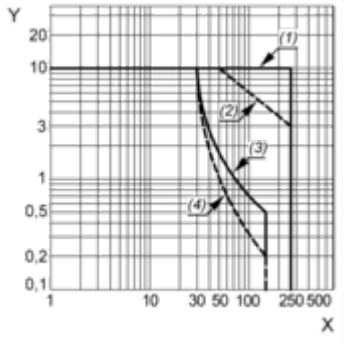


**X :** Switching voltage (V)
**Y :** Switching current (A)
**(1)** AC Resistive Load
**(2)** AC Inductive Load cos(Ø)=0.4
**(3)** DC Resistive Load
**(4)** DC Inductive Load (L/R=7ms)

### Life Expectancy

Resistive Load

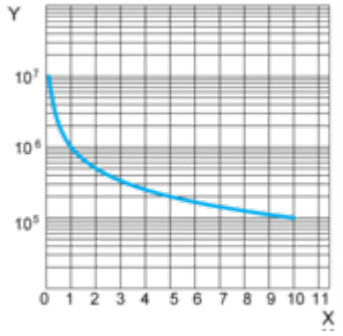


**X :** Contact Current (A)
**Y :** Operating Cycle Number

### Life Expectancy

Inductive Load

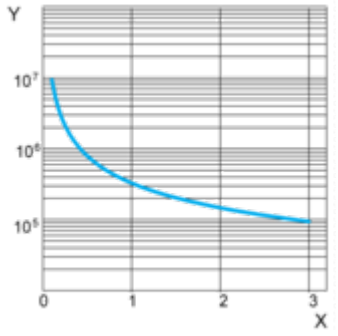


**X :** Contact Current (A)
**Y :** Operating Cycle Number

**NOTE:** These are typical curves, actual durability depends on load, environment, duty cycle, etc.

## Coil Operating Range

### AC Coil Operating Range VS Ambient Temperature

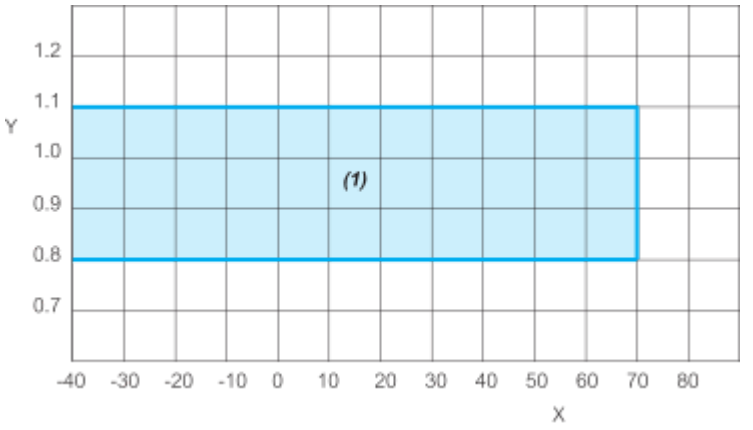


**X :** Ambient temperature (°C)
**Y :** AC Coil voltage (U/Uc)
**(1) :** Permitted operating range area

Image of product / Alternate images

**Alternative**




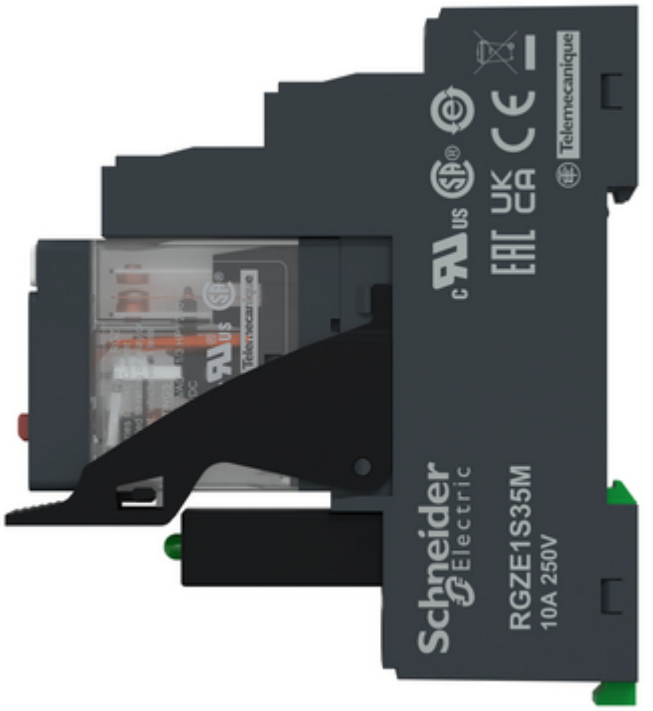

# Produkta datu lapa RXG12P7PV





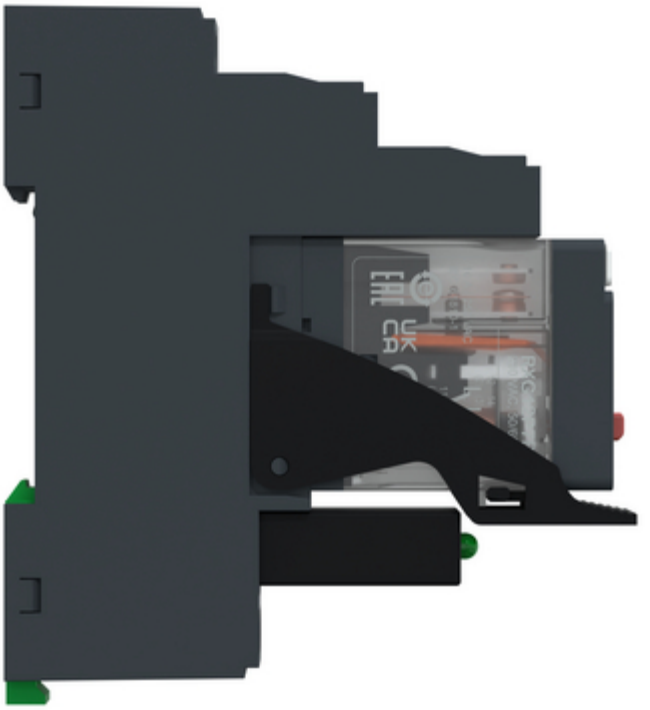



Image of product in real life situation

