Produktdatenblatt

Spezifikationen



Steckb. Interface-Relais RXG, 1 W, 10 A, 24 VDC, Klarsichtgehäuse

RXG15BD

EAN Code: 3606480688959

Hauptmerkmale

Baureihe	Harmony Elektromechanische Relais
Name der Reihe	RXG Serie
Produkt- oder Komponententyp	Steckrelais
Gerätetyp	Interface-Relais
Art und Zusammensetzung der Kontakte	1 Wechslerkontakt
[Uc] Steuerkreisspannung	230 V DC
[Ithe] Konventioneller eingeschlossener thermischer Strom	10 A bei -40…55 °C

Zusatzmerkmale

LED-Statusanzeige	Ohne
Elektrische Lebensdauer	100000 Zyklen ohmsch Belastung für nein bei 55 °C 100000 Zyklen ohmsch Belastung für Öffner (Ö) bei 55 °C
[Ui] Bemessungs-Isolationsspannung	250 V entspricht IEC 300 V entspricht CSA 300 V entspricht UL
Removable legend	Ohne
Max. Schaltspannung	250 V AC 30 V DC
Ausfallspannungsschwelle	>= 0,1 Uc DC
[Ie] Bemessungs-Betriebsstrom	10 A bei 30 V (DC) entspricht UL 10 A bei 30 V (DC) entspricht IEC 10 A bei 250 V (AC) entspricht UL 10 A bei 250 V (AC) entspricht IEC
Laststrom	10 A bei 250 V AC
Min. Schaltleistung	500 mW bei 100 mA, 5 V DC
Max. Schaltleistung	2.500 VA
Steuerungstyp	Ohne verriegelbaren Prüftaster
Durchschnittlicher Widerstand	1100 Ohm bei 23 °C ± 10 %
Kontaktwiderstand	100 MOhm
Isolationswiderstand	1.000 MOhm bei 500 V DC
elektrische Isolationsklasse	Klasse F
Mechanische Lebensdauer	10000000 Zyklen
Daten bezüglich Sicherheit und Zuverlässigkeit	B10d = 100.000
Betriebsrate	<= 1.800 Schaltspiele/Stunde unter Last <= 18.000 Zyklen/Stunde keine Last

Bruttopreisliste für Deutschland zuzüglich Zuschläge, Frachtkosten und Mehrwertsteuer, gültig ab dem 1. Januar 2024. Irrtum und Änderungen vorbehalten. Es gelten die AGBs der Schneider Electric GmbH.

Haftungsausschluss: Diese Dokumentation dient nicht als Ersatz für die Beurteilung der Eignung oder Verlässlichkeit dieser Produkte für bestimmte Verwendungsbereiche des Benutzers und darf nicht zu diesem Zweck verwendet werden.

Auslastungskoeffizient	20 %
Betriebszeit	20 ms
Rückstellzeit	20 ms
Durchschlagfestigkeit	1000 V AC zwischen Kontakten mit Mikro-Abschaltung 5000 V AC zwischen Spule und Kontakt mit verstärkte Isolierung
[Uimp] Bemessungs-Stoßspannungsfestigkeit	1200 V AC zwischen Kontakten mit Mikrounterbrechung 6000 V zwischen Spule und Kontakt mit verstärkter Isolierung 1500 V zwischen Anschlüssen und Gehäuse mit Grundisolierung
Überspannungskategorie	III
Schutzkategorie	RT I
Verschmutzungsgrad	2
Prüfklassen	Level A Gruppenmontage
Gerätedarstellung	Vollständiges Produkt
Kontaktmaterial	Silberlegierung (AgSnO2In2O3)
Stiftform	Flach (Typ Faston)
Produktgewicht	0,018 kg

Montage

Normen	IEC 61810-1 CSA C22.2 Nr. 14 UL 508
Produktzertifizierungen	CSA CE EAC UL DNV
Umgebungstemperatur bei Lagerung	-40…85 °C
Umgebungstemperatur bei Betrieb	-40…70 °C
Schutzart (IP)	IP40
Relative Luftfeuchtigkeit	10…85 %
Vibrationsfestigkeit	3 Gn, Amplitude = ± 0,75 mm (f = 10…150 Hz)in Betrieb 5 gn, Amplitude = ± 0,75 mm (f = 10…150 Hz)nicht in Betrieb

Verpackungseinheiten

VPE 1 Art	PCE
Anzahl der Geräte pro Packung	1
VPE 1 Höhe	3,500 cm
VPE 1 Breite	1,300 cm
VPE 1 Länge	3,000 cm
Verpackungsgewicht (Lbs)	19,000 g
VPE 2 Art	BB1
VPE 2 Menge	10
VPE 2 Höhe	3,500 cm
VPE 2 Breite	7,400 cm
VPE 2 Länge	8,100 cm
VPE 2 Gewicht	207,000 g

VPE 3 Art	S01
VPE 3 Menge	240
VPE 3 Höhe	15 cm
VPE 3 Breite	15 cm
VPE 3 Länge	40 cm
VPE 3 Gewicht	5,221 kg

Vertragliche Gewährleistung

Garantie (in Monaten)	18

Environmental Data

Schneider Electric hat sich zum Ziel gesetzt, den Net Zero-Status bis 2050 durch Lieferkettenpartnerschaften, Materialien mit geringerer Auswirkung und Kreislaufbildung über unsere laufende Kampagne "Use Better, Use Longer, Use Again" zu erreichen, um die Lebensdauer und Recyclingfähigkeit der Produkte zu verlängern.

Erläuterung der Environmental Data >

Wie wir die Produktnachhaltigkeit bewerten >

Umweltbilanz

Total lifecycle Carbon footprint	**7 kg CO2 eq.**
CO_2-Fußabdruck der Herstellungsphase [A1 bis A3]	**2 kg CO2 eq.**
CO_2-Fußabdruck der Distributionsphase [A4]	**0 kg CO2 eq.**
CO_2-Fußabdruck der Installationsphase [A5]	**0 kg CO2 eq.**
CO_2-Fußabdruck der Nutzungsphase [B2, B3, B4, B6]	**5 kg CO2 eq.**
CO_2-Fußabdruck der End-of-Life-Phase [C1 bis C4]	**0 kg CO2 eq.**
Umweltproduktdeklaration	**Produktumweltprofil**

Use Better

Materialien und Verpackung

Verpackung mit Recycling-Karton	**Ja**
Verpackung ohne Kunststoff	**Ja**
EU-RoHS-Richtlinie	**Konform**
REACh-Verordnung	**Produkt beinhaltet besorgniserregende Stoffe (SVHC) nicht über dem Schwellwert**

Use Again

Reproduktion

Recyclingfähigkeitspotential in %	**69**
Circular Econmomy-Eignung	**Entsorgungsinformationen**
Rücknahme	**Ja**

Maßzeichnungen

Abmessungen

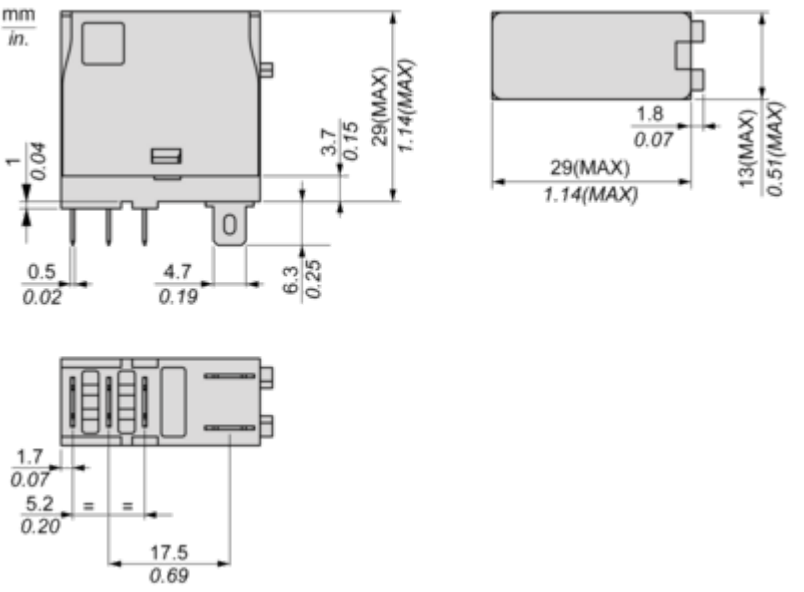

Anschlüsse und Schema

Verdrahtungsplan

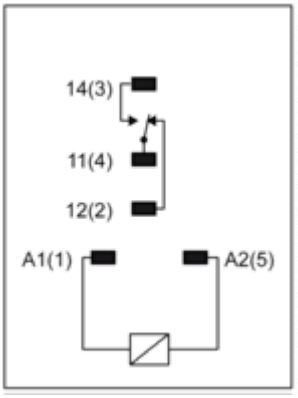

Leistungskurven

Leistungskennlinien

Max. Schaltvermögen

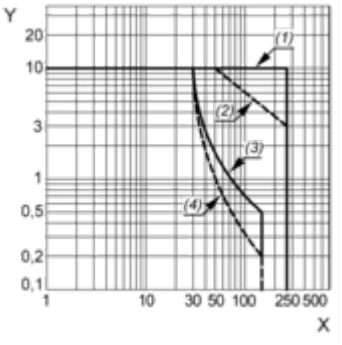

X : Schaltspannung (V)
Y : Schaltstrom (A)
(1) Ohmsche Wechselstromlast
(2) Induktive Wechselstromlast cos(Ø) = 0,4
(3) Ohmsche Gleichstromlast
(4) Induktive Gleichstromlast (L/R = 7 ms)

Lebenserwartung

Ohmsche Last

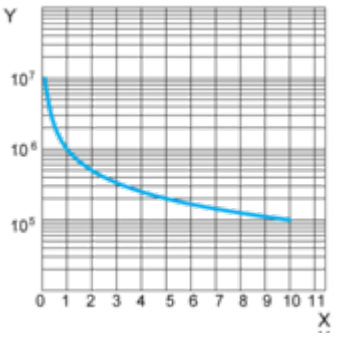

X : Kontaktstrom (A)
Y : Anzahl der Betriebszyklen

Lebenserwartung

Induktive Last

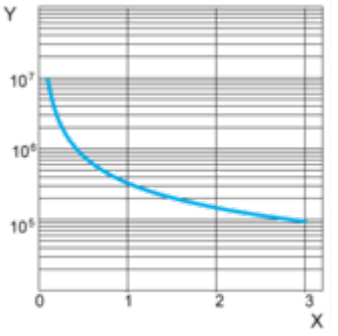

X : Kontaktstrom (A)
Y : Anzahl der Betriebszyklen

HINWEIS: Diese Kennlinien gelten für typische Werte. Die tatsächliche Lebensdauer ist abhängig von der Last, vom Arbeitszyklus usw.

Betriebsbereich der Spule

Betriebsbereich der Gleichstromspule und Umgebungstemperatur

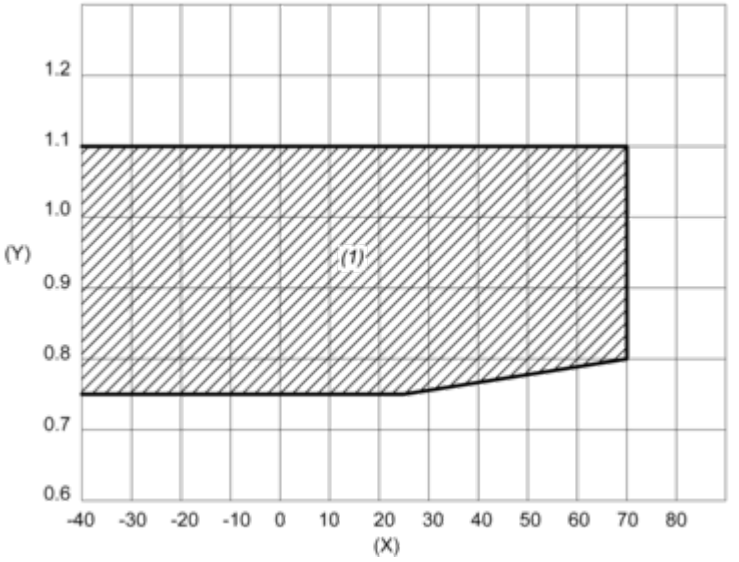

X : Umgebungstemperatur (°C)
Y : Spulenspannung (U/Uc)
(1) Zulässiger Betriebsbereich

Image of product / Alternate images

Alternative







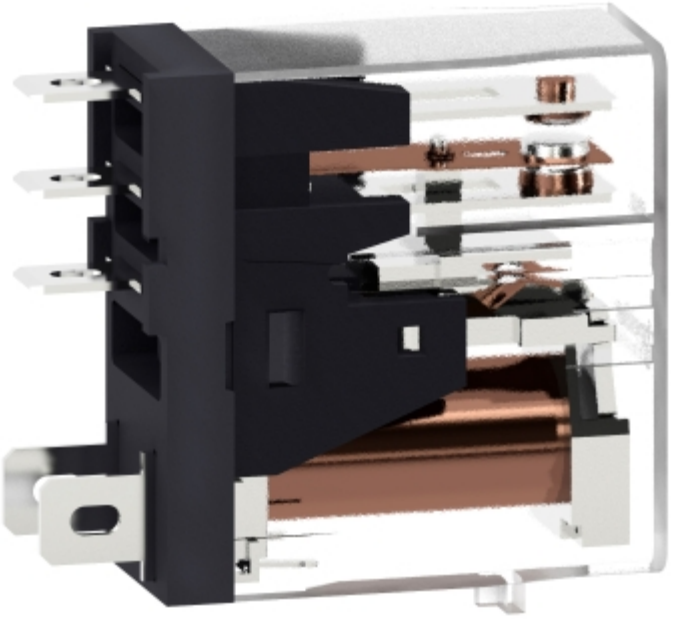

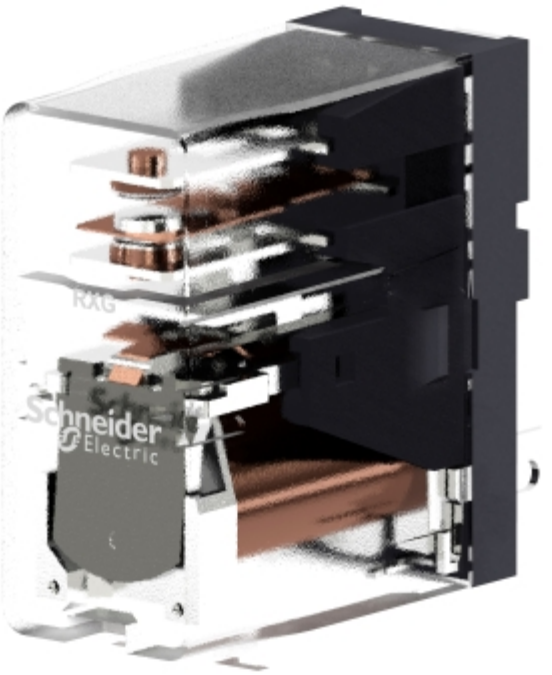
RXG
Schneider
Electric



Image of product in real life situation

