# Produkta datu lapa

Specifikācijas




## Interfeisa sprudņa relejs, Harmony elektromehāniskie releji, 5A, 2CO, bloķējams testi, 120V AC

RXG21F7

## Galvenā

| | |
|---|---|
| **Produktu klāsts** | Harmony elektromehāniskie releji |
| **Sērijas nosaukums** | RXG sērija |
| **Produkta vai sastāvdaļas veids** | Spraudņa relejs |
| **Releja tips** | Saskarnes relejs |
| **Kontaktligzdas tips** | 2 C/O |
| **[Uc] vadības ķēdes spriegums** | 120 V AC |
| **[Ithe] parastā slēgtā termiskā strāva** | 5 A pie -40…55 °C |
| **Vietējā signalizācija** | Karogs |

## Papildinošs

| | |
|---|---|
| **Statusa gaismas diode** | Bez |
| **Elektriskā izturība** | 100000 cikli pie NO pretestības 55 °C temperatūrā<br>100000 cikli pie NC pretestības 55 °C temperatūrā |
| **[Ui] nominālais izolācijas spriegums** | 250 V atbilst IEC<br>300 V atbilst CSA<br>300 V atbilst UL |
| **Noņemama leģenda** | Ar |
| **Maksimālais pārslēgšanas spriegums** | 250 V AC<br>30 V DC |
| **Izkrišanas sprieguma slieksnis** | >= 0,3 Uc AC |
| **[Ie] nominālā darba strāva** | 5 Apie 30 V ( DC) atbilst UL<br>5 Apie 30 V ( DC) atbilst IEC<br>5 Apie 250 V ( AC) atbilst UL<br>5 Apie 250 V ( AC) atbilst IEC |
| **Slodzes strāva** | 5 A pie 250 V AC |
| **Minimālā pārslēgšanas jauda** | 50 mWpie 10 mA , 5 V DC |
| **Maksimālā pārslēgšanas jauda** | 1250 VA |
| **Kontroles veids** | Slēdzama testa poga |
| **Vidējā pretestība** | 6300 Ohmpie 23 °C +/- 10 % |
| **Kontakta pretestība** | 100 mhm |
| **Izolācijas pretestība** | 1000 MOhmpie 500 V DC |
| **Elektroizolācijas klase** | F klase |
| **Mehāniskā izturība** | 10000000 cikli |
| **Drošības uzticamības dati** | B10d = 100 000 |

Ir sasniegts maksimālais saīdzināmo produktu skaits. Lūdzu, atveriet sadaļu Saīdzināt produktus #SAITE# un izdzēsiet kādu produktu, lai turpinātu.

| | |
|---|---|
| **Darbības ātrums** | <= 1800 cikli stundā zem slodzes<br><= 18000 cikli stundā bez slodzes |
| **Izmantošanas koeficients** | 20 % |
| **Darbības laiks** | 20 ms |
| **atiestatīt laiku** | 20 ms |
| **Dielektriskā izturība** | 1000 V AC starp kontaktiem ar mikro atvienošana<br>5000 V AC starp spoli un kontaktu ar pastiprināta izolācija<br>3000 V AC starp poliem ar pamata izolācija<br>1300 V AC terminals and case ar pamata izolācija |
| **[Uimp] nominālais impulsu izturības spriegums** | 1200 V AC starp kontaktiem ar mikroatvienojumu<br>6000 V starp spoli un kontaktu ar pastiprinātu izolāciju<br>1500 V starp spailēm un korpusu ar pamata izolāciju<br>4000 V starp stabiem ar pamata izolāciju |
| **Pārsprieguma kategorija** | III |
| **Aizsardzības kategorija** | RT I |
| **Piesārņojuma pakāpe** | 2 |
| **Pārbaudes līmeņi** | A līmenis grupu montāža |
| **Ierīces prezentācija** | Nokomplektēts produkts |
| **Kontaktligzdas materiāls** | Sudraba sakausējums (AgSnO2In2O3) |
| **Tapas forma** | Plakans (Faston tipa) |
| **Neto svars** | 0,02 kg |

## Vide

| | |
|---|---|
| **Standarti** | UL 508<br>CSA C22.2 Nr. 14<br>IEC 61810-1 |
| **Produkta sertifikācija** | EAC<br>UL<br>CE<br>CSA<br>DNV |
| **Apkārtējā gaisa temperatūra uzglabāšanai** | -40…85 °C |
| **Apkārtējā gaisa temperatūra darbībai** | -40…70 °C |
| **IP aizsardzības pakāpe** | IP40 |
| **Relatīvais mitrums** | 10…85 % |
| **Vibrācijas pretestība** | 3 gn , amplitūda = +/- 0,75 mm (f = 10…150 Hz) darbībā<br>5 gn , amplitūda = +/- 0,75 mm (f = 10…150 Hz) nedarbojas |

## Iepakošanas vienības

| | |
|---|---|
| **Pirmā iepakojuma vienības tips** | PCE |
| **Vienību skaits 1. iepakojumā** | 1 |
| **1. iepakojuma augstums** | 4,200 cm |
| **1. iepakojuma platums** | 3,000 cm |
| **1. iepakojuma garums** | 1,300 cm |
| **1. iepakojuma svars** | 20,000 g |
| **Otrā iepakojuma vienības tips** | BB1 |
| **Vienību skaits 2. iepakojumā** | 10 |
| **2. iepakojuma augstums** | 3,500 cm |

| | |
|---|---|
| **2. iepakojuma platums** | 8,200 cm |
| **2. iepakojuma garums** | 9,100 cm |
| **2. iepakojuma svars** | 225,000 g |
| **Trešā iepakojuma vienības tips** | S01 |
| **Vienību skaits 3. iepakojumā** | 200 |
| **3. iepakojuma augstums** | 15,000 cm |
| **3. iepakojuma platums** | 15,000 cm |
| **3. iepakojuma garums** | 40,000 cm |
| **3. iepakojuma svars** | 4,742 kg |

## Līguma garantija

| | |
|---|---|
| **Garantija (mēnešos)** | 18 |

## Environmental Data

Schneider Electric mērķis ir līdz 2050. gadam sasniegt nulles emisiju statusu, izmantojot piegādes ķēdes partnerību, zemākas ietekmes materiālus un cirkularitāti, izmantojot mūsu pašreizējo kampaņu "Use Better, Use Longer, Use Again", lai pagarinātu produktu kalpošanas laiku un to pārstrādājamību.

Environmental Data skaidrojums >

Kā mēs novērtējam produktu ilgtspēju >

### Ietekme uz vidi

| | |
|---|---|
| Kopējā dzīves cikla oglekļa pēda | **10 kg CO2 eq.** |
| Ražošanas posma oglekļa pēdas nospiedums [A1–A3] | **0.2 kg CO2 eq.** |
| Izplatīšanas posma oglekļa pēdas nospiedums [A4] | **0.1 kg CO2 eq.** |
| Uzstādīšanas posma oglekļa pēdas nospiedums [A5] | **0 kg CO2 eq.** |
| Lietošanas posma oglekļa pēdas nospiedums [B2, B3, B4, B6] | **9 kg CO2 eq.** |
| Dzīves cikla beigu posma oglekļa pēdas nospiedums [C1–C4] | **0.1 kg CO2 eq.** |
| Vides informācijas publiskošana | **Produkta ietekme uz vidi** |

## Use Better

### Materiāli un iepakojums

| | |
|---|---|
| Iepakojums izgatavots no pārstrādāta kartona | **Jā** |
| Iepakojums bez plastmasas | **Jā** |
| ES RoHS direktīva | **Atbilst** |
| REACh regula | **Nesatur ļoti bīstamas vielas virs moteiktās normas** |

## Use Again

### Pārsaiņošana un atkārtota ražošana

| | |
|---|---|
| Pārstrādājamības potenciāls, % | **70** |
| Cirkularitātes profils | **Informācija par ekspluatācijas izbeigšanu** |
| Atgriešana | **Jā** |

Dimensions Drawings

## Dimensions

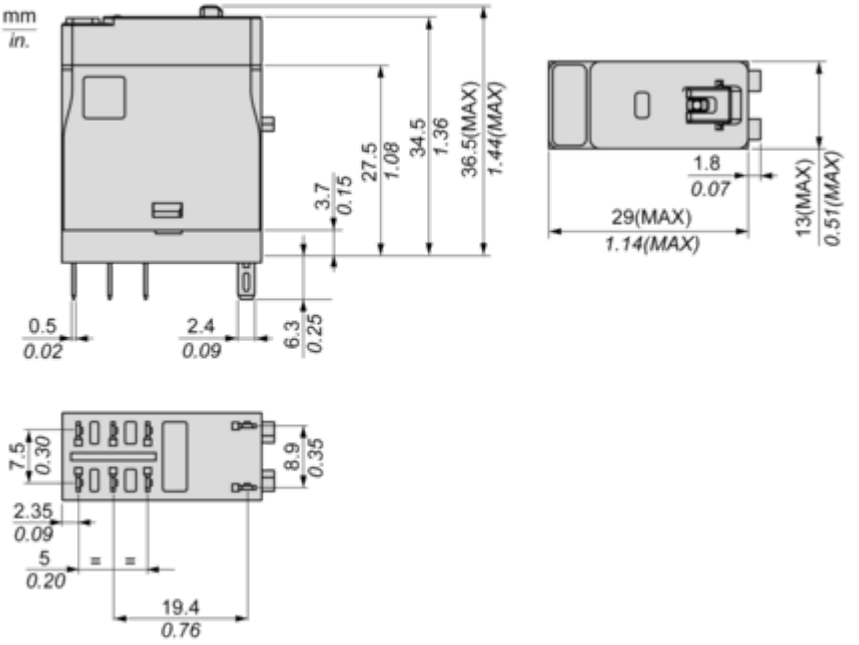

Connections and Schema

**Wiring Diagram**

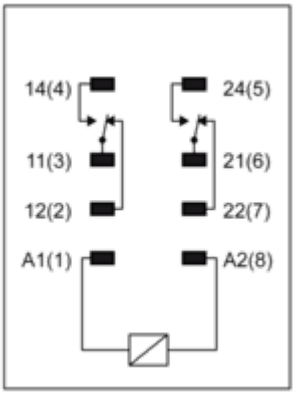

Performance Curves

## Performance Curves

### Maximum Switching Capacity

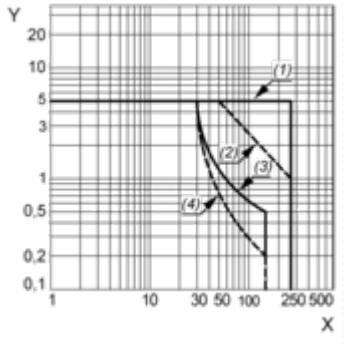


**X :** Switching voltage (V)
**Y :** Switching current (A)
**(1)** AC Resistive Load
**(2)** AC Inductive Load cos(Ø)=0.4
**(3)** DC Resistive Load
**(4)** DC Inductive Load (L/R=7ms)

### Life Expectancy

Resistive Load

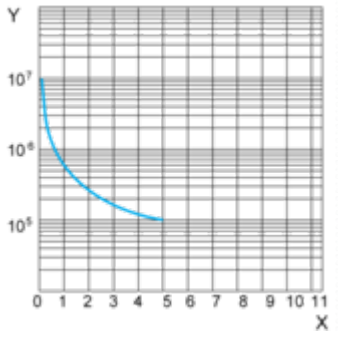


**X :** Contact Current (A)
**Y :** Operating Cycle Number

### Life Expectancy

Inductive Load

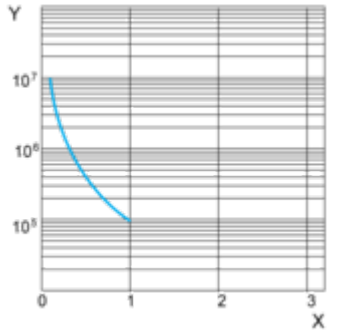


**X :** Contact Current (A)
**Y :** Operating Cycle Number

**NOTE:** These are typical curves, actual durability depends on load, environment, duty cycle, etc.

## Coil Operating Range

### AC Coil Operating Range VS Ambient Temperature

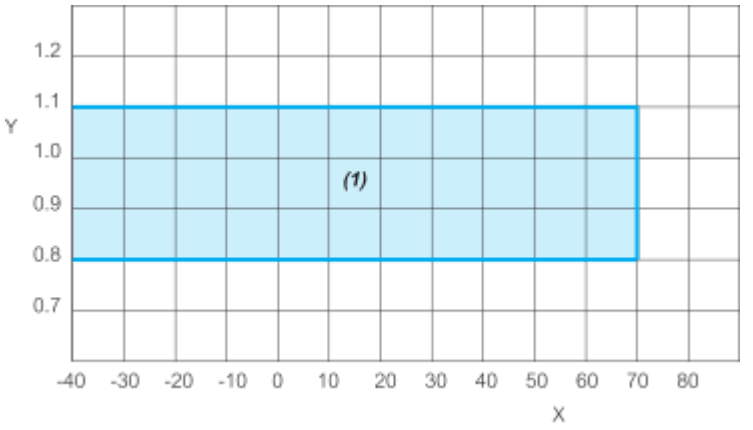


**X :** Ambient temperature (°C)
**Y :** AC Coil voltage (U/Uc)
**(1) :** Permitted operating range area

Image of product / Alternate images

**Alternative**





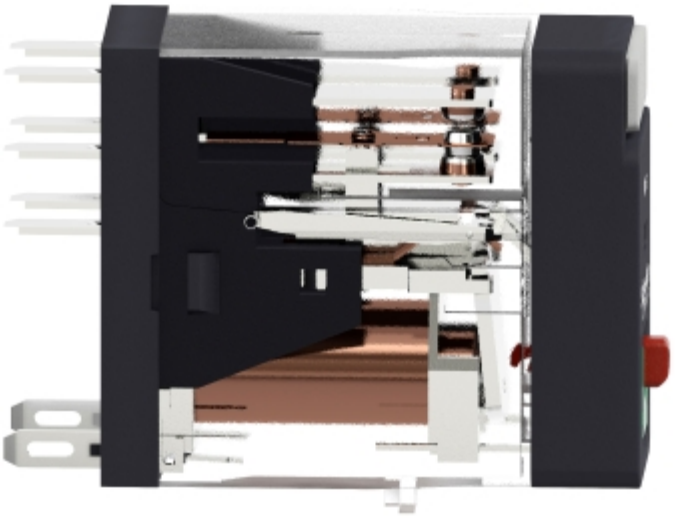

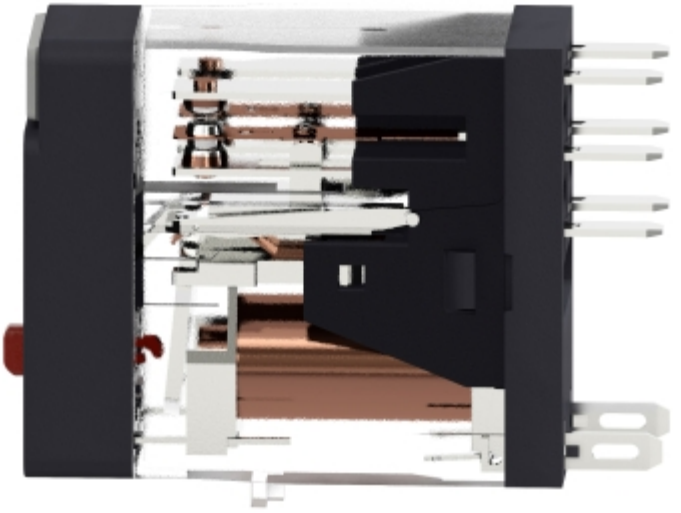

# Produkta datu lapa RXG21F7





Image of product in real life situation

