Produktdatenblatt

Spezifikationen



Steckb. Interface-Relais RXG, 2 W, 5 A, 24 VDC, mit LED, mit Prüftaste

RXG22BD

EAN Code: 3606480689178

Hauptmerkmale

Baureihe	Harmony Elektromechanische Relais
Name der Reihe	RXG Serie
Produkt- oder Komponententyp	Steckrelais
Gerätetyp	Interface-Relais
Art und Zusammensetzung der Kontakte	2 Wechslerkontakte
[Uc] Steuerkreisspannung	24 V DC
[Ithe] Konventioneller eingeschlossener thermischer Strom	5 A bei -40…55 °C
Lokale Signalisierung	Kennbit

Zusatzmerkmale

LED-Statusanzeige	Mit
Elektrische Lebensdauer	100000 Zyklen ohmsch Belastung für nein bei 55 °C 100000 Zyklen ohmsch Belastung für Öffner (Ö) bei 55 °C
[Ui] Bemessungs-Isolationsspannung	250 V entspricht IEC 300 V entspricht CSA 300 V entspricht UL
Removable legend	Mit
Max. Schaltspannung	250 V AC 30 V DC
Ausfallspannungsschwelle	>= 0,1 Uc DC
[Ie] Bemessungs-Betriebsstrom	5 A bei 30 V (DC) entspricht UL 5 A bei 30 V (DC) entspricht IEC 5 A bei 250 V (AC) entspricht UL 5 A bei 250 V (AC) entspricht IEC
Laststrom	5 A bei 250 V AC
Min. Schaltleistung	50 mW bei 10 mA, 5 V DC
Max. Schaltleistung	1.250 VA
Steuerungstyp	Verriegelbarer Prüftaster
Durchschnittlicher Widerstand	1100 Ohm bei 23 °C ± 10 %
Kontaktwiderstand	100 MOhm
Isolationswiderstand	1.000 MOhm bei 500 V DC
elektrische Isolationsklasse	Klasse F
Mechanische Lebensdauer	10000000 Zyklen
Daten bezüglich Sicherheit und Zuverlässigkeit	B10d = 100.000

Bruttopreisliste für Deutschland zuzüglich Zuschläge, Frachtkosten und Mehrwertsteuer, gültig ab dem 1. Januar 2024. Irrtum und Änderungen vorbehalten. Es gelten die AGBs der Schneider Electric GmbH.

Haftungsausschluss: Diese Dokumentation dient nicht als Ersatz für die Beurteilung der Eignung oder Verlässlichkeit dieser Produkte für bestimmte Verwendungsbereiche des Benutzers und darf nicht zu diesem Zweck verwendet werden.

Betriebsrate	<= 1.800 Schaltspiele/Stunde unter Last <= 18.000 Zyklen/Stunde keine Last
Auslastungskoeffizient	20 %
Betriebszeit	20 ms
Rückstellzeit	20 ms
Durchschlagfestigkeit	1000 V AC zwischen Kontakten mit Mikro-Abschaltung 5000 V AC zwischen Spule und Kontakt mit verstärkte Isolierung 3000 V AC zwischen Polen mit Grundisolierung 1300 V AC Klemmen und Gehäuse mit Grundisolierung
[Uimp] Bemessungs-Stoßspannungsfestigkeit	1200 V AC zwischen Kontakten mit Mikrounterbrechung 6000 V zwischen Spule und Kontakt mit verstärkter Isolierung 1500 V zwischen Anschlüssen und Gehäuse mit Grundisolierung 4000 V zwischen Polen mit Basisisolierung
Überspannungskategorie	III
Schutzkategorie	RT I
Verschmutzungsgrad	2
Prüfklassen	Level A Gruppenmontage
Gerätedarstellung	Vollständiges Produkt
Kontaktmaterial	Silberlegierung (AgSnO2In2O3)
Stiftform	Flach (Typ Faston)
Produktgewicht	0,02 kg

Montage

Normen	CSA C22.2 Nr. 14 UL 508 IEC 61810-1
Produktzertifizierungen	CSA CE EAC UL DNV
Umgebungstemperatur bei Lagerung	-40…85 °C
Umgebungstemperatur bei Betrieb	-40…70 °C
Schutzart (IP)	IP40
Relative Luftfeuchtigkeit	10…85 %
Vibrationsfestigkeit	3 Gn, Amplitude = ± 0,75 mm (f = 10…150 Hz)in Betrieb 5 gn, Amplitude = ± 0,75 mm (f = 10…150 Hz)nicht in Betrieb

Verpackungseinheiten

VPE 1 Art	PCE
Anzahl der Geräte pro Packung	1
VPE 1 Höhe	1,200 cm
VPE 1 Breite	2,900 cm
VPE 1 Länge	4,000 cm
Verpackungsgewicht (Lbs)	20,000 g
VPE 2 Art	BB1
VPE 2 Menge	10
VPE 2 Höhe	3,500 cm

VPE 2 Breite	8,200 cm
VPE 2 Länge	9,100 cm
VPE 2 Gewicht	226,000 g
VPE 3 Art	S02
VPE 3 Menge	380
VPE 3 Höhe	15,000 cm
VPE 3 Breite	30,000 cm
VPE 3 Länge	40,000 cm
VPE 3 Gewicht	9,214 kg

Vertragliche Gewährleistung

Garantie (in Monaten)	18

Environmental Data

Schneider Electric hat sich zum Ziel gesetzt, den Net Zero-Status bis 2050 durch Lieferkettenpartnerschaften, Materialien mit geringerer Auswirkung und Kreislaufbildung über unsere laufende Kampagne "Use Better, Use Longer, Use Again" zu erreichen, um die Lebensdauer und Recyclingfähigkeit der Produkte zu verlängern.

Erläuterung der Environmental Data >

Wie wir die Produktnachhaltigkeit bewerten >

Umweltbilanz

Total lifecycle Carbon footprint	**7 kg CO2 eq.**
CO_2-Fußabdruck der Herstellungsphase [A1 bis A3]	**0.2 kg CO2 eq.**
CO_2-Fußabdruck der Distributionsphase [A4]	**0.1 kg CO2 eq.**
CO_2-Fußabdruck der Installationsphase [A5]	**0 kg CO2 eq.**
CO_2-Fußabdruck der Nutzungsphase [B2, B3, B4, B6]	**7 kg CO2 eq.**
CO_2-Fußabdruck der End-of-Life-Phase [C1 bis C4]	**0.1 kg CO2 eq.**
Umweltproduktdeklaration	**Produktumweltprofil**

Use Better

Materialien und Verpackung

Verpackung mit Recycling-Karton	**Ja**
Verpackung ohne Kunststoff	**Ja**
EU-RoHS-Richtlinie	**Konform**
REACh-Verordnung	**Produkt beinhaltet besorgniserregende Stoffe (SVHC) nicht über dem Schwellwert**

Use Again

Reproduktion

Recyclingfähigkeitspotential in %	**70**
Circular Econmomy-Eignung	**Entsorgungsinformationen**
Rücknahme	**Ja**

Maßzeichnungen

Abmessungen

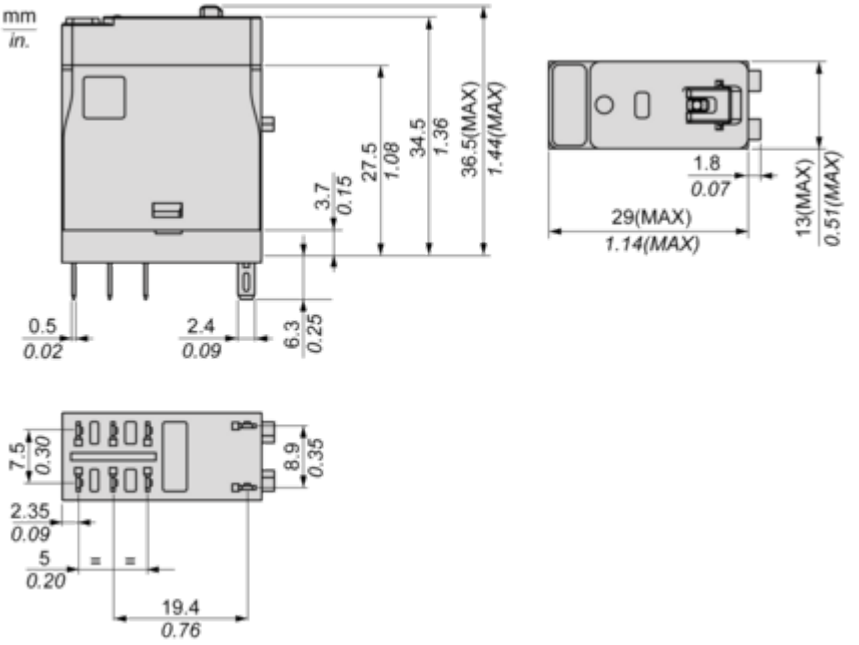

Anschlüsse und Schema

Verdrahtungsschema

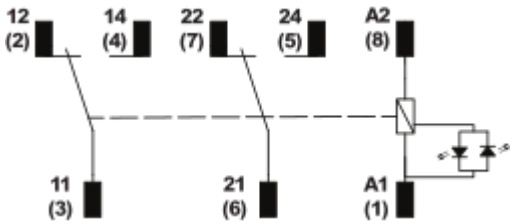

Leistungskurven

Leistungskennlinien

Max. Schaltvermögen

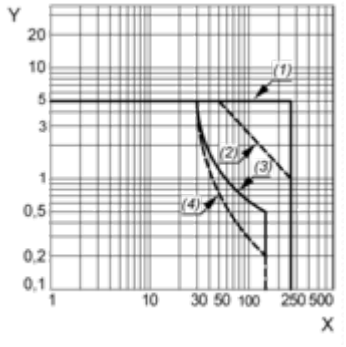

X : Schaltspannung (V)
Y : Schaltstrom (A)
(1) Ohmsche Wechselstromlast
(2) Induktive Wechselstromlast cos(Ø) = 0,4
(3) Ohmsche Gleichstromlast
(4) Induktive Gleichstromlast (L/R = 7 ms)

Lebenserwartung

Ohmsche Last

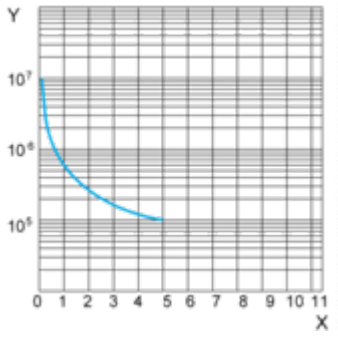

X : Kontaktstrom (A)
Y : Anzahl der Betriebszyklen

Lebenserwartung

Induktive Last

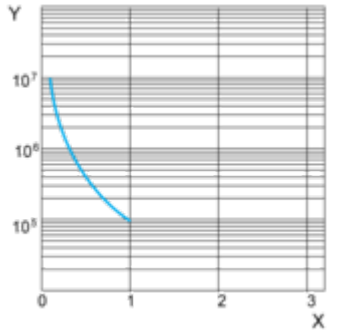

X : Kontaktstrom (A)
Y : Anzahl der Betriebszyklen

HINWEIS: Diese Kennlinien gelten für typische Werte. Die tatsächliche Lebensdauer ist abhängig von der Last, vom Arbeitszyklus usw.

Betriebsbereich der Spule

Betriebsbereich der Gleichstromspule und Umgebungstemperatur

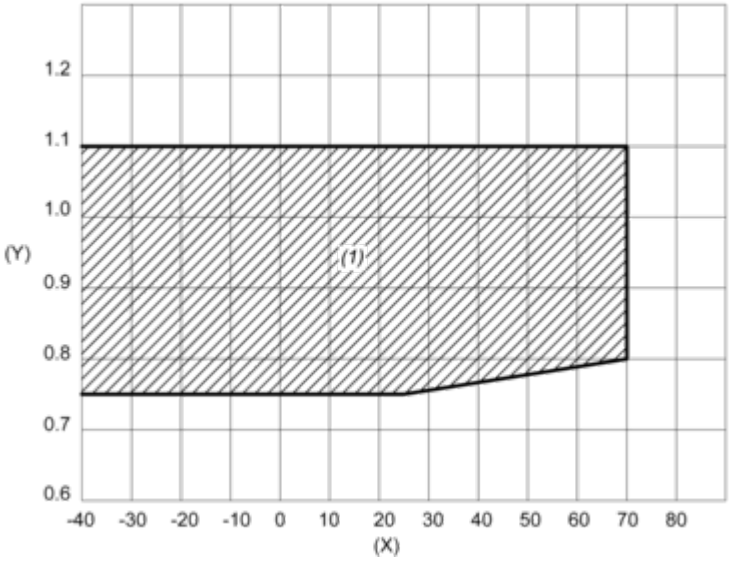

X : Umgebungstemperatur (°C)
Y : Spulenspannung (U/Uc)
(1) Zulässiger Betriebsbereich

Image of product / Alternate images

Alternative



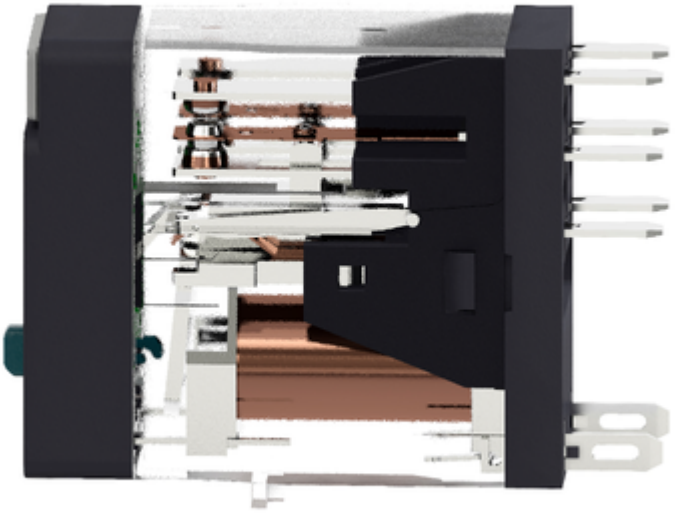





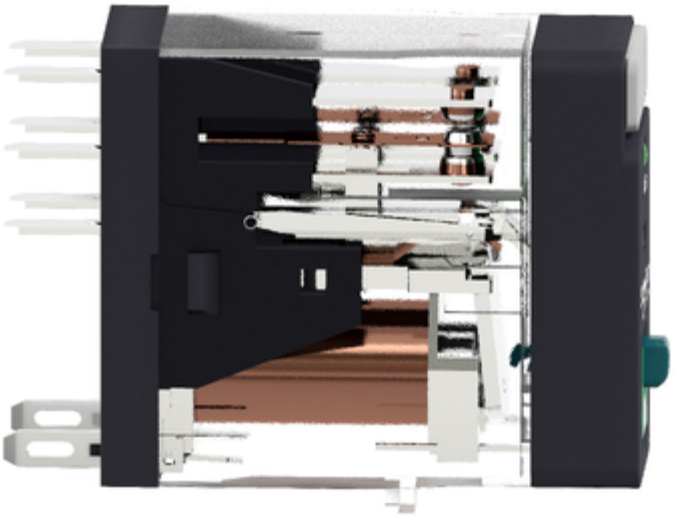


RXG
Schneider
Electric

Image of product in real life situation

