Produkta datu lapa

Specifikācijas



Interfeisa spraudņa relejs, Harmony elektromehāniskie releji, 5A, 2CO, ar LED, bloķējams testi, 220V AC

RXG22M7

Galvenā

Produktu klāsts	Harmony elektromehāniskie releji
Sērijas nosaukums	RXG sērija
Produkta vai sastāvdaļas veids	Spraudņa relejs
Releja tips	Saskarnes relejs
Kontaktligzdas tips	2 C/O
[Uc] vadības ķēdes spriegums	220 V AC
[Ithe] parastā slēgtā termiskā strāva	5 A pie -40…55 °C
Vietējā signalizācija	Karogs

Papildinošs

Statusa gaismas diode	Ar
Elektriskā izturība	100000 cikli pie NO pretestības 55 °C temperatūrā 100000 cikli pie NC pretestības 55 °C temperatūrā
[Ui] nominālais izolācijas spriegums	250 V atbilst IEC 300 V atbilst CSA 300 V atbilst UL
Noņemama leģenda	Ar
Maksimālais pārslēgšanas spriegums	250 V AC 30 V DC
Izkrišanas sprieguma slieksnis	>= 0,3 Uc AC
[Ie] nominālā darba strāva	5 Apie 30 V (DC) atbilst UL 5 Apie 30 V (DC) atbilst IEC 5 Apie 250 V (AC) atbilst UL 5 Apie 250 V (AC) atbilst IEC
Slodzes strāva	5 A pie 250 V AC
Minimālā pārslēgšanas jauda	50 mWpie 10 mA , 5 V DC
Maksimālā pārslēgšanas jauda	1250 VA
Kontroles veids	Slēdzama testa poga
Vidējā pretestība	21000 Ohmpie 23 °C +/- 15 %
Kontakta pretestība	100 mhm
Izolācijas pretestība	1000 MOhmpie 500 V DC
Elektroizolācijas klase	F klase
Mehāniskā izturība	10000000 cikli
Drošības uzticamības dati	B10d = 100 000

Ir sasniegts maksimālais saīdzināmo produktu skaits. Lūdzu, atveriet sadaļu Saīdzināt produktus #SAITE# un izdzēsiet kādu produktu, lai turpinātu.

Darbības ātrums	<= 1800 cikli stundā zem slodzes <= 18000 cikli stundā bez slodzes
Izmantošanas koeficients	20 %
Darbības laiks	20 ms
atiestatīt laiku	20 ms
Dielektriskā izturība	1000 V AC starp kontaktiem ar mikro atvienošana 5000 V AC starp spoli un kontaktu ar pastiprināta izolācija 3000 V AC starp poliem ar pamata izolācija 1300 V AC terminals and case ar pamata izolācija
[Uimp] nominālais impulsu izturības spriegums	1200 V AC starp kontaktiem ar mikroatvienojumu 6000 V starp spoli un kontaktu ar pastiprinātu izolāciju 1500 V starp spailēm un korpusu ar pamata izolāciju 4000 V starp stabiem ar pamata izolāciju
Pārsprieguma kategorija	III
Aizsardzības kategorija	RT I
Piesārņojuma pakāpe	2
Pārbaudes līmeņi	A līmenis grupu montāža
Ierīces prezentācija	Nokomplektēts produkts
Kontaktligzdas materiāls	Sudraba sakausējums (AgSnO2In2O3)
Tapas forma	Plakans (Faston tipa)
Neto svars	0,02 kg

Vide

Standarti	UL 508 IEC 61810-1 CSA C22.2 Nr. 14
Produkta sertifikācija	CSA UL EAC CE DNV
Apkārtējā gaisa temperatūra uzglabāšanai	-40…85 °C
Apkārtējā gaisa temperatūra darbībai	-40…70 °C
IP aizsardzības pakāpe	IP40
Relatīvais mitrums	10…85 %
Vibrācijas pretestība	3 gn , amplitūda = +/- 0,75 mm (f = 10…150 Hz) darbībā 5 gn , amplitūda = +/- 0,75 mm (f = 10…150 Hz) nedarbojas

Iepakošanas vienības

Pirmā iepakojuma vienības tips	PCE
Vienību skaits 1. iepakojumā	1
1. iepakojuma augstums	4,100 cm
1. iepakojuma platums	1,400 cm
1. iepakojuma garums	3,100 cm
1. iepakojuma svars	20,000 g
Otrā iepakojuma vienības tips	BB1
Vienību skaits 2. iepakojumā	10
2. iepakojuma augstums	3,500 cm

2. iepakojuma platums	8,200 cm
2. iepakojuma garums	9,100 cm
2. iepakojuma svars	220,000 g
Trešā iepakojuma vienības tips	S01
Vienību skaits 3. iepakojumā	200
3. iepakojuma augstums	15 cm
3. iepakojuma platums	15 cm
3. iepakojuma garums	40 cm
3. iepakojuma svars	4,677 kg

Līguma garantija

Garantija (mēnešos)	18

Environmental Data

Schneider Electric mērķis ir līdz 2050. gadam sasniegt nulles emisiju statusu, izmantojot piegādes ķēdes partnerību, zemākas ietekmes materiālus un cirkularitāti, izmantojot mūsu pašreizējo kampaņu "Use Better, Use Longer, Use Again", lai pagarinātu produktu kalpošanas laiku un to pārstrādājamību.

Environmental Data skaidrojums >

Kā mēs novērtējam produktu ilgtspēju >

Ietekme uz vidi

Kopējā dzīves cikla oglekļa pēda	**13 kg CO2 eq.**
Ražošanas posma oglekļa pēdas nospiedums [A1–A3]	**0.2 kg CO2 eq.**
Izplatīšanas posma oglekļa pēdas nospiedums [A4]	**0.1 kg CO2 eq.**
Uzstādīšanas posma oglekļa pēdas nospiedums [A5]	**0 kg CO2 eq.**
Lietošanas posma oglekļa pēdas nospiedums [B2, B3, B4, B6]	**13 kg CO2 eq.**
Dzīves cikla beigu posma oglekļa pēdas nospiedums [C1–C4]	**0.1 kg CO2 eq.**
Vides informācijas publiskošana	**Produkta ietekme uz vidi**

Use Better

Materiāli un iepakojums

Iepakojums izgatavots no pārstrādāta kartona	**Jā**
Iepakojums bez plastmasas	**Jā**
ES RoHS direktīva	**Atbilst**
REACh regula	**Nesatur ļoti bīstamas vielas virs moteiktās normas**

Use Again

Pārsaiņošana un atkārtota ražošana

Pārstrādājamības potenciāls, %	**70**
Cirkularitātes profils	**Informācija par ekspluatācijas izbeigšanu**
Atgriešana	**Jā**

Dimensions Drawings

Dimensions

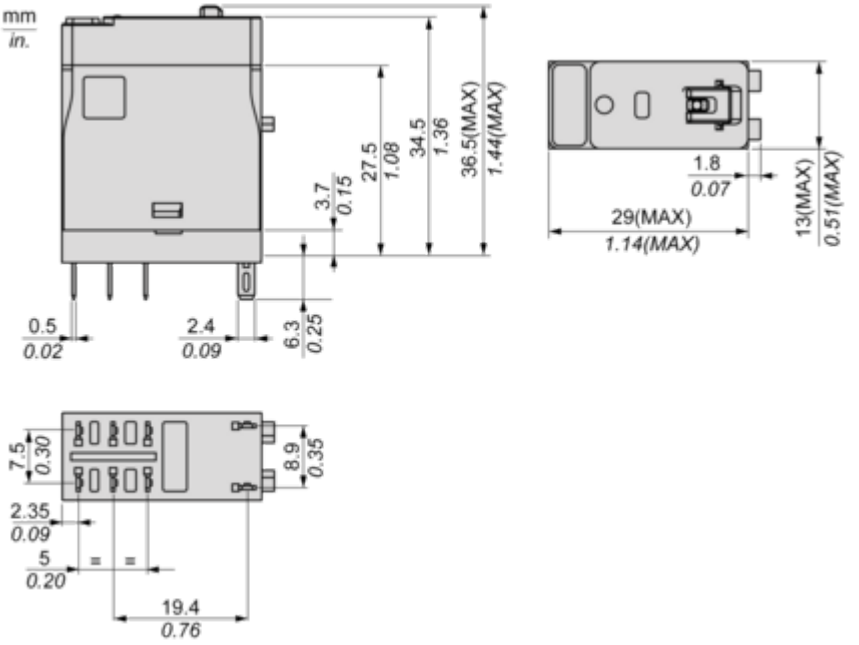

Connections and Schema

Wiring Diagram

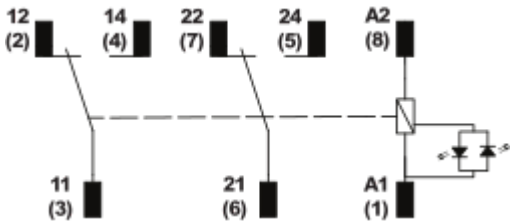

Performance Curves

Performance Curves

Maximum Switching Capacity

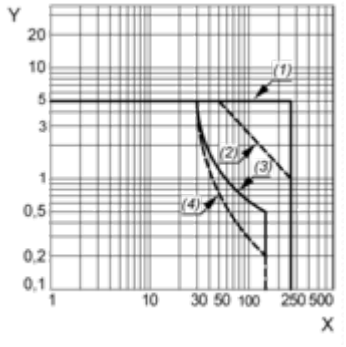

X : Switching voltage (V)
Y : Switching current (A)
(1) AC Resistive Load
(2) AC Inductive Load cos(Ø)=0.4
(3) DC Resistive Load
(4) DC Inductive Load (L/R=7ms)

Life Expectancy

Resistive Load

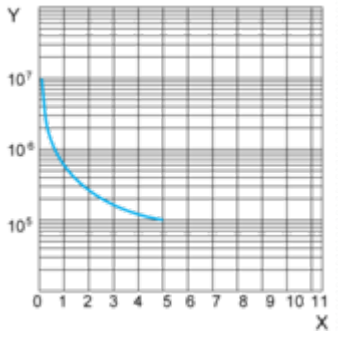

X : Contact Current (A)
Y : Operating Cycle Number

Life Expectancy

Inductive Load

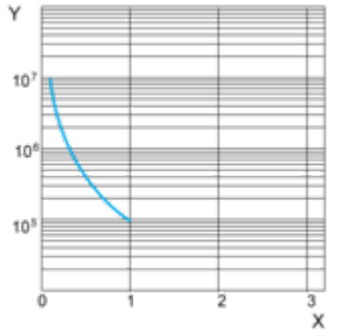

X : Contact Current (A)
Y : Operating Cycle Number

NOTE: These are typical curves, actual durability depends on load, environment, duty cycle, etc.

Coil Operating Range

AC Coil Operating Range VS Ambient Temperature

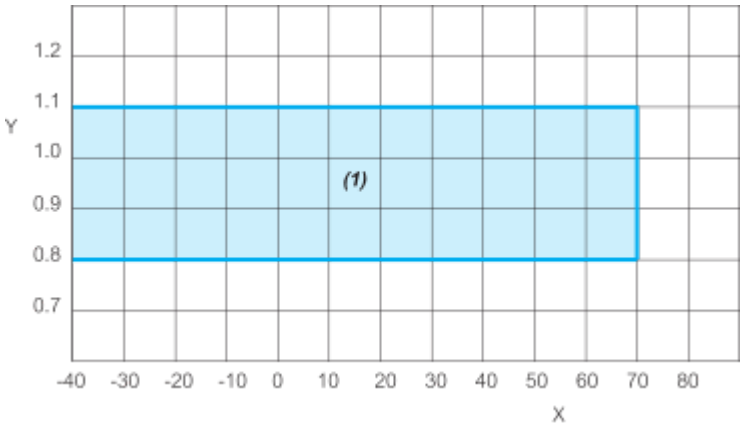

X : Ambient temperature (°C)
Y : AC Coil voltage (U/Uc)
(1) : Permitted operating range area

Image of product / Alternate images

Alternative



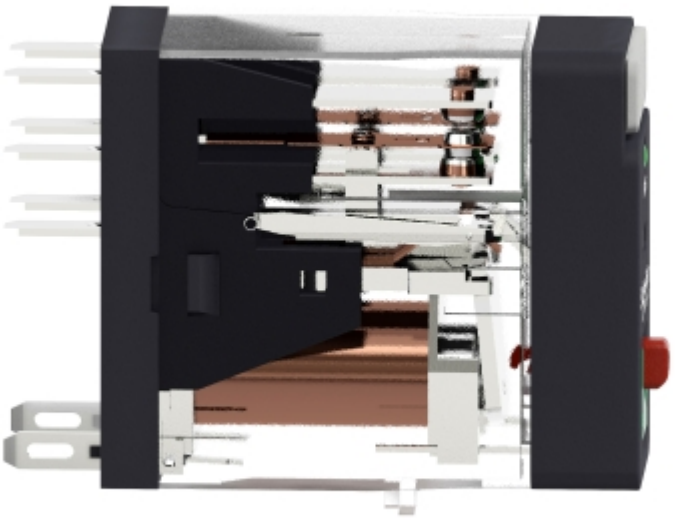

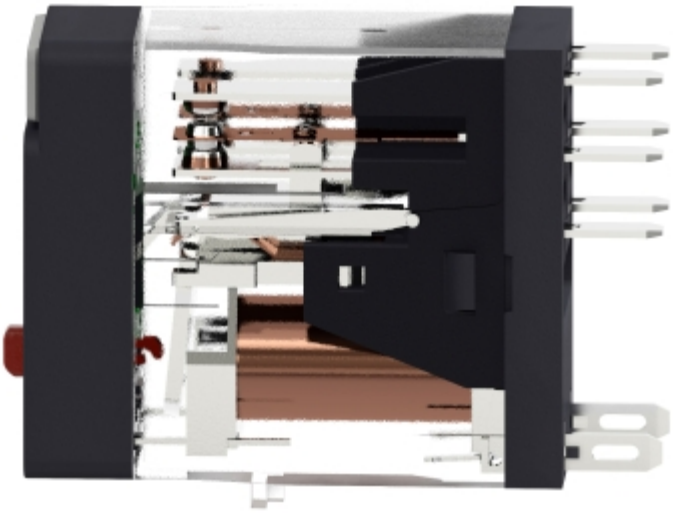







Image of product in real life situation

