Produkta datu lapa

Specifikācijas



Interfeisa sprudņa relejs, Harmony elektromehāniskie releji, iepriekš samontēti, 5A, 2CO, ar LED, 24V DC

RXG23BDPV

Galvenā

Produktu klāsts	Harmony elektromehāniskie releji
Sērijas nosaukums	RXG sērija
Produkta vai sastāvdaļas veids	Iepriekš samontēts spraudņa relejs ar kontaktligzdu
Releja tips	Saskarnes relejs
Kontaktligzdas tips	2 C/O
[Uc] vadības ķēdes spriegums	24 V DC
[Ithe] parastā slēgtā termiskā strāva	5 A

Papildinošs

Statusa gaismas diode	Ar
Elektriskā izturība	100000 cikli pie NO pretestības 55 °C temperatūrā 100000 cikli pie NC pretestības 55 °C temperatūrā
[Ui] nominālais izolācijas spriegums	250 V atbilst IEC
Noņemama leģenda	Ar
Maksimālais pārslēgšanas spriegums	250 V
Izkrišanas sprieguma slieksnis	>= 0,1 Uc DC
[Ie] nominālā darba strāva	10 Apie 30 V (DC) atbilst UL 10 Apie 30 V (DC) atbilst IEC 10 Apie 250 V (AC) atbilst UL 10 Apie 250 V (AC) atbilst IEC
Slodzes strāva	5 A
Minimālā pārslēgšanas jauda	50 mWpie 10 mA , 5 V DC
Maksimālā pārslēgšanas jauda	1250 VA AC 150 W DC
Kontroles veids	Bez bloķējamas pārbaudes pogas
Vidējā pretestība	1100 Ohmpie 23 °C +/- 10 %
Kontakta pretestība	100 mhm
Izolācijas pretestība	1000 MOhmpie 500 V DC
Elektroizolācijas klase	F klase
Mehāniskā izturība	10000000 cikli
Drošības uzticamības dati	B10d = 100 000
Darbības ātrums	<= 1800 cikli stundā zem slodzes <= 18000 cikli stundā bez slodzes
Izmantošanas koeficients	20 %

Ir sasniegts maksimālais saīdzināmo produktu skaits. Lūdzu, atveriet sadaļu Saīdzināt produktus #SAITE# un izdzēsiet kādu produktu, lai turpinātu.

Darbības laiks	20 ms
atiestatīt laiku	20 ms
Kontaktu termināla sakārtošana	Atsevišķi
Savienojumi - terminālļi	savienotājs , 1 x 0,25...1 x 2,5 mm² (AWG 22...AWG 14) elastīgs ar kabeļa galu savienotājs , 2 x 0,25...2 x 1 mm² (AWG 22...AWG 17) elastīgs ar kabeļa galu savienotājs , 1 x 0,5...1 x 2,5 mm² (AWG 20...AWG 14) ciets bez kabeļa gala savienotājs , 2 x 0,5...2 x 1,5 mm² (AWG 20...AWG 16) ciets bez kabeļa gala
Dielektriskā izturība	1000 V AC starp kontaktiem ar mikro atvienošana 1300 V starp terminālļiem un bāzi ar pamata izolācija 3000 V starp terminālļiem un LTB zonu ar pamata izolācija 3000 V AC starp poliem ar pamata izolācija 5000 V AC starp spoli un kontaktu ar pastiprināta izolācija
[Uimp] nominālais impulsu izturības spriegums	1200 V AC starp kontaktiem ar mikroatvienojumu 6000 V starp spoli un kontaktu ar pastiprinātu izolāciju 1500 V starp spailēm un korpusu ar pamata izolāciju
Pārsprieguma kategorija	III
Aizsardzības kategorija	RT I
Piesārņojuma pakāpe	2
Pārbaudes līmeņi	A līmenis grupu montāža
Ierīces prezentācija	Nokomplektēts produkts
Kontaktligzdas materiāls	Sudraba sakausējums (AgSnO2In2O3)
Tapas forma	Plakans (Faston tipa)
Neto svars	0,065 kg

Vide

Standarti	IEC 61810-1 CSA C22.2 Nr. 14 UL 508 IEC 61984
Produkta sertifikācija	CSA CE EAC UL DNV
Apkārtējā gaisa temperatūra uzglabāšanai	-40…85 °C
Apkārtējā gaisa temperatūra darbībai	-40…70 °C
IP aizsardzības pakāpe	IP20
Relatīvais mitrums	10…85 %
Vibrācijas pretestība	3 gn , amplitūda = +/- 1,5 mm (f = 10…150 Hz) darbībā 5 gn , amplitūda = +/- 1,5 mm (f = 10…150 Hz) nedarbojas

Iepakošanas vienības

Pirmā iepakojuma vienības tips	PCE
Vienību skaits 1. iepakojumā	1
1. iepakojuma augstums	7,960 cm
1. iepakojuma platums	1,560 cm
1. iepakojuma garums	7,200 cm
1. iepakojuma svars	63,000 g
Otrā iepakojuma vienības tips	BB1

Vienību skaits 2. iepakojumā	30
2. iepakojuma augstums	9,000 cm
2. iepakojuma platums	17,100 cm
2. iepakojuma garums	27,200 cm
2. iepakojuma svars	2,105 kg
Trešā iepakojuma vienības tips	S03
Vienību skaits 3. iepakojumā	180
3. iepakojuma augstums	30 cm
3. iepakojuma platums	30 cm
3. iepakojuma garums	40 cm
3. iepakojuma svars	13,170 kg

Līguma garantija

Garantija (mēnešos)	18

Environmental Data

Schneider Electric mērķis ir līdz 2050. gadam sasniegt nulles emisiju statusu, izmantojot piegādes ķēdes partnerību, zemākas ietekmes materiālus un cirkularitāti, izmantojot mūsu pašreizējo kampaņu "Use Better, Use Longer, Use Again", lai pagarinātu produktu kalpošanas laiku un to pārstrādājamību.

Environmental Data skaidrojums >

Kā mēs novērtējam produktu ilgtspēju >

Ietekme uz vidi

Kopējā dzīves cikla oglekļa pēda	**6 kg CO2 eq.**
Ražošanas posma oglekļa pēdas nospiedums [A1–A3]	**0.5 kg CO2 eq.**
Izplatīšanas posma oglekļa pēdas nospiedums [A4]	**0 kg CO2 eq.**
Uzstādīšanas posma oglekļa pēdas nospiedums [A5]	**0 kg CO2 eq.**
Lietošanas posma oglekļa pēdas nospiedums [B2, B3, B4, B6]	**6 kg CO2 eq.**
Dzīves cikla beigu posma oglekļa pēdas nospiedums [C1–C4]	**0 kg CO2 eq.**
Vides informācijas publiskošana	**Produkta ietekme uz vidi**

Use Better

Materiāli un iepakojums

Iepakojums izgatavots no pārstrādāta kartona	**Jā**
Iepakojums bez plastmasas	**Jā**
ES RoHS direktīva	**Atbilst**
REACh regula	**Nesatur ļoti bīstamas vielas virs moteiktās normas**

Use Again

Pārsaiņošana un atkārtota ražošana

Pārstrādājamības potenciāls, %	**69**
Cirkularitātes profils	**Informācija par ekspluatācijas izbeigšanu**
Atgriešana	**Jā**

Dimensions Drawings

Dimensions

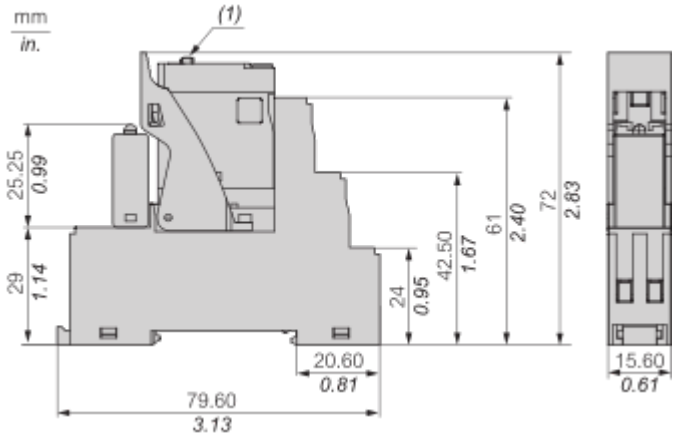

(1) Push button (if any)

Connections and Schema

Wiring Diagram

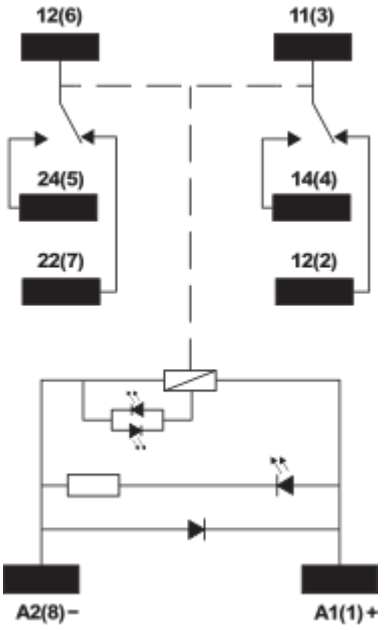

NOTE: For DC input , A1 have to be + , otherwise it would short circuit from protection module

Performance Curves

Performance Curves

Maximum Switching Capacity

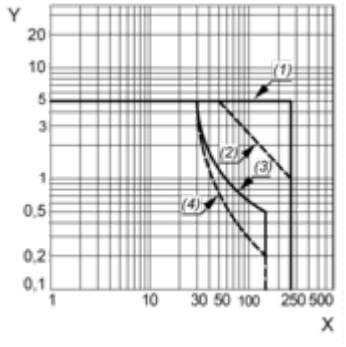

X : Switching voltage (V)
Y : Switching current (A)
(1) AC Resistive Load
(2) AC Inductive Load cos(Ø)=0.4
(3) DC Resistive Load
(4) DC Inductive Load (L/R=7ms)

Life Expectancy

Resistive Load

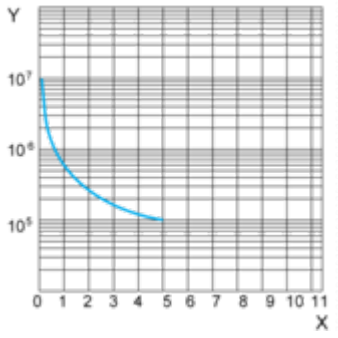

X : Contact Current (A)
Y : Operating Cycle Number

Life Expectancy

Inductive Load

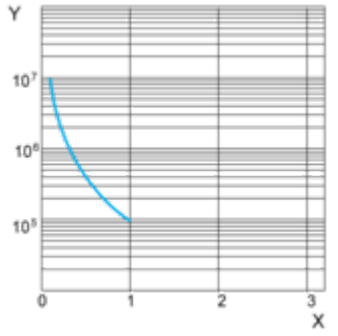

X : Contact Current (A)
Y : Operating Cycle Number

NOTE: These are typical curves, actual durability depends on load, environment, duty cycle, etc.

Coil Operating Range

DC Coil Operating Range VS Ambient Temperature

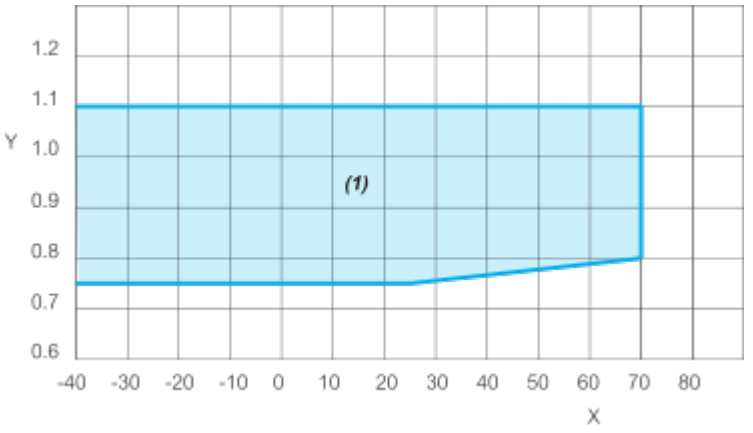

X : Ambient temperature (°C)
Y : DC Coil voltage (U/Uc)
(1) : Permitted operating range area

Image of product / Alternate images

Alternative





Produkta datu lapa RXG23BDPV









Image of product in real life situation

