Produkta datu lapa

Specifikācijas



Miniatūra spraudņa relejs, Harmony elektromehāniskie releji, 12A, 2CO, ar LED, bloķējams testi, 24V DC

RXM2AB2BD

Galvenā

Produktu klāsts	Harmony elektromehāniskie releji
Sērijas nosaukums	RXM sērija
Produkta vai sastāvdaļas veids	Spraudņa relejs
Releja tips	Miniatūrs relejs
Kontaktligzdas tips	2 C/O
Statusa gaismas diode	Ar
Kontroles veids	Slēdzama testa poga
[Uc] vadības ķēdes spriegums	24 V DC
[Ithe] parastā slēgtā termiskā strāva	12 A
Nepārtraukta izejas strāva	10 A

Papildinošs

[Uimp] nominālais impulsu izturības spriegums	4 kV laikā 1,2/50 µs
[Ie] nominālā darba strāva	12 A pie 28 V (DC) NO atbilst IEC 12 A pie 250 V (AC) NO atbilst IEC 6 A pie 28 V (DC) NC atbilst IEC 6 A pie 250 V (AC) NC atbilst IEC 12 A pie 28 V (DC) atbilst UL 12 A pie 277 V (AC) atbilst UL
Minimālā pārslēgšanas jauda	170 mW pie 10 mA , 17 V
Elektriskā izturība	100000 cikli pie pretestības
Nominālā darba sprieguma robežas	19,2...26,4 V DC
[Ui] nominālais izolācijas spriegums	250 V atbilst IEC 300 V atbilst CSA 300 V atbilst UL
Maksimālais pārslēgšanas spriegums	250 V atbilst IEC
Izkrišanas sprieguma slieksnis	>= 0,1 Uc
Slodzes strāva	12 A pie 250 V AC 12 A pie 28 V DC
darbības laiks	20 ms
Maksimālā pārslēgšanas jauda	3000 VA/336 W
vidējā spoles pretestība	650 Ohm pie 20 °C +/- 10 %
Vidējais spoles patēriņš	0,9 W
Mehāniskā izturība	10000000 cikli
Drošības uzticamības dati	B10d = 100 000

Ir sasniegts maksimālais saīdzināmo produktu skaits. Lūdzu, atveriet sadaļu Saīdzināt produktus #SAITE# un izdzēsiet kādu produktu, lai turpinātu.

Darbības ātrums	<= 1200 cikli stundā zem slodzes <= 18000 cikli stundā bez slodzes
Izmantošanas koeficients	20 %
atiestatīt laiku	20 ms
Dielektriskā izturība	1300 V AC starp kontaktiem ar mikro atvienošana 2000 V AC starp spoli un kontaktu ar pamata izolācija 2000 V AC starp poliem ar pamata izolācija
Saderības kods	RXM
Aizsardzības kategorija	RT I
Piesārņojuma pakāpe	3
Darba pozīcija	Jebkura pozīcija
Pārbaudes līmeņi	A līmenis grupu montāža
Ierīces prezentācija	Nokomplektēts produkts
Kontaktligzdas materiāls	AgNi
Tapas forma	Plakans (Faston tipa)
Neto svars	0,037 kg

Vide

Apkārtējā gaisa temperatūra darbībai	-40…55 °C
IP aizsardzības pakāpe	IP40 atbilst IEC 60529
Standarti	CSA C22.2 Nr. 14 IEC 61810-1 UL 508
Produkta sertifikācija	UL Loids CE CSA GOST IECEE CB shēma
Apkārtējā gaisa temperatūra uzglabāšanai	-40…85 °C
Vibrācijas pretestība	3 gn , amplitūda = +/- 1 mm (f = 10…150 Hz) 5 darbības cikli 5 gn , amplitūda = +/- 1 mm (f = 10…150 Hz) 5 cikli nedarbojas
Triecienizturība	10 gn pie darbībā 30 gn pie nedarbojas

Iepakošanas vienības

Pirmā iepakojuma vienības tips	PCE
Vienību skaits 1. iepakojumā	1
1. iepakojuma augstums	2,0 cm
1. iepakojuma platums	2,8 cm
1. iepakojuma garums	4,8 cm
1. iepakojuma svars	37,0 g
Otrā iepakojuma vienības tips	BB1
Vienību skaits 2. iepakojumā	10
2. iepakojuma augstums	3,0 cm
2. iepakojuma platums	10,0 cm
2. iepakojuma garums	12,5 cm

2. iepakojuma svars	396,0 g
Trešā iepakojuma vienības tips	S02
Vienību skaits 3. iepakojumā	240
3. iepakojuma augstums	15 cm
3. iepakojuma platums	30 cm
3. iepakojuma garums	40 cm
3. iepakojuma svars	9,994 kg

Līguma garantija

Garantija (mēnešos)	18

Environmental Data

Schneider Electric mērķis ir līdz 2050. gadam sasniegt nulles emisiju statusu, izmantojot piegādes ķēdes partnerību, zemākas ietekmes materiālus un cirkularitāti, izmantojot mūsu pašreizējo kampaņu "Use Better, Use Longer, Use Again", lai pagarinātu produktu kalpošanas laiku un to pārstrādājamību.

Environmental Data skaidrojums >

Kā mēs novērtējam produktu ilgtspēju >

Ietekme uz vidi

Kopējā dzīves cikla oglekļa pēda	**16 kg CO2 eq.**
Ražošanas posma oglekļa pēdas nospiedums [A1–A3]	**0.3 kg CO2 eq.**
Izplatīšanas posma oglekļa pēdas nospiedums [A4]	**0 kg CO2 eq.**
Uzstādīšanas posma oglekļa pēdas nospiedums [A5]	**0 kg CO2 eq.**
Lietošanas posma oglekļa pēdas nospiedums [B2, B3, B4, B6]	**16 kg CO2 eq.**
Dzīves cikla beigu posma oglekļa pēdas nospiedums [C1–C4]	**0 kg CO2 eq.**
Vides informācijas publiskošana	**Produkta ietekme uz vidi**

Use Better

Materiāli un iepakojums

Iepakojums izgatavots no pārstrādāta kartona	**Jā**
Iepakojums bez plastmasas	**Jā**
ES RoHS direktīva	**Atbilst**
REACh regula	**Nesatur ļoti bīstamas vielas virs moteiktās normas**

Use Again

Pārsaiņošana un atkārtota ražošana

Pārstrādājamības potenciāls, %	**55**
Cirkularitātes profils	**Informācija par ekspluatācijas izbeigšanu**
Atgriešana	**Jā**

Dimensions Drawings

Dimensions

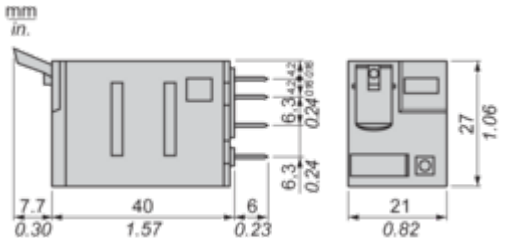

Pin Side View

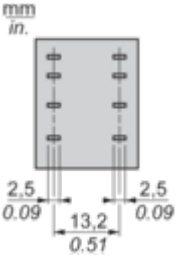

Connections and Schema

Wiring Diagram

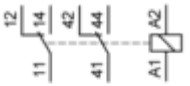

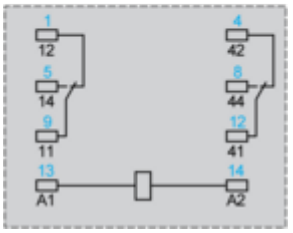

Symbols shown in blue correspond to Nema marking.

Performance Curves

Electrical Durability of Contacts

Durability (inductive load) = durability (resistive load) x reduction coefficient.
Resistive AC load

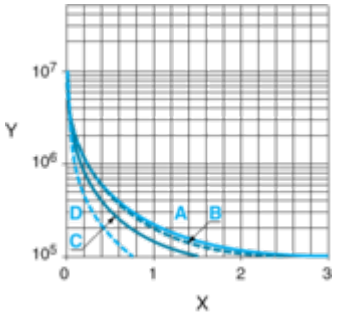

X Switching capacity (kVA)
Y Durability (Number of operating cycles)
A RXM2AB•••
B RXM3AB•••
C RXM4AB•••
D RXM4GB•••

Reduction coefficient for inductive AC load (depending on power factor cos ϕ)

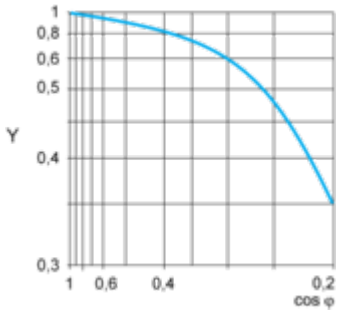

Y Reduction coefficient (A)

Maximum switching capacity on resistive DC load

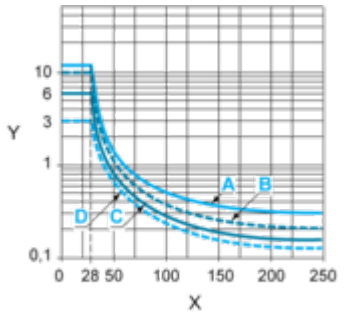

X Voltage DC
Y Current DC
A RXM2AB•••
B RXM3AB•••
C RXM4AB•••
D RXM4GB•••
Note : These are typical curves, actual durability depends on load, environment, duty cycle, etc.
For inductive load, to increase relay life cycles, please add a proper load protection circuit (eg: RC protection/Varistor/free Wheeling diode -DC load only-).
For low level loads (below 10mA), we recommend to use RXM*GB series with bifurcated contacts relays instead.

Coil Operating Range

DC Coil Operating Range VS Ambient Temperature

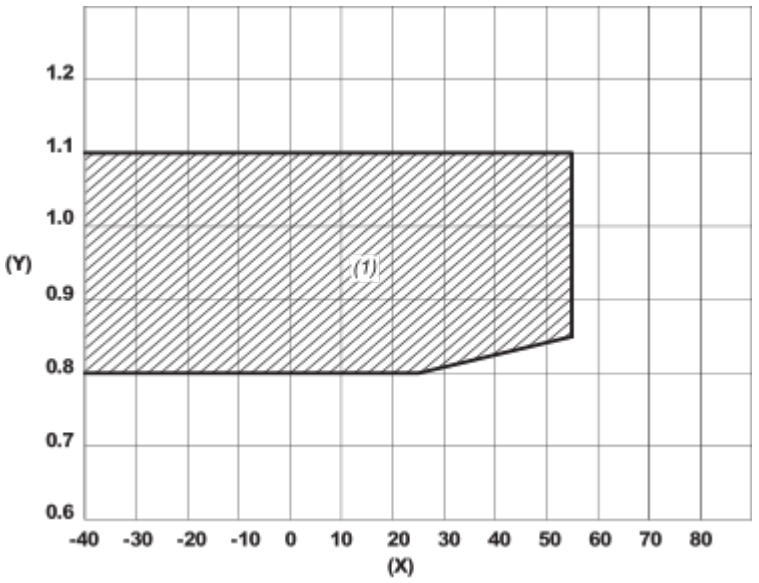

X : Ambient temperature (°C)
Y : DC Coil voltage (U/Uc)
(1) : Permitted operating range area

Image of product / Alternate images

Alternative

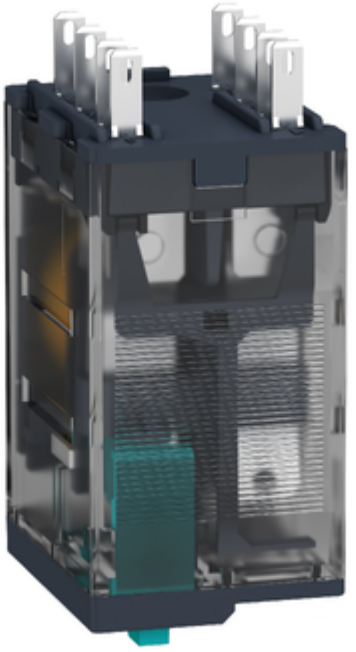





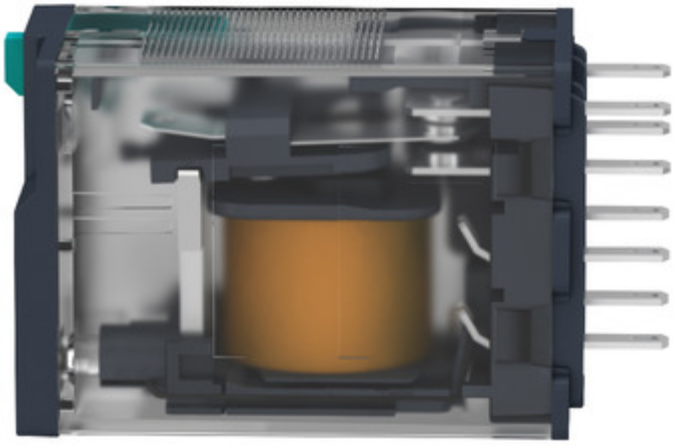

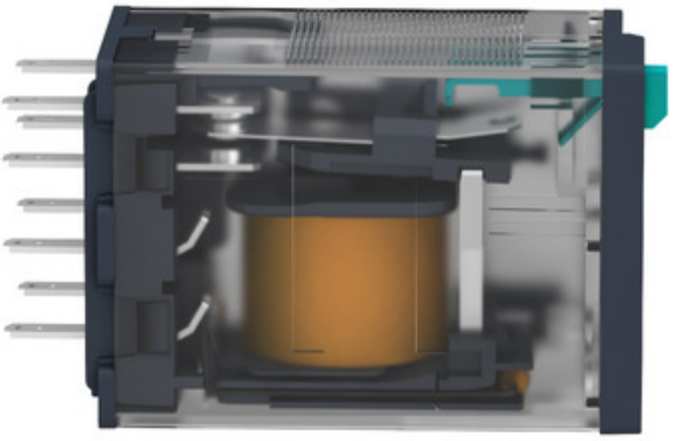


RXM
Schneider
Electric