Produktdatenblatt

Spezifikationen



Miniaturrelais 2W 10A 230VAC LED Prüftaste Sockel komb. Bügel Schild montiert

RXM2AB2P7PVM

EAN Code: 3606489563172

Hauptmerkmale

Baureihe	Harmony Elektromechanische Relais
Name der Reihe	RXM Serie
Produkt- oder Komponententyp	Vormontiertes Steckrelais
Gerätetyp	Miniaturrelais
Art und Zusammensetzung der Kontakte	2 Wechslerkontakte
LED-Statusanzeige	Mit
Steuerungstyp	Verriegelbarer Prüftaster
[Uc] Steuerkreisspannung	230 V AC 50/60 Hz
[Ithe] Konventioneller eingeschlossener thermischer Strom	10 A
Kontinuierlicher Ausgangsstrom	10 A

Zusatzmerkmale

[Uimp] Bemessungs-Stoßspannungsfestigkeit	4 kV während 1,2/50 µs
[Ie] Bemessungs-Betriebsstrom	6 A bei 28 V Öffner (Ö) (DC) entspricht IEC 6 A bei 250 V Öffner (Ö) (AC) entspricht IEC 10 A bei 28 V nein (DC) entspricht UL 10 A bei 250 V nein (AC) entspricht UL
Min. Schaltstrom	10 mA
Min. Schaltspannung	17 V
Min. Schaltleistung	170 mW bei 10 mA, 17 V
Elektrische Lebensdauer	100000 Zyklen für ohmsch Belastung
Bemessungs-Betriebsspannungsgrenzen	184 - 253 V AC
[Ui] Bemessungs-Isolationsspannung	250 V entspricht IEC
Max. Schaltspannung	250 V
Ausfallspannungsschwelle	>= 0,3 Uc AC
Laststrom	10 A bei 250 V AC 10 A bei 28 V DC
Betriebszeit	20 ms
Max. Schaltleistung	2.500 VA AC 280 W DC
Durchschnittlicher Widerstand	15000 Ohm bei 20 °C ± 15 %
Durchschnittlicher Verbrauch der Spule	1,2 W, AC
Mechanische Lebensdauer	10000000 Zyklen

Bruttopreisliste für Deutschland zuzüglich Zuschläge, Frachtkosten und Mehrwertsteuer, gültig ab dem 1. Januar 2024. Irrtum und Änderungen vorbehalten. Es gelten die AGBs der Schneider Electric GmbH.

Haftungsausschluss: Diese Dokumentation dient nicht als Ersatz für die Beurteilung der Eignung oder Verlässlichkeit dieser Produkte für bestimmte Verwendungsbereiche des Benutzers und darf nicht zu diesem Zweck verwendet werden.

Daten bezüglich Sicherheit und Zuverlässigkeit	B10d = 100.000
Betriebsrate	<= 1.200 Zyklen/Stunde unter Last <= 18.000 Zyklen/Stunde keine Last
Auslastungskoeffizient	20 %
CAD-Gesamtbreite	26,9 mm
CAD-Gesamthöhe	79 mm
CAD-Gesamttiefe	78,45 mm
Drehmoment	1 Nm
Rückstellzeit	20 ms
Anordnung der Kontaktklemmen	Gemischt
Anschlüsse - Klemmen	Stecker, 1 x 0,25 - 2,5 mm² (AWG 22 - AWG 14) flexibel mit Kabelende Stecker, 2 x 0,25 - 1 mm² (AWG 22 - AWG 17) flexibel mit Kabelende Stecker, 1 x 0,5 - 2,5 mm² (AWG 20 - AWG 14) starr ohne Kabelende Stecker, 2 x 0,5 - 1,5 mm² (AWG 20 - AWG 16) starr ohne Kabelende
Durchschlagfestigkeit	1300 V AC zwischen Kontakten mit Mikro-Abschaltung 2000 V AC zwischen Spule und Kontakt mit Grundisolierung 2000 V AC zwischen Polen mit Grundisolierung
Kompatibilitätscode	RXM
Schutzkategorie	RT I
Verschmutzungsgrad	2
Betriebsposition	Jede Position
Prüfklassen	Level A Gruppenmontage
Gerätedarstellung	Vollständiges Produkt
Verkauf je unteilbare Menge	30
Kontaktmaterial	AgNi
Stiftform	Flach (Typ Faston)
Produktgewicht	0,096 kg

Montage

Umgebungstemperatur bei Betrieb	-40…55 °C
Schutzart (IP)	IP20 entspricht IEC 60529
Normen	UL 508 IEC 61810-1 CSA C22.2 Nr. 14 IEC 61984
Produktzertifizierungen	UL Lloyd's CE CSA GOST IECEE CB-Schema
Umgebungstemperatur bei Lagerung	-40…85 °C
Vibrationsfestigkeit	3 Gn, Amplitude = ± 1 mm (f = 10…150 Hz)5 Zyklen in Betrieb 5 gn, Amplitude = ± 1 mm (f = 10…150 Hz)5 Zyklen nicht in Betrieb
Stoßfestigkeit	10 Gn für in Betrieb 30 gn für nicht in Betrieb

Verpackungseinheiten

VPE 1 Art	PCE

Anzahl der Geräte pro Packung	1
VPE 1 Höhe	7,900 cm
VPE 1 Breite	2,690 cm
VPE 1 Länge	7,845 cm
Verpackungsgewicht (Lbs)	94,000 g
VPE 2 Art	BB1
VPE 2 Menge	30
VPE 2 Höhe	10,000 cm
VPE 2 Breite	25,000 cm
VPE 2 Länge	30,000 cm
VPE 2 Gewicht	3,173 kg
VPE 3 Art	S03
VPE 3 Menge	60
VPE 3 Höhe	30 cm
VPE 3 Breite	30 cm
VPE 3 Länge	40 cm
VPE 3 Gewicht	7,044 kg

Vertragliche Gewährleistung

Garantie (in Monaten)	18

Environmental Data

Schneider Electric hat sich zum Ziel gesetzt, den Net Zero-Status bis 2050 durch Lieferkettenpartnerschaften, Materialien mit geringerer Auswirkung und Kreislaufbildung über unsere laufende Kampagne "Use Better, Use Longer, Use Again" zu erreichen, um die Lebensdauer und Recyclingfähigkeit der Produkte zu verlängern.

Erläuterung der Environmental Data >

Wie wir die Produktnachhaltigkeit bewerten >

Umweltbilanz

Total lifecycle Carbon footprint	**22 kg CO2 eq.**
CO_2-Fußabdruck der Herstellungsphase [A1 bis A3]	**0.8 kg CO2 eq.**
CO_2-Fußabdruck der Distributionsphase [A4]	**0 kg CO2 eq.**
CO_2-Fußabdruck der Installationsphase [A5]	**0 kg CO2 eq.**
CO_2-Fußabdruck der Nutzungsphase [B2, B3, B4, B6]	**21 kg CO2 eq.**
CO_2-Fußabdruck der End-of-Life-Phase [C1 bis C4]	**0 kg CO2 eq.**
Umweltproduktdeklaration	**Produktumweltprofil**

Use Better

Materialien und Verpackung

Verpackung mit Recycling-Karton	**Ja**
Verpackung ohne Kunststoff	**Ja**
EU-RoHS-Richtlinie	**Konform**
REACh-Verordnung	**Produkt beinhaltet besorgniserregende Stoffe (SVHC) nicht über dem Schwellwert**

Use Again

Reproduktion

Recyclingfähigkeitspotential in %	**55**
Circular Econmomy-Eignung	**Entsorgungsinformationen**
Rücknahme	**Ja**

Maßzeichnungen

Abmessungen

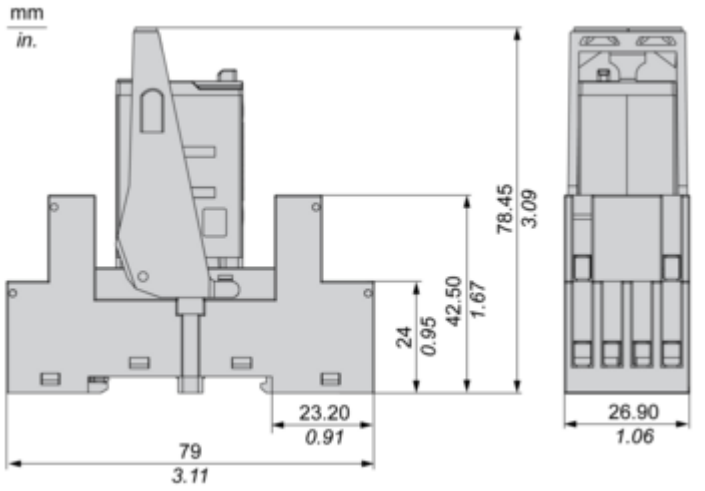

Anschlüsse und Schema

Verdrahtungsplan

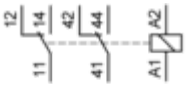

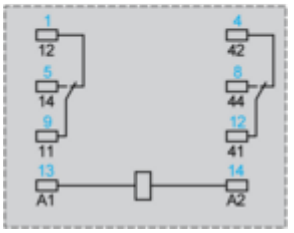

Blau dargestellte Symbole entsprechen der Nema-Kennzeichnung.

Leistungskurven

Elektrische Lebensdauer der Kontakte

Lebensdauer (induktive Last) = Lebensdauer (ohmsche Last) x Reduzierungskoeffizient
Ohmsche Wechselstromlast

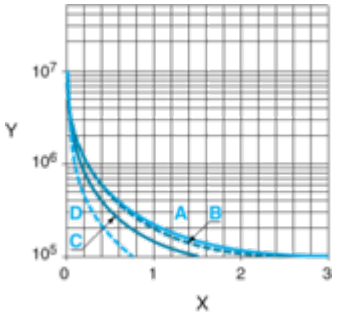

X Schaltkapazität (kVA)
Y Lebensdauer (Anzahl Betriebszyklen)
A RXM2AB•••
B RXM3AB•••
C RXM4AB•••
D RXM4GB•••

Reduzierungskoeffizient für induktive Wechselstromlast (je nach Leistungsfaktor cos ϕ)

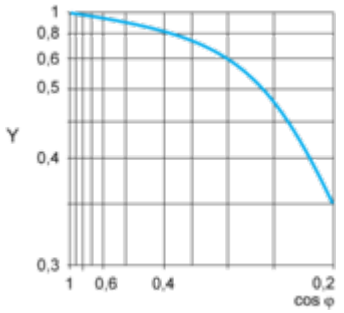

Y Reduzierungskoeffizient (A)

Max. Schaltkapazität bei ohmscher Gleichstromlast

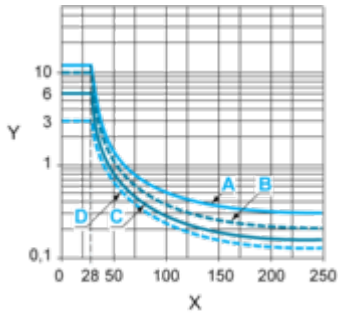

X DC-Spannung
Y DC-Strom
A RXM2AB•••
B RXM3AB•••
C RXM4AB•••
D RXM4GB•••
Hinweis: Diese Kennlinien gelten für typische Werte. Die tatsächliche Lebensdauer ist abhängig von der Last, von der Umgebung, vom Arbeitszyklus usw.
Für induktive Lasten ist zur Erhöhung der Relais-Lebensdauer eine geeignete Lastschutzschaltung hinzuzufügen (z. B. RC-Schutz/Varistor/Freilaufdiode – nur Gleichstromlast).
Für Niederspannungslasten (unter 10 mA) empfehlen wir stattdessen die Serie RXM*GB mit gegabelten Kontaktrelais.

Image of product / Alternate images

Alternative



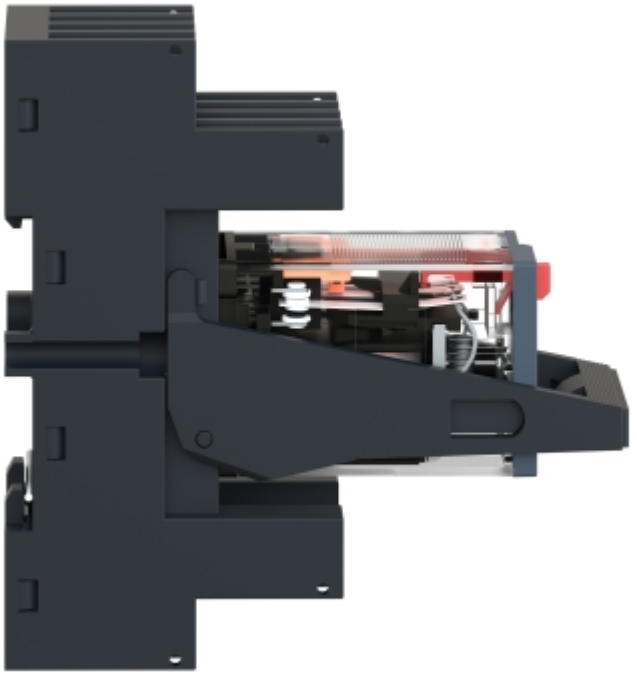

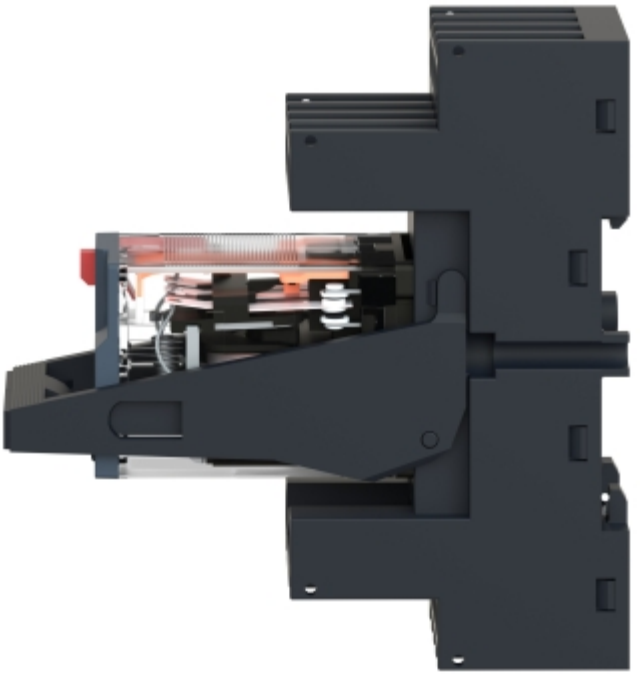

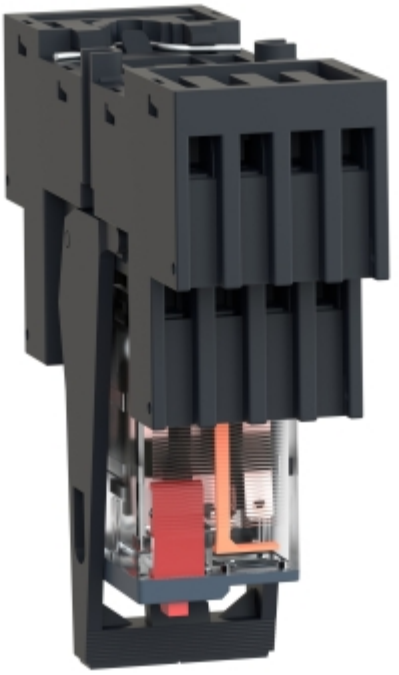


44
34
24
14
8
7
6
5
42
32
22
12
4
3
2
1
NEMA :
RXM
Schneider
A2
A1
14 INPUT 13
12
11
10
9

