Produktdatenblatt

Spezifikationen



Miniaturrelais RXM, 4 W, 6 A, 110VDC

RXM4AB1FD

EAN Code: 3389119403757

Hauptmerkmale

Baureihe	Harmony Elektromechanische Relais
Name der Reihe	RXM Serie
Produkt- oder Komponententyp	Steckrelais
Gerätetyp	Miniaturrelais
Art und Zusammensetzung der Kontakte	4 Wechslerkontakte
LED-Statusanzeige	Ohne
Steuerungstyp	Verriegelbarer Prüftaster
[Uc] Steuerkreisspannung	110 V DC
[Ithe] Konventioneller eingeschlossener thermischer Strom	6 A
Kontinuierlicher Ausgangsstrom	5 A

Zusatzmerkmale

[Uimp] Bemessungs-Stoßspannungsfestigkeit	2,5 kV während 1,2/50 µs
[Ie] Bemessungs-Betriebsstrom	3 A bei 28 V Öffner (Ö) (DC) entspricht IEC 3 A bei 250 V Öffner (Ö) (AC) entspricht IEC 6 A bei 28 V nein (DC) entspricht IEC 6 A bei 250 V nein (AC) entspricht IEC 6 A bei 277 V (AC) entspricht UL 8 A bei 30 V (DC) entspricht UL
Min. Schaltleistung	170 mW bei 10 mA, 17 V
Elektrische Lebensdauer	100000 Zyklen für ohmsch Belastung
Bemessungs-Betriebsspannungsgrenzen	88 - 121 V DC
[Ui] Bemessungs-Isolationsspannung	250 V entspricht IEC 300 V entspricht CSA 300 V entspricht UL
Max. Schaltspannung	250 V entspricht IEC
Ausfallspannungsschwelle	>= 0,1 Uc
Laststrom	6 A bei 250 V AC 6 A bei 28 V DC
Betriebszeit	20 ms
Max. Schaltleistung	1.500 VA/168 W
Durchschnittlicher Widerstand	13440 Ohm bei 20 °C ± 10 %
Durchschnittlicher Verbrauch der Spule	0,9 W
Mechanische Lebensdauer	10000000 Zyklen

Bruttopreisliste für Deutschland zuzüglich Zuschläge, Frachtkosten und Mehrwertsteuer, gültig ab dem 1. Januar 2024. Irrtum und Änderungen vorbehalten. Es gelten die AGBs der Schneider Electric GmbH.

Haftungsausschluss: Diese Dokumentation dient nicht als Ersatz für die Beurteilung der Eignung oder Verlässlichkeit dieser Produkte für bestimmte Verwendungsbereiche des Benutzers und darf nicht zu diesem Zweck verwendet werden.

Daten bezüglich Sicherheit und Zuverlässigkeit	B10d = 100.000
Betriebsrate	<= 1.200 Zyklen/Stunde unter Last <= 18.000 Zyklen/Stunde keine Last
Auslastungskoeffizient	20 %
CAD-Gesamthöhe	79 mm
CAD-Gesamttiefe	78,45 mm
Rückstellzeit	20 ms
Durchschlagfestigkeit	1300 V AC zwischen Kontakten mit Mikro-Abschaltung 2000 V AC zwischen Spule und Kontakt mit Grundisolierung 2000 V AC zwischen Polen mit Grundisolierung
Kompatibilitätscode	RXM
Schutzkategorie	RT I
Verschmutzungsgrad	2
Betriebsposition	Jede Position
Prüfklassen	Level A Gruppenmontage
Gerätedarstellung	Vollständiges Produkt
Kontaktmaterial	AgNi
Stiftform	Flach (Typ Faston)
Produktgewicht	0,037 kg

Montage

Umgebungstemperatur bei Betrieb	-40…55 °C
Schutzart (IP)	IP40 entspricht IEC 60529
Normen	IEC 61810-1 CSA C22.2 Nr. 14 UL 508
Produktzertifizierungen	UL Lloyd's CE CSA GOST IECEE CB-Schema
Umgebungstemperatur bei Lagerung	-40…85 °C
Vibrationsfestigkeit	3 Gn, Amplitude = ± 1 mm (f = 10…150 Hz)5 Zyklen in Betrieb 5 gn, Amplitude = ± 1 mm (f = 10…150 Hz)5 Zyklen nicht in Betrieb
Stoßfestigkeit	10 Gn für in Betrieb 30 gn für nicht in Betrieb

Verpackungseinheiten

VPE 1 Art	PCE
Anzahl der Geräte pro Packung	1
VPE 1 Höhe	2,000 cm
VPE 1 Breite	2,700 cm
VPE 1 Länge	4,300 cm
Verpackungsgewicht (Lbs)	36,000 g
VPE 2 Art	BB1
VPE 2 Menge	10

VPE 2 Höhe	3,100 cm
VPE 2 Breite	10,300 cm
VPE 2 Länge	13,000 cm
VPE 2 Gewicht	389,000 g
VPE 3 Art	S02
VPE 3 Menge	240
VPE 3 Höhe	15,000 cm
VPE 3 Breite	30,000 cm
VPE 3 Länge	40,000 cm
VPE 3 Gewicht	9,885 kg

Vertragliche Gewährleistung

Garantie (in Monaten)	18

Environmental Data

Schneider Electric hat sich zum Ziel gesetzt, den Net Zero-Status bis 2050 durch Lieferkettenpartnerschaften, Materialien mit geringerer Auswirkung und Kreislaufbildung über unsere laufende Kampagne "Use Better, Use Longer, Use Again" zu erreichen, um die Lebensdauer und Recyclingfähigkeit der Produkte zu verlängern.

Erläuterung der Environmental Data >

Wie wir die Produktnachhaltigkeit bewerten >

Umweltbilanz

Total lifecycle Carbon footprint	**14 kg CO2 eq.**
CO_2-Fußabdruck der Herstellungsphase [A1 bis A3]	**0.3 kg CO2 eq.**
CO_2-Fußabdruck der Distributionsphase [A4]	**0 kg CO2 eq.**
CO_2-Fußabdruck der Installationsphase [A5]	**0 kg CO2 eq.**
CO_2-Fußabdruck der Nutzungsphase [B2, B3, B4, B6]	**14 kg CO2 eq.**
CO_2-Fußabdruck der End-of-Life-Phase [C1 bis C4]	**0 kg CO2 eq.**
Umweltproduktdeklaration	**Produktumweltprofil**

Use Better

Materialien und Verpackung

Verpackung mit Recycling-Karton	**Ja**
Verpackung ohne Kunststoff	**Ja**
EU-RoHS-Richtlinie	**Konform**
REACh-Verordnung	**Produkt beinhaltet besorgniserregende Stoffe (SVHC) nicht über dem Schwellwert**

Use Again

Reproduktion

Recyclingfähigkeitspotential in %	**55**
Circular Econmomy-Eignung	**Entsorgungsinformationen**
Rücknahme	**Ja**

Maßzeichnungen

Abmessungen

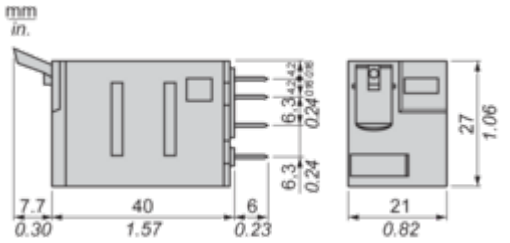

Stecker-Seitenansicht

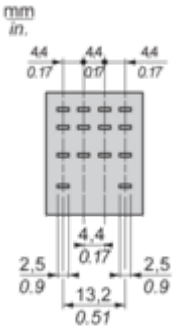

Anschlüsse und Schema

Verdrahtungsplan



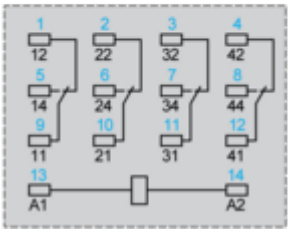

Blau dargestellte Symbole entsprechen der Nema-Kennzeichnung.

Leistungskurven

Elektrische Lebensdauer der Kontakte

Lebensdauer (induktive Last) = Lebensdauer (ohmsche Last) x Reduzierungskoeffizient
Ohmsche Wechselstromlast

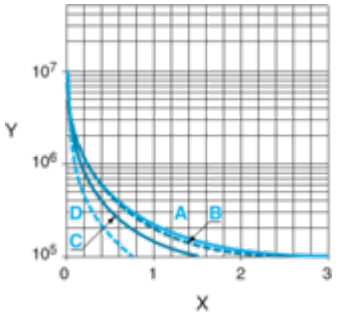

X Schaltkapazität (kVA)
Y Lebensdauer (Anzahl Betriebszyklen)
A RXM2AB•••
B RXM3AB•••
C RXM4AB•••
D RXM4GB•••

Reduzierungskoeffizient für induktive Wechselstromlast (je nach Leistungsfaktor cos ϕ)

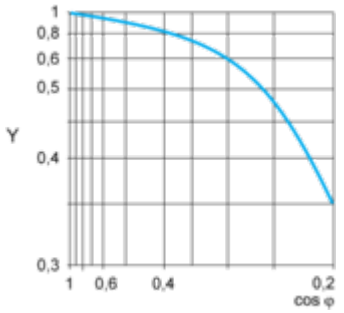

Y Reduzierungskoeffizient (A)

Max. Schaltkapazität bei ohmscher Gleichstromlast

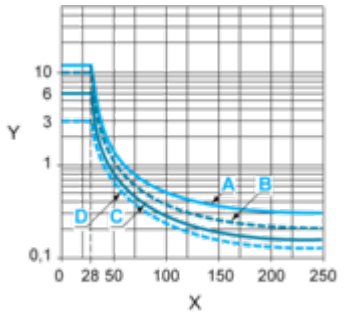

X DC-Spannung
Y DC-Strom
A RXM2AB•••
B RXM3AB•••
C RXM4AB•••
D RXM4GB•••
Hinweis: Diese Kennlinien gelten für typische Werte. Die tatsächliche Lebensdauer ist abhängig von der Last, von der Umgebung, vom Arbeitszyklus usw.
Für induktive Lasten ist zur Erhöhung der Relais-Lebensdauer eine geeignete Lastschutzschaltung hinzuzufügen (z. B. RC-Schutz/Varistor/Freilaufdiode – nur Gleichstromlast).
Für Niederspannungslasten (unter 10 mA) empfehlen wir stattdessen die Serie RXM*GB mit gegabelten Kontaktrelais.

Betriebsbereich der Spule

Betriebsbereich der Gleichstromspule und Umgebungstemperatur

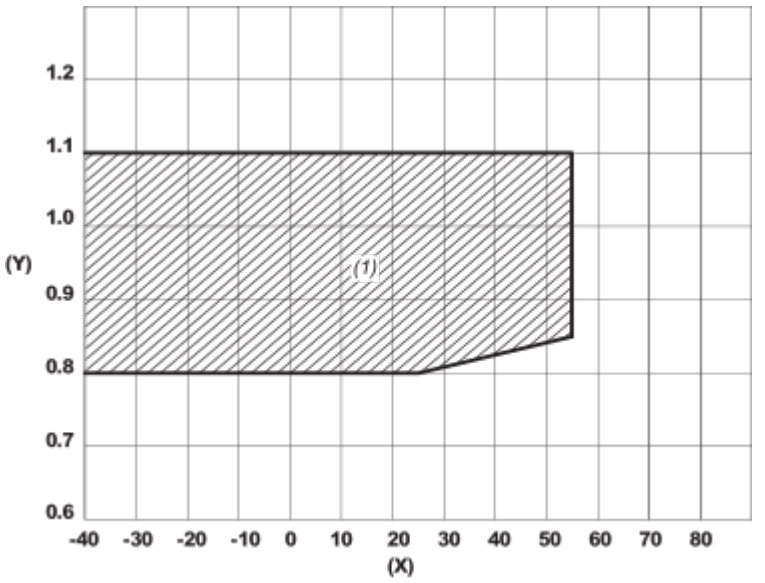

X: Umgebungstemperatur (°C)
Y: Spannung der Wechselstromspule (U/Uc)
(1) Zulässiger Betriebsbereich

Image of product / Alternate images

Alternative

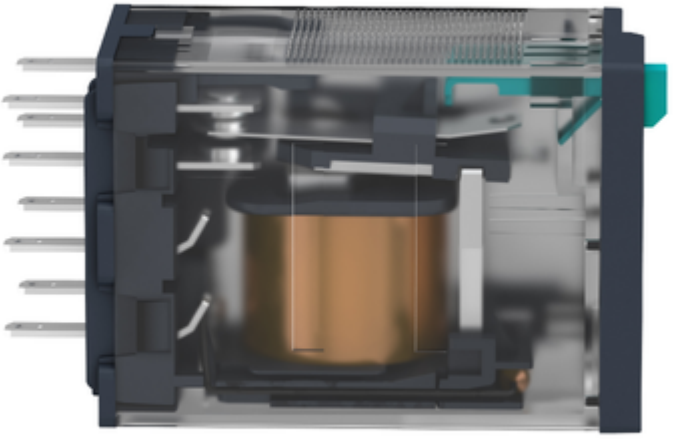




1
4
5
8
9
12
13
14

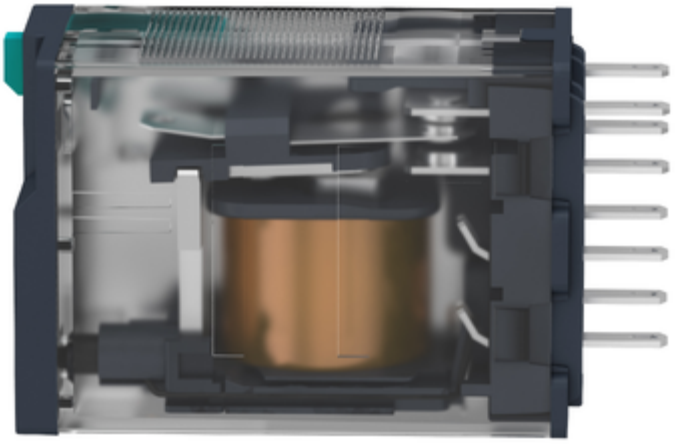

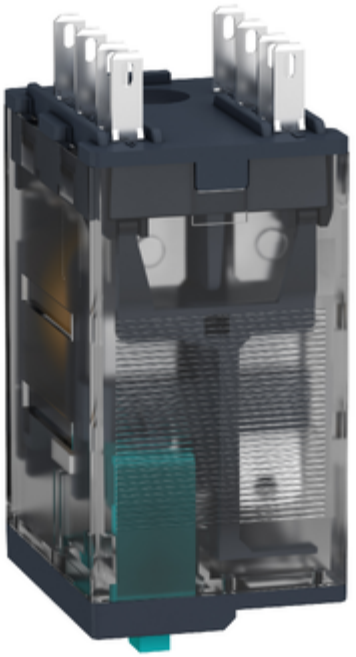

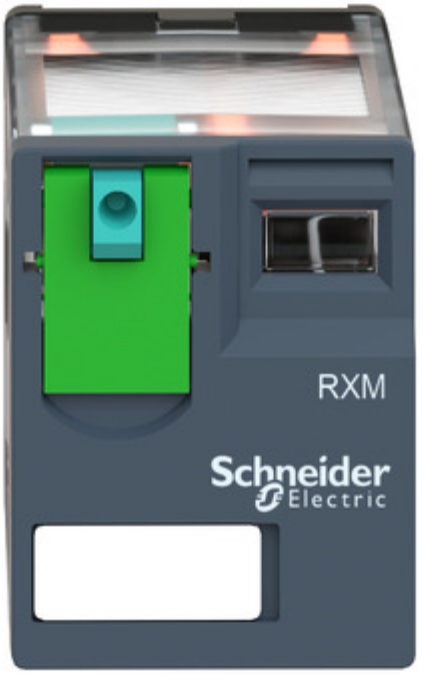
RXM
Schneider
Electric