Produktdatenblatt

Spezifikationen



Miniaturrelais 4W 6A 24VDC LED Prüftaste Sockel getr. Bügel Schild montiert

RXM4AB2BDPVS

EAN Code: 3606489563189

Hauptmerkmale

Baureihe	Harmony Elektromechanische Relais
Name der Reihe	RXM Serie
Produkt- oder Komponententyp	Vormontiertes Steckrelais
Gerätetyp	Miniaturrelais
Art und Zusammensetzung der Kontakte	4 Wechslerkontakte
LED-Statusanzeige	Mit
Steuerungstyp	Verriegelbarer Prüftaster
[Uc] Steuerkreisspannung	24 V DC
[Ithe] Konventioneller eingeschlossener thermischer Strom	6 A
Kontinuierlicher Ausgangsstrom	5 A

Zusatzmerkmale

[Uimp] Bemessungs-Stoßspannungsfestigkeit	2,5 kV während 1,2/50 µs
[Ie] Bemessungs-Betriebsstrom	3 A bei 28 V Öffner (Ö) (DC) entspricht IEC 3 A bei 250 V Öffner (Ö) (AC) entspricht IEC 6 A bei 28 V nein (DC) entspricht IEC 6 A bei 250 V nein (AC) entspricht IEC 6 A bei 277 V (AC) entspricht UL 8 A bei 30 V (DC) entspricht UL
Min. Schaltstrom	10 mA
Min. Schaltspannung	17 V
Min. Schaltleistung	170 mW bei 10 mA, 17 V
Elektrische Lebensdauer	100000 Zyklen für ohmsch Belastung
Bemessungs-Betriebsspannungsgrenzen	19,2 - 26,4 V DC
[Ui] Bemessungs-Isolationsspannung	250 V entspricht IEC
Max. Schaltspannung	250 V
Ausfallspannungsschwelle	>= 0,1 Uc DC
Laststrom	6 A bei 250 V AC 6 A bei 28 V DC
Betriebszeit	20 ms
Max. Schaltleistung	1.500 VA/168 W AC/DC
Durchschnittlicher Widerstand	650 Ohm bei 20 °C ± 10 %
Durchschnittlicher Verbrauch der Spule	0,9 W, DC

Bruttopreisliste für Deutschland zuzüglich Zuschläge, Frachtkosten und Mehrwertsteuer, gültig ab dem 1. Januar 2024. Irrtum und Änderungen vorbehalten. Es gelten die AGBs der Schneider Electric GmbH.

Haftungsausschluss: Diese Dokumentation dient nicht als Ersatz für die Beurteilung der Eignung oder Verlässlichkeit dieser Produkte für bestimmte Verwendungsbereiche des Benutzers und darf nicht zu diesem Zweck verwendet werden.

Mechanische Lebensdauer	10000000 Zyklen
Daten bezüglich Sicherheit und Zuverlässigkeit	B10d = 100.000
Betriebsrate	<= 1.200 Zyklen/Stunde unter Last <= 18.000 Zyklen/Stunde keine Last
Auslastungskoeffizient	20 %
CAD-Gesamtbreite	26,9 mm
CAD-Gesamthöhe	82,8 mm
CAD-Gesamttiefe	80,35 mm
Drehmoment	1 Nm
Rückstellzeit	20 ms
Anordnung der Kontaktklemmen	Separat
Anschlüsse - Klemmen	Stecker, 1 x 0,25 - 2,5 mm² (AWG 22 - AWG 14) flexibel mit Kabelende Stecker, 2 x 0,25 - 1 mm² (AWG 22 - AWG 17) flexibel mit Kabelende Stecker, 1 x 0,5 - 2,5 mm² (AWG 20 - AWG 14) starr ohne Kabelende Stecker, 2 x 0,5 - 1,5 mm² (AWG 20 - AWG 16) starr ohne Kabelende
Durchschlagfestigkeit	1300 V AC zwischen Kontakten mit Mikro-Abschaltung 2000 V AC zwischen Spule und Kontakt mit Grundisolierung 2000 V AC zwischen Polen mit Grundisolierung
Kompatibilitätscode	RXM
Schutzkategorie	RT I
Verschmutzungsgrad	2
Betriebsposition	Jede Position
Prüfklassen	Level A Gruppenmontage
Gerätedarstellung	Vollständiges Produkt
Verkauf je unteilbare Menge	30
Kontaktmaterial	AgNi
Stiftform	Flach (Typ Faston)
Produktgewicht	0,105 kg

Montage

Umgebungstemperatur bei Betrieb	-40…55 °C
Schutzart (IP)	IP20 entspricht IEC 60529
Normen	UL 508 IEC 61810-1 CSA C22.2 Nr. 14 IEC 61984
Produktzertifizierungen	UL Lloyd's CE CSA GOST IECEE CB-Schema
Umgebungstemperatur bei Lagerung	-40…85 °C
Vibrationsfestigkeit	3 Gn, Amplitude = ± 1 mm (f = 10…150 Hz)5 Zyklen in Betrieb 5 gn, Amplitude = ± 1 mm (f = 10…150 Hz)5 Zyklen nicht in Betrieb
Stoßfestigkeit	10 Gn für in Betrieb 30 gn für nicht in Betrieb

Verpackungseinheiten

VPE 1 Art	PCE
Anzahl der Geräte pro Packung	1
VPE 1 Höhe	8,500 cm
VPE 1 Breite	2,800 cm
VPE 1 Länge	8,500 cm
Verpackungsgewicht (Lbs)	104,000 g
VPE 2 Art	BB1
VPE 2 Menge	30
VPE 2 Höhe	10,000 cm
VPE 2 Breite	26,000 cm
VPE 2 Länge	29,500 cm
VPE 2 Gewicht	3,465 kg
VPE 3 Art	S03
VPE 3 Menge	60
VPE 3 Höhe	30 cm
VPE 3 Breite	30 cm
VPE 3 Länge	40 cm
VPE 3 Gewicht	7,647 kg

Vertragliche Gewährleistung

Garantie (in Monaten)	18

Environmental Data

Schneider Electric hat sich zum Ziel gesetzt, den Net Zero-Status bis 2050 durch Lieferkettenpartnerschaften, Materialien mit geringerer Auswirkung und Kreislaufbildung über unsere laufende Kampagne "Use Better, Use Longer, Use Again" zu erreichen, um die Lebensdauer und Recyclingfähigkeit der Produkte zu verlängern.

Erläuterung der Environmental Data >

Wie wir die Produktnachhaltigkeit bewerten >

Umweltbilanz

Total lifecycle Carbon footprint	**16 kg CO2 eq.**
CO_2-Fußabdruck der Herstellungsphase [A1 bis A3]	**0.8 kg CO2 eq.**
CO_2-Fußabdruck der Distributionsphase [A4]	**0 kg CO2 eq.**
CO_2-Fußabdruck der Installationsphase [A5]	**0 kg CO2 eq.**
CO_2-Fußabdruck der Nutzungsphase [B2, B3, B4, B6]	**15 kg CO2 eq.**
CO_2-Fußabdruck der End-of-Life-Phase [C1 bis C4]	**0 kg CO2 eq.**
Umweltproduktdeklaration	**Produktumweltprofil**

Use Better

Materialien und Verpackung

Verpackung mit Recycling-Karton	**Ja**
Verpackung ohne Kunststoff	**Ja**
EU-RoHS-Richtlinie	**Konform**
REACh-Verordnung	**Produkt beinhaltet besorgniserregende Stoffe (SVHC) nicht über dem Schwellwert**

Use Again

Reproduktion

Recyclingfähigkeitspotential in %	**55**
Circular Econmomy-Eignung	**Entsorgungsinformationen**
Rücknahme	**Ja**

Maßzeichnungen

Abmessungen

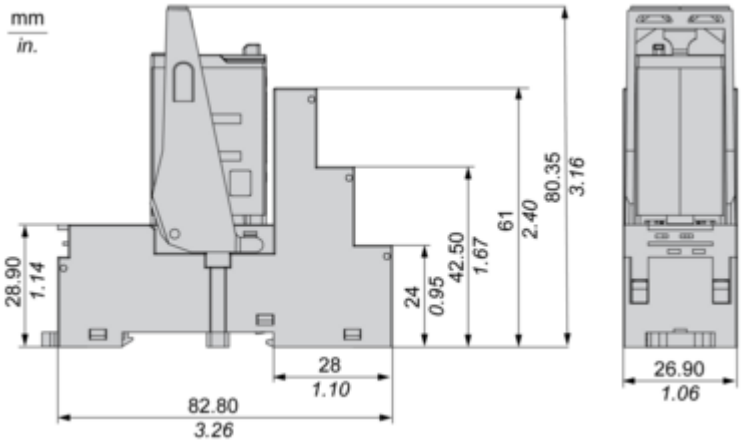

Anschlüsse und Schema

Verdrahtungsplan



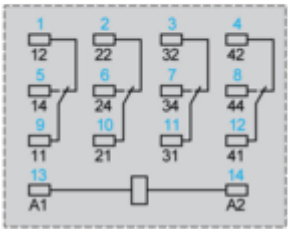

Blau dargestellte Symbole entsprechen der Nema-Kennzeichnung.

Leistungskurven

Elektrische Lebensdauer der Kontakte

Lebensdauer (induktive Last) = Lebensdauer (ohmsche Last) x Reduzierungskoeffizient
Ohmsche Wechselstromlast

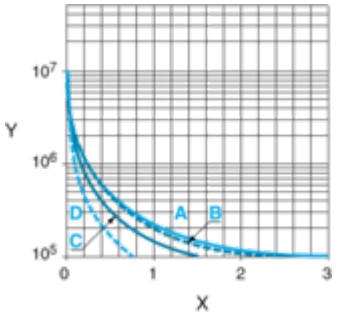

X Schaltkapazität (kVA)
Y Lebensdauer (Anzahl Betriebszyklen)
A RXM2AB•••
B RXM3AB•••
C RXM4AB•••
D RXM4GB•••

Reduzierungskoeffizient für induktive Wechselstromlast (je nach Leistungsfaktor cos ϕ)

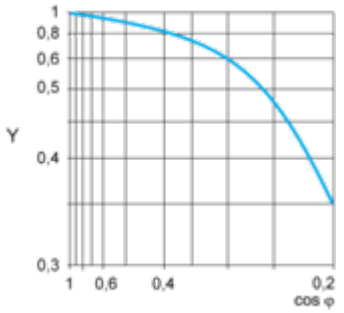

Y Reduzierungskoeffizient (A)

Max. Schaltkapazität bei ohmscher Gleichstromlast

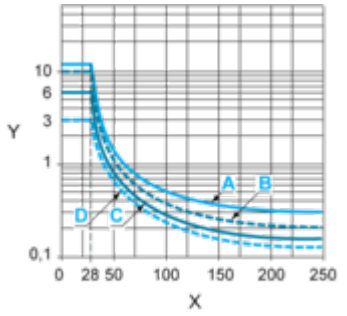

X DC-Spannung
Y DC-Strom
A RXM2AB•••
B RXM3AB•••
C RXM4AB•••
D RXM4GB•••
Hinweis: Diese Kennlinien gelten für typische Werte. Die tatsächliche Lebensdauer ist abhängig von der Last, von der Umgebung, vom Arbeitszyklus usw.
Für induktive Lasten ist zur Erhöhung der Relais-Lebensdauer eine geeignete Lastschutzschaltung hinzuzufügen (z. B. RC-Schutz/Varistor/Freilaufdiode – nur Gleichstromlast).
Für Niederspannungslasten (unter 10 mA) empfehlen wir stattdessen die Serie RXM*GB mit gegabelten Kontaktrelais.

Image of product / Alternate images

Alternative

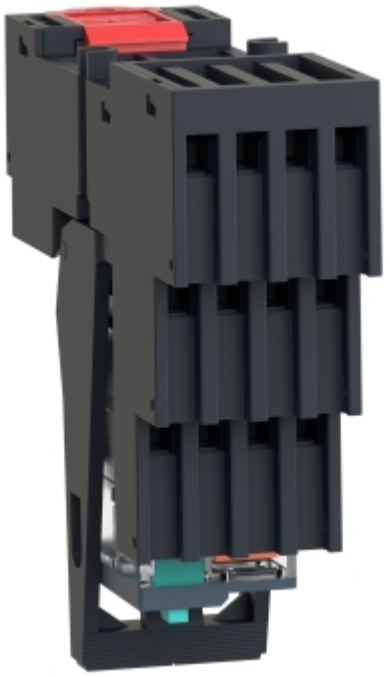

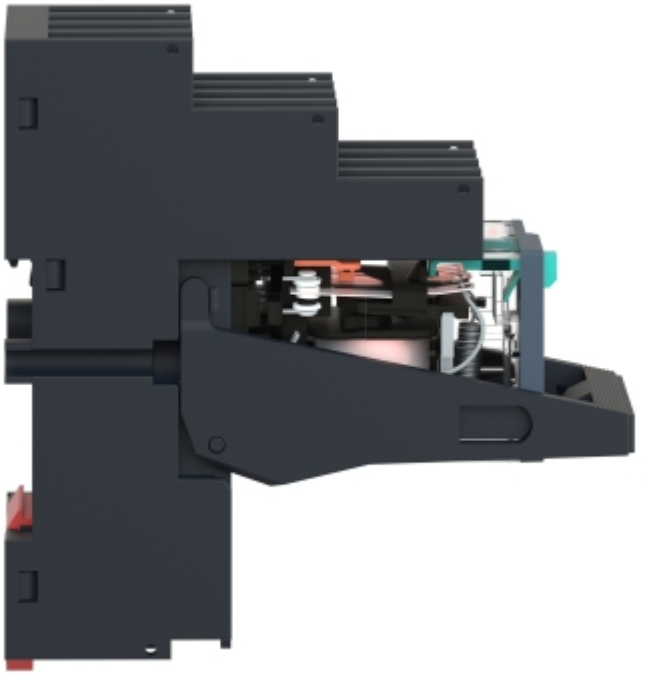

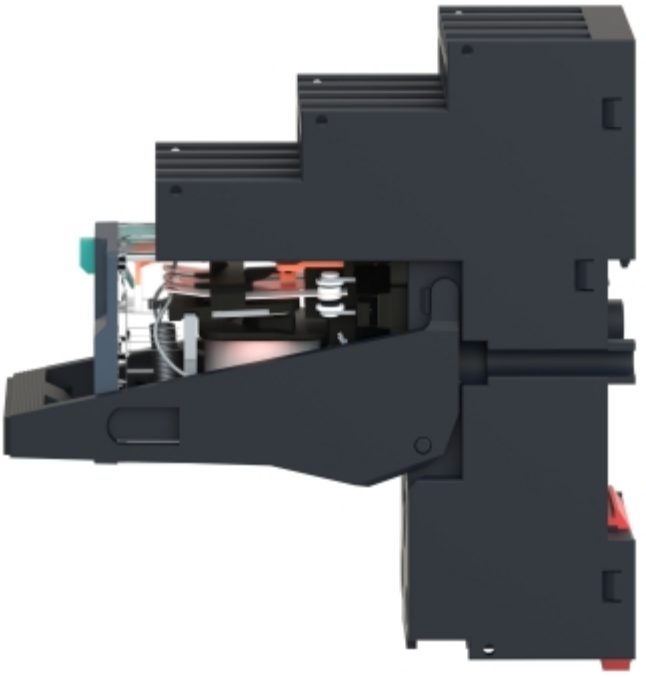






41
31
21
11
12
11
10
9
44
34
24
14
8
7
6
5
42
32
22
12
4
3
2
1
RXM
Schneider
Electric
IEC
NEMA
A2
A1
14 INPUT 13