Produkta datu lapa

Specifikācijas



kontaktligzda, kas mehānismi ar LED un aizsardzības ķēdi, Harmony elektro releji, RSL1 relejiem, atsperu spailes, 12 līdz 24 V AC DC

RSLZRA1

Galvenā

Produktu klāsts	Harmony elektromehāniskie releji
Ierīces īsais nosaukums	RSLZ
Produkta vai sastāvdaļas veids	Kontaktligzda
Ierīces prezentācija	Pamatelements
Produktu saderība	spraudņa relejs RSL ar 1 C/O pie 12 V DC spraudņa relejs RSL ar 1 C/O pie 24 V DC
Kontaktligzdas tips	1 C/O
[Ith] parastā brīvā gaisa termiskā strāva	6 A
Pārslēgšanas spriegums	12 V AC/DC 24 V AC/DC
Nominālā darba sprieguma robežas	21,6...28,8 V 11,4...14,4 V
[Ue] nominālais darba spriegums	< 300 V AC

Papildinošs

Produktu grupa	RSL_SPRING_TERS_12-24
Tapas forma	Dzīvoklis
Kontaktu termināla sakārtošana	Atsevišķi
Savienojumi - terminālī	atsperu spailes , 1 x 0,2...1 x 1,5 mm² (AWG 24...AWG 16) elastīgs ar kabeļa galu atsperu spailes , 1 x 0,2...1 x 1,5 mm² (AWG 24...AWG 16) ciets bez kabeļa gala
Saderības kods	RSLZ
Saspiedes spēks	10…40 N
Fiksācijas režīms	plastmasas kompresijas atspere (35 mm simetriska DIN sliede)
[Uimp] nominālais impulsu izturības spriegums	3,6 kV
Pārsprieguma kategorija	III
Piesārņojuma pakāpe	3
Izpārdošana par nedalāmu daudzumu	10
CAD kopējais platums	6,2 mm
CAD kopējais augstums	78,6 mm
CAD kopējais dziļums	101 mm
Neto svars	0,023 kg

Vide

Ir sasniegts maksimālais saīdzināmo produktu skaits. Lūdzu, atveriet sadaļu Saīdzināt produktus #SAITE# un izdzēsiet kādu produktu, lai turpinātu.

IP aizsardzības pakāpe	IP20 atbilst IEC 60529
Standarti	UL 508 IEC 61984
Produkta sertifikācija	GOST CSA
Marķējums	CE
Apkārtējā gaisa temperatūra uzglabāšanai	-40…85 °C
Apkārtējā gaisa temperatūra darbībai	-40…70 °C

Iepakošanas vienības

Pirmā iepakojuma vienības tips	PCE
Vienību skaits 1. iepakojumā	1
1. iepakojuma augstums	7,000 cm
1. iepakojuma platums	8,500 cm
1. iepakojuma garums	5,350 cm
1. iepakojuma svars	22,000 g
Otrā iepakojuma vienības tips	BB1
Vienību skaits 2. iepakojumā	10
2. iepakojuma augstums	7,000 cm
2. iepakojuma platums	8,500 cm
2. iepakojuma garums	10,700 cm
2. iepakojuma svars	249,000 g
Trešā iepakojuma vienības tips	S03
Vienību skaits 3. iepakojumā	300
3. iepakojuma augstums	30,000 cm
3. iepakojuma platums	30,000 cm
3. iepakojuma garums	40,000 cm
3. iepakojuma svars	8,227 kg

Līguma garantija

Garantija (mēnešos)	18

Environmental Data

Schneider Electric mērķis ir līdz 2050. gadam sasniegt nulles emisiju statusu, izmantojot piegādes ķēdes partnerību, zemākas ietekmes materiālus un cirkularitāti, izmantojot mūsu pašreizējo kampaņu "Use Better, Use Longer, Use Again", lai pagarinātu produktu kalpošanas laiku un to pārstrādājamību.

Environmental Data skaidrojums >

Kā mēs novērtējam produktu ilgtspēju >

Ietekme uz vidi

Kopējā dzīves cikla oglekļa pēda	**0.7 kg CO2 eq.**
Ražošanas posma oglekļa pēdas nospiedums [A1–A3]	**0.7 kg CO2 eq.**
Izplatīšanas posma oglekļa pēdas nospiedums [A4]	**0 kg CO2 eq.**
Uzstādīšanas posma oglekļa pēdas nospiedums [A5]	**0 kg CO2 eq.**
Lietošanas posma oglekļa pēdas nospiedums [B2, B3, B4, B6]	**0 kg CO2 eq.**
Dzīves cikla beigu posma oglekļa pēdas nospiedums [C1–C4]	**0 kg CO2 eq.**
Vides informācijas publiskošana	**Produkta ietekme uz vidi**

Use Better

Materiāli un iepakojums

Iepakojums izgatavots no pārstrādāta kartona	**Jā**
Iepakojums bez plastmasas	**Jā**
ES RoHS direktīva	**Atbilst**
REACh regula	**Nesatur ļoti bīstamas vielas virs moteiktās normas**

Use Again

Pārsaiņošana un atkārtota ražošana

Pārstrādājamības potenciāls, %	**70**
Cirkularitātes profils	**Nav jāveic īpašas darbības, lai nodotu otrreizējai pārstrādei**
Atgriešana	**Jā**

Dimensions Drawings

Dimensions

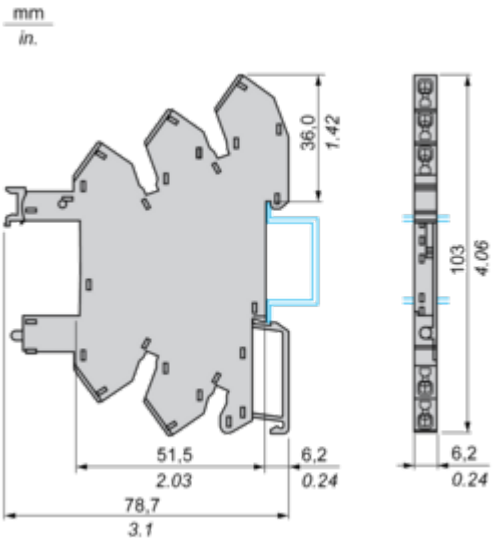

Connections and Schema

Wiring Diagram

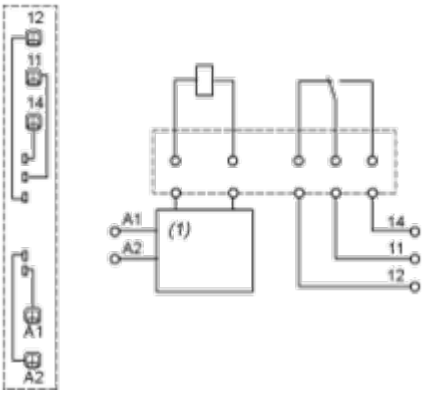

(1) Protection circuit

Example of RSLZ2 Bus Jumper Mounting on Sockets

Side View

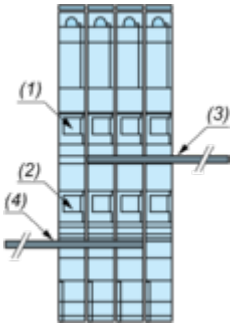

(1) A1
(2) A2
(3) Bus jumper polarity A1
(4) Bus jumper polarity A2

Image of product / Alternate images

Alternative









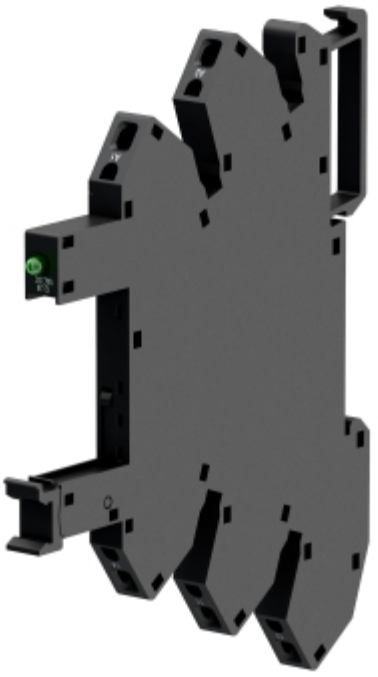

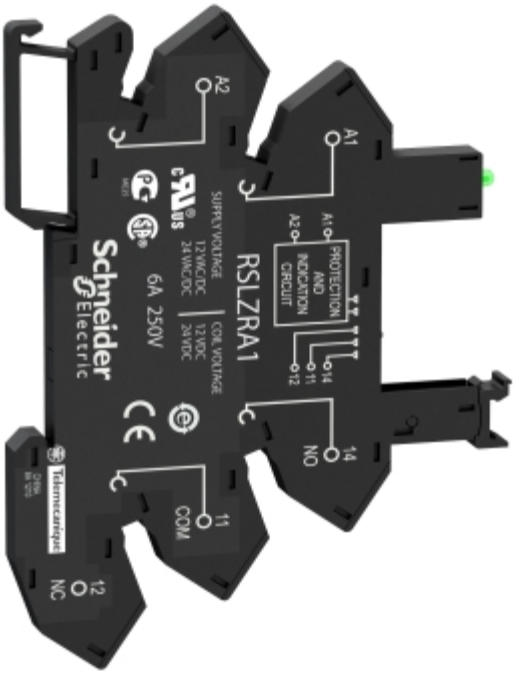
A2
A1
RSLZRA1
SUPPLY VOLTAGE
12 VAC/DC
24 VAC/DC
COIL VOLTAGE
12 VDC
24 VDC
6A 250V
PROTECTION AND INDICATION CIRCUIT
A1
A2
14
11
12
Schneider Electric
Telemecanique
11
COM
12
NC
14
NO