Produktdatenblatt

Spezifikationen



Sockel für schmales Interface-Relais RSL, LED, Schraubk., 12/24 VAC/ DC

RSLZVA1

EAN Code: 3606480078026

Hauptmerkmale

Baureihe	Harmony Elektromechanische Relais
Kurzbezeichnung des Geräts	RSLZ
Produkt- oder Komponententyp	Sockel
Gerätedarstellung	Grundelement
Produktkompatibilität	Steckrelais RSL mit 1 Wechslerkontakt Kontakt bei 12 V DC Steckrelais RSL mit 1 Wechslerkontakt Kontakt bei 24 V DC
Art und Zusammensetzung der Kontakte	1 Wechslerkontakt
[Ith] Konventioneller thermischer Strom in freier Luft	6 A
Schaltspannung	12 V AC/DC 24 V AC/DC
Bemessungs-Betriebsspannungsgrenzen	11,4 - 14,4 V 21,6 - 28,8 V
[Ue] Bemessungs-Betriebsspannung	< 300 V AC

Zusatzmerkmale

Produktgruppe	RSL_CON_12-24
Stiftform	Flach
Anordnung der Kontaktklemmen	Separat
Anschlüsse - Klemmen	Stecker, 1 x 0,2 - 2,5 mm² (AWG 24 - AWG 14) flexibel mit Kabelende Stecker, 1 x 0,2 - 2,5 mm² (AWG 24 - AWG 14) starr ohne Kabelende
Kompatibilitätscode	RSLZ
[M] Anzugsdrehmoment	< 0,4 N.m für M2,5 Schraube(n)
Befestigungsmodus	Kunststoffdruckfeder (35 mm symmetrische DIN-Schiene)
[Uimp] Bemessungs-Stoßspannungsfestigkeit	3,6 kV
Überspannungskategorie	III
Verschmutzungsgrad	3
Verkauf je unteilbare Menge	10
CAD-Gesamtbreite	6,2 mm
CAD-Gesamthöhe	78,6 mm
CAD-Gesamttiefe	95 mm
Produktgewicht	0,023 kg

Montage

Bruttopreisliste für Deutschland zuzüglich Zuschläge, Frachtkosten und Mehrwertsteuer, gültig ab dem 1. Januar 2024. Irrtum und Änderungen vorbehalten. Es gelten die AGBs der Schneider Electric GmbH.

Haftungsausschluss: Diese Dokumentation dient nicht als Ersatz für die Beurteilung der Eignung oder Verlässlichkeit dieser Produkte für bestimmte Verwendungsbereiche des Benutzers und darf nicht zu diesem Zweck verwendet werden.

Schutzart (IP)	IP20 entspricht IEC 60529
Normen	IEC 61984 UL 508
Produktzertifizierungen	CSA GOST
Beschriftung	CE
Umgebungstemperatur bei Lagerung	-40…85 °C
Umgebungstemperatur bei Betrieb	-40…70 °C

Verpackungseinheiten

VPE 1 Art	PCE
Anzahl der Geräte pro Packung	1
VPE 1 Höhe	8,500 cm
VPE 1 Breite	7,200 cm
VPE 1 Länge	5,400 cm
Verpackungsgewicht (Lbs)	23,000 g
VPE 2 Art	BB1
VPE 2 Menge	10
VPE 2 Höhe	8,500 cm
VPE 2 Breite	7,200 cm
VPE 2 Länge	10,800 cm
VPE 2 Gewicht	259,000 g
VPE 3 Art	S03
VPE 3 Menge	300
VPE 3 Höhe	30,000 cm
VPE 3 Breite	30,000 cm
VPE 3 Länge	40,000 cm
VPE 3 Gewicht	8,395 kg

Vertragliche Gewährleistung

Garantie (in Monaten)	18

Environmental Data

Schneider Electric hat sich zum Ziel gesetzt, den Net Zero-Status bis 2050 durch Lieferkettenpartnerschaften, Materialien mit geringerer Auswirkung und Kreislaufbildung über unsere laufende Kampagne "Use Better, Use Longer, Use Again" zu erreichen, um die Lebensdauer und Recyclingfähigkeit der Produkte zu verlängern.

Erläuterung der Environmental Data >

Wie wir die Produktnachhaltigkeit bewerten >

Umweltbilanz

Total lifecycle Carbon footprint	**0.7 kg CO2 eq.**
CO_2-Fußabdruck der Herstellungsphase [A1 bis A3]	**0.7 kg CO2 eq.**
CO_2-Fußabdruck der Distributionsphase [A4]	**0 kg CO2 eq.**
CO_2-Fußabdruck der Installationsphase [A5]	**0 kg CO2 eq.**
CO_2-Fußabdruck der Nutzungsphase [B2, B3, B4, B6]	**0 kg CO2 eq.**
CO_2-Fußabdruck der End-of-Life-Phase [C1 bis C4]	**0 kg CO2 eq.**
Umweltproduktdeklaration	**Produktumweltprofil**

Use Better

Materialien und Verpackung

Verpackung mit Recycling-Karton	**Ja**
Verpackung ohne Kunststoff	**Ja**
EU-RoHS-Richtlinie	**Konform**
REACh-Verordnung	**Produkt beinhaltet besorgniserregende Stoffe (SVHC) nicht über dem Schwellwert**

Use Again

Reproduktion

Recyclingfähigkeitspotential in %	**70**
Circular Econmomy-Eignung	**Keine besonderen Recycling-Verfahren erforderlich**
Rücknahme	**Ja**

Maßzeichnungen

Abmessungen

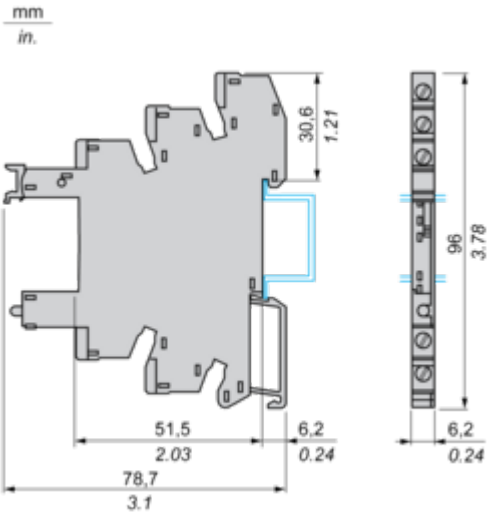

Anschlüsse und Schema

Verdrahtungsplan

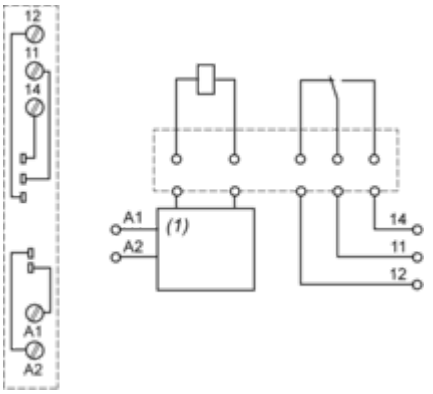

(1) Sicherheitsschaltung

Beispiel: Montage der Bus-Steckbrücke RSLZ2 auf Steckbuchsen

Seitenansicht

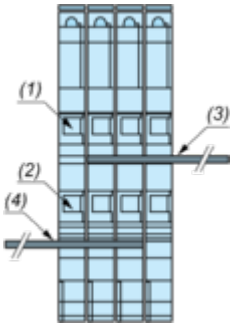

(1) A1
(2) A2
(3) Bus-Steckbrücke A1-Polarität
(4) Bus-Steckbrücke A2-Polarität

Image of product / Alternate images

Alternative








A2
A1
11
12

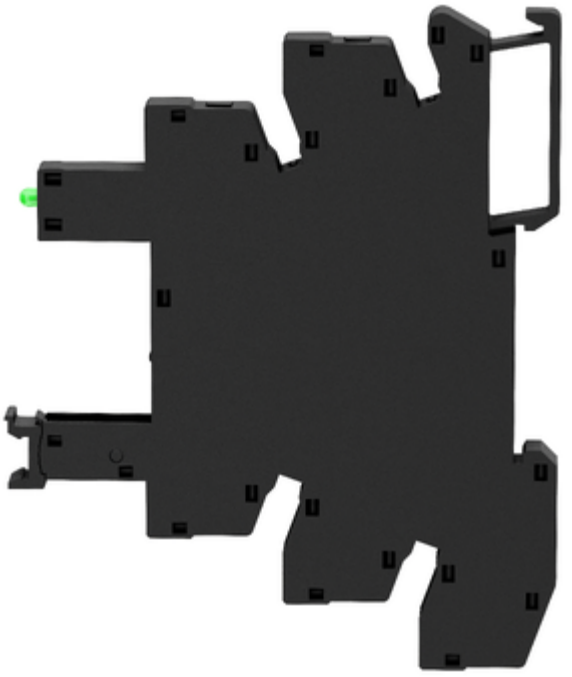

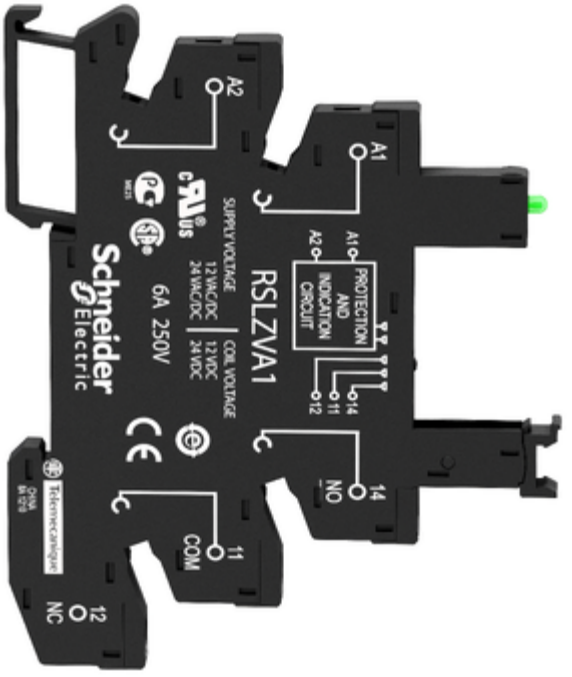
A2
A1
RSLZVA1
PROTECTION AND INDICATION CIRCUIT
A1
A2
14
11
12
SUPPLY VOLTAGE
12 VAC/DC
24 VAC/DC
COIL VOLTAGE
12 VDC
24 VDC
6A 250V
Schneider Electric
Telemecanique
NO
14
COM
11
NC
12