Produkta datu lapa

Specifikācijas



kontaktligzda radīts ar LED un aizsardzības ķēdi, Harmony elektromehāniskie releji, RSL1 relejiem, skrūvējams savienojums ar r, 230V AC DC

RSLZVA4

Galvenā

Produktu klāsts	Harmony elektromehāniskie releji
Ierīces īsais nosaukums	RSLZ
Produkta vai sastāvdaļas veids	Kontaktligzda
Ierīces prezentācija	Pamatelements
Produktu saderība	sprauduņa relejs RSL ar 1 C/O pie 60 V DC sprauduņa relejs RSL
Kontaktligzdas tips	1 C/O
[Ith] parastā brīvā gaisa termiskā strāva	6 A
Pārslēgšanas spriegums	230 V AC/DC
Nominālā darba sprieguma robežas	184...264,5 V
[Ue] nominālais darba spriegums	< 300 V AC

Papildinošs

Produktu grupa	RSL_CON_230
Tapas forma	Dzīvoklis
Kontaktu termināla sakārtošana	Atsevišķi
Savienojumi - terminālļi	savienotājs , 1 x 0,2...1 x 2,5 mm² (AWG 24...AWG 14) elastīgs ar kabeļa galu savienotājs , 1 x 0,2...1 x 2,5 mm² (AWG 24...AWG 14) ciets bez kabeļa gala
Saderības kods	RSLZ
Pievilkšanas griezes moments	< 0,4 Nm pie M2.5
Fiksācijas režīms	plastmasas kompresijas atspere (35 mm simetriska DIN sliede)
[Uimp] nominālais impulsu izturības spriegums	3,6 kV
Pārsprieguma kategorija	III
Piesārņojuma pakāpe	3
Izpārdošana par nedalāmu daudzumu	10
CAD kopējais platums	6,2 mm
CAD kopējais augstums	78,6 mm
CAD kopējais dziļums	95 mm
Neto svars	0,023 kg

Vide

Ir sasniegts maksimālais saīdzināmo produktu skaits. Lūdzu, atveriet sadaļu Saīdzināt produktus #5AITE# un izdzēsiet kādu produktu, lai turpinātu.

IP aizsardzības pakāpe	IP20 atbilst IEC 60529
Standarti	IEC 61984 UL 508
Produkta sertifikācija	GOST CSA
Marķējums	CE
Apkārtējā gaisa temperatūra uzglabāšanai	-40…85 °C
Apkārtējā gaisa temperatūra darbībai	-40…55 °C

Iepakošanas vienības

Pirmā iepakojuma vienības tips	PCE
Vienību skaits 1. iepakojumā	1
1. iepakojuma augstums	0,700 cm
1. iepakojuma platums	8,000 cm
1. iepakojuma garums	10,200 cm
1. iepakojuma svars	23,000 g
Otrā iepakojuma vienības tips	BB1
Vienību skaits 2. iepakojumā	10
2. iepakojuma augstums	8,500 cm
2. iepakojuma platums	7,000 cm
2. iepakojuma garums	10,700 cm
2. iepakojuma svars	261,000 g
Trešā iepakojuma vienības tips	S03
Vienību skaits 3. iepakojumā	300
3. iepakojuma augstums	30,000 cm
3. iepakojuma platums	30,000 cm
3. iepakojuma garums	40,000 cm
3. iepakojuma svars	8,380 kg

Līguma garantija

Garantija (mēnešos)	18

Environmental Data

Schneider Electric mērķis ir līdz 2050. gadam sasniegt nulles emisiju statusu, izmantojot piegādes ķēdes partnerību, zemākas ietekmes materiālus un cirkularitāti, izmantojot mūsu pašreizējo kampaņu "Use Better, Use Longer, Use Again", lai pagarinātu produktu kalpošanas laiku un to pārstrādājamību.

Environmental Data skaidrojums >

Kā mēs novērtējam produktu ilgtspēju >

Ietekme uz vidi

Kopējā dzīves cikla oglekļa pēda	**0.7 kg CO2 eq.**
Ražošanas posma oglekļa pēdas nospiedums [A1–A3]	**0.7 kg CO2 eq.**
Izplatīšanas posma oglekļa pēdas nospiedums [A4]	**0 kg CO2 eq.**
Uzstādīšanas posma oglekļa pēdas nospiedums [A5]	**0 kg CO2 eq.**
Lietošanas posma oglekļa pēdas nospiedums [B2, B3, B4, B6]	**0 kg CO2 eq.**
Dzīves cikla beigu posma oglekļa pēdas nospiedums [C1–C4]	**0 kg CO2 eq.**

Use Better

Materiāli un iepakojums

Iepakojums izgatavots no pārstrādāta kartona	**Jā**
Iepakojums bez plastmasas	**Jā**
ES RoHS direktīva	**Atbilst**
REACh regula	**Nesatur ļoti bīstamas vielas virs moteiktās normas**

Use Again

Pārsaiņošana un atkārtota ražošana

Pārstrādājamības potenciāls, %	**70**
Atgriešana	**Jā**

Dimensions Drawings

Dimensions

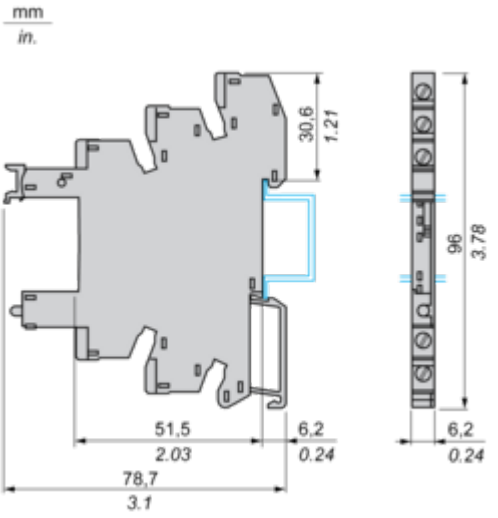

Connections and Schema

Wiring Diagram

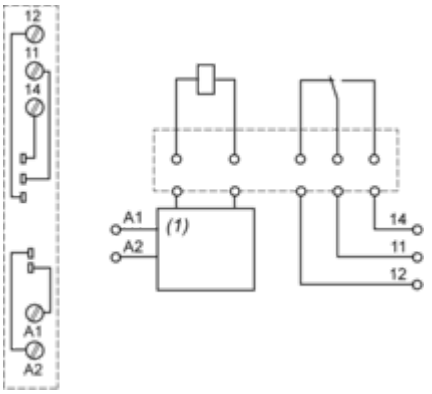

(1) Protection circuit

Example of RSLZ2 Bus Jumper Mounting on Sockets

Side View

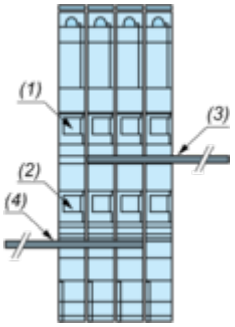

(1) A1
(2) A2
(3) Bus jumper polarity A1
(4) Bus jumper polarity A2

Image of product / Alternate images

Alternative





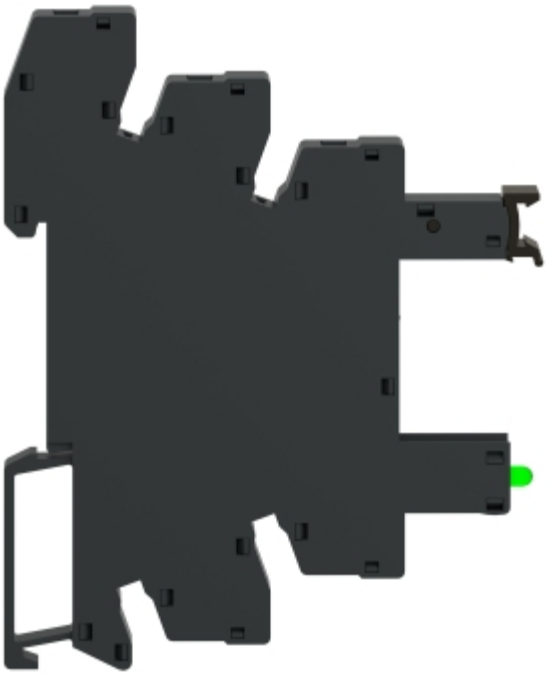



Produkta datu lapa RSLZVA4



