Produkta datu lapa

Specifikācijas

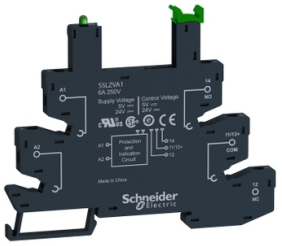

kontaktligzda, kas izraisa ar LED un aizsardzības ķēdi, Harmony Solid State Relays, SSL relejiem, atsperu spailes, 5 līdz 24 V DC

SSLZRA1

Galvenā

Produktu klāsts	Harmony cietvielu releji
Ierīces īsais nosaukums	SSLZ
Produkta vai sastāvdaļas veids	Ligzda SSL1
Produktu saderība	cietvielu relejs SSL ar NO pie 24 V DC cietvielu relejs SSL ar NO pie 5 V DC
[Ith] parastā brīvā gaisa termiskā strāva	6 A
Pārslēgšanas spriegums	5 V DC 24 V DC
[Ue] nominālais darba spriegums	< 250 V DC

Papildinošs

Tapas forma	Dzīvoklis
Kontaktu termināla sakārtošana	Atsevišķi
Savienojumi - terminālī	atsperu spailes , 1 x 0,2...1 x 1,5 mm² (AWG 24...AWG 16) ciets bez kabeļa gala atsperu spailes , 1 x 0,2...1 x 1,5 mm² (AWG 24...AWG 16) elastīgs ar kabeļa galu
Saspiedes spēks	10…40 N
Fiksācijas režīms	piespraužams (35 mm DIN sliede)
[Uimp] nominālais impulsu izturības spriegums	3,6 kV
Pārsprieguma kategorija	III
Piesārņojuma pakāpe	3
Izpārdošana par nedalāmu daudzumu	10
Vietējā signalizācija	pie ievades statuss LED (zaļš)
Platums	6,2 mm
Augstums	103 mm
Dziļums	78,6 mm
Neto svars	0,0285 kg

Vide

Standarti	IEC 61984
Produkta sertifikācija	UL 508 CSA C22-2 Nr. 14
Marķējums	CE
Apkārtējā gaisa temperatūra uzglabāšanai	-40…85 °C

Ir sasniegts maksimālais saīdzināmo produktu skaits. Lūdzu, atveriet sadaļu Saīdzināt produktus #SAITE# un izdzēsiet kādu produktu, lai turpinātu.

Apkārtējā gaisa temperatūra darbībai	-40…70 °C
IP aizsardzības pakāpe	IP20
Liesmas slāpēšana	V0 atbilst UL 94

Iepakošanas vienības

Pirmā iepakojuma vienības tips	PCE
Vienību skaits 1. iepakojumā	1
1. iepakojuma augstums	0,600 cm
1. iepakojuma platums	8,000 cm
1. iepakojuma garums	10,500 cm
1. iepakojuma svars	23,000 g
Otrā iepakojuma vienības tips	BB1
Vienību skaits 2. iepakojumā	10
2. iepakojuma augstums	8,500 cm
2. iepakojuma platums	7,100 cm
2. iepakojuma garums	10,700 cm
2. iepakojuma svars	252,000 g
Trešā iepakojuma vienības tips	S03
Vienību skaits 3. iepakojumā	300
3. iepakojuma augstums	30 cm
3. iepakojuma platums	30 cm
3. iepakojuma garums	40 cm
3. iepakojuma svars	8,280 kg

Līguma garantija

Garantija (mēnešos)	18

Environmental Data

Schneider Electric mērķis ir līdz 2050. gadam sasniegt nulles emisiju statusu, izmantojot piegādes ķēdes partnerību, zemākas ietekmes materiālus un cirkularitāti, izmantojot mūsu pašreizējo kampaņu "Use Better, Use Longer, Use Again", lai pagarinātu produktu kalpošanas laiku un to pārstrādājamību.

Environmental Data skaidrojums >

Kā mēs novērtējam produktu ilgtspēju >

Ietekme uz vidi

Kopējā dzīves cikla oglekļa pēda	**0.3 kg CO2 eq.**
Ražošanas posma oglekļa pēdas nospiedums [A1–A3]	**0.3 kg CO2 eq.**
Izplatīšanas posma oglekļa pēdas nospiedums [A4]	**0 kg CO2 eq.**
Uzstādīšanas posma oglekļa pēdas nospiedums [A5]	**0 kg CO2 eq.**
Lietošanas posma oglekļa pēdas nospiedums [B2, B3, B4, B6]	**0 kg CO2 eq.**
Dzīves cikla beigu posma oglekļa pēdas nospiedums [C1–C4]	**0 kg CO2 eq.**
Vides informācijas publiskošana	**Produkta ietekme uz vidi**

Use Better

Materiāli un iepakojums

Iepakojums izgatavots no pārstrādāta kartona	**Jā**
Iepakojums bez plastmasas	**Jā**
ES RoHS direktīva	**Atbilst**
REACh regula	**Nesatur ļoti bīstamas vielas virs moteiktās normas**

Use Again

Pārsaiņošana un atkārtota ražošana

Atgriešana	**Jā**

Dimensions Drawings

Dimensions

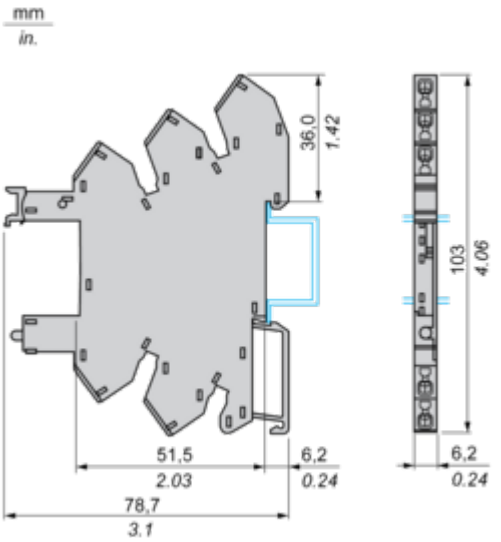

Connections and Schema

Wiring Diagram

Wiring Diagram for DC Output

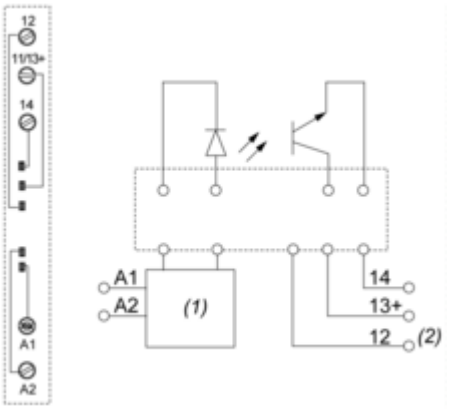

(1) Protection circuit
(2) Terminal 12 is not in use for SSL Relay

Example of RSLZ2 Bus Jumper Mounting on Sockets

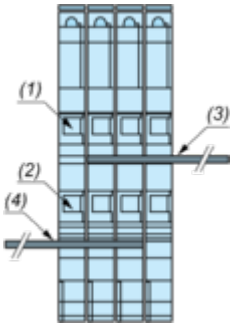

(1) A1
(2) A2
(3) Bus jumper polarity A1
(4) Bus jumper polarity A2