Produktdatenblatt

Spezifikationen



Sockel für Zeitrelais RE48A, 11 Pins, rückseitiger Schraubanschluss, IP20

RE48ASOC11AR

EAN Code: 3389110740851

Hauptmerkmale

Baureihe	Harmony Zeitrelais
Produkt- oder Komponententyp	Sockel
Produktkompatibilität	RE48ACV12MW RE48AML12MW
Zubehör / Zielkategorie	Verzögerungsrelais
Zubehör / Teilebezeichnung	IP20 - Fassung mit rückseitigen Schraubanschlüssen
Pin-Anzahl	11 Stifte
Zubehör / Teilekategorie	Anschlusszubehör
Art und Zusammensetzung der Kontakte	2 Wechslerkontakte

Zusatzmerkmale

Stiftform	Zylindrisch
Anordnung der Kontaktklemmen	Gemischt

Montage

Schutzart (IP)	IP20

Verpackungseinheiten

VPE 1 Art	PCE
Anzahl der Geräte pro Packung	1
VPE 1 Höhe	2,200 cm
VPE 1 Breite	4,700 cm
VPE 1 Länge	4,700 cm
Verpackungsgewicht (Lbs)	47,000 g
VPE 2 Art	S01
VPE 2 Menge	50
VPE 2 Höhe	15 cm
VPE 2 Breite	15 cm
VPE 2 Länge	40 cm
VPE 2 Gewicht	2,516 kg

Vertragliche Gewährleistung

Garantie (in Monaten)	18

Bruttopreisliste für Deutschland zuzüglich Zuschläge, Frachtkosten und Mehrwertsteuer, gültig ab dem 1. Januar 2024. Irrtum und Änderungen vorbehalten. Es gelten die AGBs der Schneider Electric GmbH.

Haftungsausschluss: Diese Dokumentation dient nicht als Ersatz für die Beurteilung der Eignung oder Verlässlichkeit dieser Produkte für bestimmte Verwendungsbereiche des Benutzers und darf nicht zu diesem Zweck verwendet werden.

Environmental Data

Schneider Electric hat sich zum Ziel gesetzt, den Net Zero-Status bis 2050 durch Lieferkettenpartnerschaften, Materialien mit geringerer Auswirkung und Kreislaufbildung über unsere laufende Kampagne "Use Better, Use Longer, Use Again" zu erreichen, um die Lebensdauer und Recyclingfähigkeit der Produkte zu verlängern.

Erläuterung der Environmental Data >

Wie wir die Produktnachhaltigkeit bewerten >

Umweltbilanz

Umweltproduktdeklaration	Produktumweltprofil

Use Better

Materialien und Verpackung

Verpackung mit Recycling-Karton	**Ja**
Verpackung ohne Kunststoff	**Nein**
SCIP-Nummer	**Eacae435-a913-4cb7-91f9-1611e08cac07**
EU-RoHS-Richtlinie	Freistellungskonform
REACh-Verordnung	Produkt beinhaltet besorgniserregende Stoffe (SVHC) über dem Schwellwert

Use Again

Reproduktion

Circular Econmomy-Eignung	Entsorgungsinformationen
Rücknahme	**Ja**

Maßzeichnungen

Sockel

11-poliger Sockel

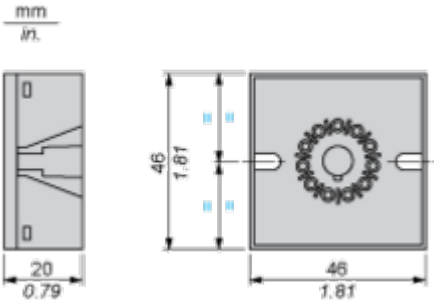

Image of product in real life situation

