Produkta datu lapa

Specifikācijas



Vienas funkcijas relejs, Harmony Timer Relays, 8A, 1CO, 1s..100h, viena intervāla relejs, 24V DC vai 24...240V AC DC

RE17RBMU

Galvenā

Produktu klāsts	Harmony taimera releji
Diskrēts izvades veids	Relejs
Produkta vai sastāvdaļas veids	Modulārais laika relejs
Platums	17,5 mm
Ierīces īsais nosaukums	RE17R
Laika aizkaves veids	Intervāls
Laika aizkaves diapazons	10...100 h 1...10 min 6...60 min 1...10 s 6...60 s 1...10 h 0.1...1 s
Nominālā izejas strāva	8 A

Papildinošs

Kontaktligzdas tips	1 C/O
Kontaktligzdas materiāls	Bez kadmija
Augstums	90 mm
Dziļums	72 mm
Kontroles veids	selektora slēdzis priekšējais panelis
[Us] nominālais barošanas spriegums	24...240 V AC 50/60 Hz 24 V DC
Sprieguma diapazons	0,85...1,1 Us
Piegādes biežums	50...60 Hz +/- 5 %
ieejas sprieguma atbrīvošana	10 V
Savienojumi - terminālī	skrūvju spailes , 1 x 0,5...1 x 3,3 mm² (AWG 20...AWG 12) ciets bez kabeļa gala skrūvju spailes , 2 x 0,5...2 x 2,5 mm² (AWG 20...AWG 14) ciets bez kabeļa gala skrūvju spailes , 1 x 0,2...1 x 2,5 mm² (AWG 24...AWG 14) elastīgs ar kabeļa galu skrūvju spailes , 2 x 0,2...2 x 1,5 mm² (AWG 24...AWG 16) elastīgs ar kabeļa galu
Pievilkšanas griezes moments	0,6…1 Nm atbilst IEC 60947-1
Korpusa materiāls	Polikarbonāts
Atkārtojiet precizitāti	+/- 0,5 % atbilst IEC 61812-1
Temperatūras novirze	+/- 0,05 %/°C
Sprieguma novirze	+/- 0,2 %/V
Laika aizkaves precizitātes iestatīšana	+/- 10 % no pilnas skalaspie 25 °C atbilst IEC 61812-1

Ir sasniegts maksimālais saīdzināmo produktu skaits. Lūdzu, atveriet sadaļu Salīdzināt produktus #SAITE# un izdzēsiet kādu produktu, lai turpinātu.

Laika aizkaves veids	intervāls - B- Viena intervāla relejs ar vadības signālu
vadības signāla impulsa platums	100 ms ar slodzi paralēli tipisks 30 ms tipisks
Izolācijas pretestība	100 MOhmpie 500 V DC atbilst IEC 60664-1
Atiestatīt laiku	120 ms par atslēgšanu no strāvas tipisks
Slodzes koeficients	100 %
Enerģijas patēriņš VA	0…32 VApie 240 V AC
Maksimālais enerģijas patēriņš W	0,6 W pie 24 V DC
Minimālā pārslēgšanas strāva	10 mApie 5 V DC
Maksimālā pārslēgšanas strāva	8 A AC/DC
Maksimālais pārslēgšanas spriegums	250 V AC
Pārrāvuma spēja	2000 VA
darbības frekvence	10 Hz
Elektriskā izturība	100000 cikli priekš pretestības (8 Apie 250 V AC
Mehāniskā izturība	10000000 cikli
Dielektriskā izturība	2,5 kV 1 mA/1 minūte 50 Hz atbilst IEC 61812-1
[Uimp] nominālais impulsu izturības spriegums	5 kV laikā 1,2/50 µs
strāvas ieslēgšanas aizkave	100 ms
Marķējums	CE
Ložņu attālums	4 kV/3 atbilst IEC 60664-1
Drošības uzticamības dati	MTTFd = 296,8 gadi B10d = 270 000
Uzstādīšanas pozīcija	jebkura pozīcija attiecībā pret parasto vertikālo montāžas plakni
Montāžas atbalsts	35 mm DIN sliede atbilst IEC 60715
Vietējā signalizācija	LED indikators priekš vienmērīgi: relejs ir ieslēgts, nenotiek laika noteikšana LED indikators 80 % IESLĒGTS un 20 % IZSLĒGTS priekš mirgo: notiek laika noteikšana LED indikators 5 % IESLĒGTS un 95 % IZSLĒGTS priekš pulsē: relejs ir atslēgts, nenotiek laika iestatīšana (izņemot funkcijas Di-D, Li-L)
Pieejama funkcija	B- Viena intervāla relejs ar vadības signālu - 1 C/O
Neto svars	0,07 kg
Kontroles veids	Bez testa pogas
Funkciju skaits	1
Laika aizkaves veids	B
Funkcionalitāte	Impulsa signāls
Saderības kods	RE17

Vide

Imunitāte pret mikropārkāpumiem	20 ms
Standarti	2006/95/EK IEC 61000-6-2 IEC 61000-6-3 IEC 61000-6-4 IEC 61812-1 IEC 61000-6-1 2004/108/EK

Produkta sertifikācija	GL cULus CSA
Apkārtējā gaisa temperatūra uzglabāšanai	-30…60 °C
Apkārtējā gaisa temperatūra darbībai	-20…60 °C
IP aizsardzības pakāpe	IP20 atbilst IEC 60529 (spaiļu bloks) IP40 atbilst IEC 60529 (mājoklis) IP50 atbilst IEC 60529 (priekšējais panelis)
Vibrācijas pretestība	20 m/s² (f= 10…150 Hz) atbilst IEC 60068-2-6
Triecienizturība	15 gn pie 11 ms atbilst IEC 60068-2-27
Relatīvais mitrums	93 % bez kondensāta atbilst IEC 60068-2-30
Elektromagnētiskā saderība	elektrostatiskās izlādes imunitātes tests : , 6 kV (saskarsmē) , 3. līmenis , kas atbilst IEC 61000-4-2 elektrostatiskās izlādes imunitātes tests : , 8 kV (gaisā) , 3. līmenis , kas atbilst IEC 61000-4-2 jutība pret elektromagnētiskajiem laukiem : , 10 V/m (80 MHz līdz 1 GHz) , 3. līmenis , kas atbilst IEC 61000-4-3 elektriskās ātras pārejas/pārsprāgšanas imunitātes tests : , 1 kV (kapacitatīvs savienojošais kliņš) , 3. līmenis , kas atbilst IEC 61000-4-4 elektriskās ātras pārejas/pārsprāgšanas imunitātes tests : , 2 kV (tiešā veidā) , 3. līmenis , kas atbilst IEC 61000-4-4 1,2/50 µs triecienviļņu imunitātes tests : , 1 kV (diferenciālais režīms) , 3. līmenis , kas atbilst IEC 61000-4-5 1,2/50 µs triecienviļņu imunitātes tests : , 2 kV (kopīgs režīms) , 3. līmenis , kas atbilst IEC 61000-4-5 radīja RF traucējumus : , 10 V (0,15...80 MHz) , 3. līmenis , kas atbilst IEC 61000-4-6 sprieguma kritumu un pārtraukumu imunitātes pārbaude : , 0 % (1 cikls) , kas atbilst IEC 61000-4-11 sprieguma kritumu un pārtraukumu imunitātes pārbaude : , 70 % (25/30 cikli) , kas atbilst IEC 61000-4-11 vadītās un izstarotās emisijas : , B klase , kas atbilst EN 55022

Iepakošanas vienības

Pirmā iepakojuma vienības tips	PCE
Vienību skaits 1. iepakojumā	1
1. iepakojuma augstums	8,0 cm
1. iepakojuma platums	2,7 cm
1. iepakojuma garums	9,5 cm
1. iepakojuma svars	80,0 g
Otrā iepakojuma vienības tips	S02
Vienību skaits 2. iepakojumā	40
2. iepakojuma augstums	15,0 cm
2. iepakojuma platums	30,0 cm
2. iepakojuma garums	40,0 cm
2. iepakojuma svars	3,73 kg

Līguma garantija

Garantija (mēnešos)	18

Environmental Data

Schneider Electric mērķis ir līdz 2050. gadam sasniegt nulles emisiju statusu, izmantojot piegādes ķēdes partnerību, zemākas ietekmes materiālus un cirkularitāti, izmantojot mūsu pašreizējo kampaņu "Use Better, Use Longer, Use Again", lai pagarinātu produktu kalpošanas laiku un to pārstrādājamību.

Environmental Data skaidrojums >

Kā mēs novērtējam produktu ilgtspēju >

Ietekme uz vidi

Kopējā dzīves cikla oglekļa pēda	**53 kg CO2 eq.**
Ražošanas posma oglekļa pēdas nospiedums [A1–A3]	**2 kg CO2 eq.**
Izplatīšanas posma oglekļa pēdas nospiedums [A4]	**0.1 kg CO2 eq.**
Uzstādīšanas posma oglekļa pēdas nospiedums [A5]	**0 kg CO2 eq.**
Lietošanas posma oglekļa pēdas nospiedums [B2, B3, B4, B6]	**51 kg CO2 eq.**
Dzīves cikla beigu posma oglekļa pēdas nospiedums [C1–C4]	**0.2 kg CO2 eq.**
Vides informācijas publiskošana	**Produkta ietekme uz vidi**

Use Better

Materiāli un iepakojums

Iepakojums izgatavots no pārstrādāta kartona	**Jā**
Iepakojums bez plastmasas	**Jā**
SCIP numurs	**A240dad7-4b53-46a1-86e7-1db382b82331**
ES RoHS direktīva	**Atbilst, Izmantojot Izņēmumu**
REACh regula	**Atsauce satur vielas virs noteiktās normas, kas rada ļoti lielas bažas**

Use Again

Pārsaiņošana un atkārtota ražošana

Pārstrādājamības potenciāls, %	**13**
Cirkularitātes profils	**Informācija par ekspluatācijas izbeigšanu**
Atgriešana	**Jā**

Dimensions Drawings

Width 17.5 mm

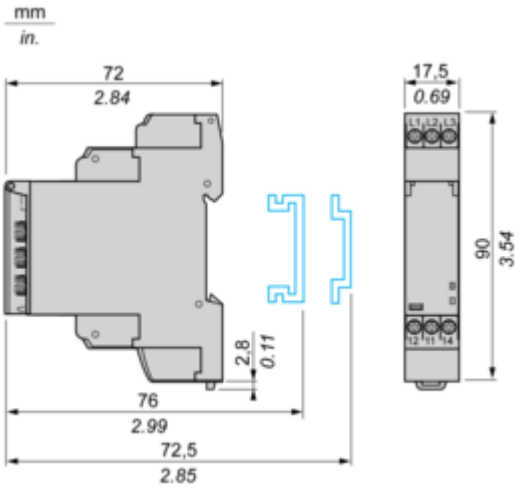

Connections and Schema

Internal Wiring Diagram

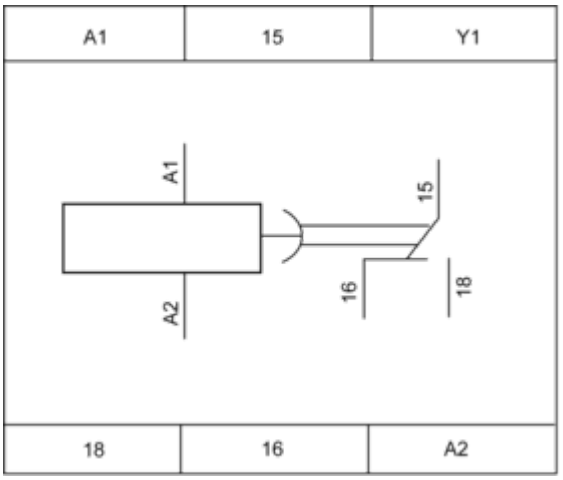

Wiring Diagram

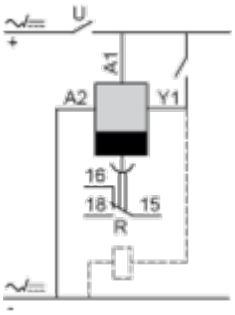

Technical Description

Function B : Interval Relay with Control Signal

Description

After power-up, pulsing or maintaining control contact C starts the timing T. The output R closes for the duration of the timing period T then reverts to its initial state.

Function: 1 Output



Legend

Relay de-energised
Relay energised
Output open
Output closed

C	Control contact
G	Gate
R	Relay or solid state output
R1/R2	2 timed outputs
R2 inst.	The second output is instantaneous if the right position is selected
T	Timing period
Ta -	Adjustable On-delay
Tr -	Adjustable Off-delay
U	Supply

Image of product / Alternate images

Alternative





Produkta datu lapa RE17RBMU









Image of product in real life situation

