Produktdatenblatt

Spezifikationen



Zeitrelais rückfallverzögert, 0,1 s-100 h, Relais 1 W, 24 VDC/ 24-240VAC

RE17RCMU

EAN Code: 3606480552694

Hauptmerkmale

Baureihe	Harmony Zeitrelais
Diskreter Ausgangstyp	Relais
Produkt- oder Komponententyp	Modulares Zeitrelais
Breite	17,5 mm
Kurzbezeichnung des Geräts	RE17R
Zeitverzögerungsfunktion	Ausschaltverzögerung
Zeitverzögerungsbereich	6 - 60 s 1 - 10 h 1 - 10 min 6 - 60 min 0,1 - 1 s 1 - 10 s 10 - 100 h
Nennausgangsstrom	8 A

Zusatzmerkmale

Art und Zusammensetzung der Kontakte	1 Wechslerkontakt
Kontaktmaterial	Cadmiumfrei
Höhe	90 mm
Tiefe	72 mm
Betätigungsart	Wahlschalter Frontplatte
[UH,nom] Bemessungs-Betriebsspannung	24 - 240 V AC 50/60 Hz 24 V DC
Spannungsbereich	0,85 - 1,1 Us
Versorgungsfrequenz	50 - 60 Hz +/-5 %
Auslösung der Eingangsspannung	10 V
Anschlüsse - Klemmen	Schraubklemmen, 1 x 0,5 - 3,3 mm² (AWG 20 - AWG 12) starr ohne Kabelende Schraubklemmen, 2 x 0,5 - 2,5 mm² (AWG 20 - AWG 14) starr ohne Kabelende Schraubklemmen, 1 x 0,2 - 2,5 mm² (AWG 24 - AWG 14) flexibel mit Kabelende Schraubklemmen, 2 x 0,2 - 1,5 mm² (AWG 24 - AWG 16) flexibel mit Kabelende
[M] Anzugsdrehmoment	0,6…1 Nm entspricht IEC 60947-1
Gehäusematerial	Polykarbonat
Wiederholgenauigkeit	± 0,5 % entspricht IEC 61812-1
Temperaturabweichung	± 0,05 % / °C
Spannungsdrift	± 0,2 %/V
Einstellgenauigkeit der Zeitverzögerung	± 10 % des Skalenendwertes bei 25°C entspricht IEC 61812-1

Bruttopreisliste für Deutschland zuzüglich Zuschläge, Frachtkosten und Mehrwertsteuer, gültig ab dem 1. Januar 2024. Irrtum und Änderungen vorbehalten. Es gelten die AGBs der Schneider Electric GmbH.

Haftungsausschluss: Diese Dokumentation dient nicht als Ersatz für die Beurteilung der Eignung oder Verlässlichkeit dieser Produkte für bestimmte Verwendungsbereiche des Benutzers und darf nicht zu diesem Zweck verwendet werden.

Zeitverzögerungsfunktion	Ausschaltverzögerung - C- Off-delay relay w/ control signal
Breite des Steuersignalimpulses	100 ms mit Last parallel geschaltet typisch 30 ms typisch
Isolationswiderstand	100 MOhm bei 500 V DC entspricht IEC 60664-1
Rückstellzeit	120 ms bei Aberregung typisch
Lastfaktor	100 %
Leistungsaufnahme in VA	0…32 VA bei 240 V AC
Max. Leistungsaufnahme in W	0,6 W bei 24 V DC
Min. Schaltstrom	10 mA bei 5 V DC
Maximaler Schaltstrom	8 A AC/DC
Maximale Schaltspannung	250 V AC
Ausschaltvermögen	2000 VA
Betriebsfrequenz	10 Hz
Elektrische Lebensdauer	100000 Zyklen (8 A bei 250 V AC maximal) für ohmsch Belastung
Mechanische Lebensdauer	10000000 Zyklen
Spannungsfestigkeit	2,5 kV 1 mA/1 Minute 50 Hz entspricht IEC 61812-1
[Uimp] Bemessungs-Stoßspannungsfestigkeit	5 kV während 1,2/50 µs
Einschaltverzögerung	100 ms
Beschriftung	CE
Kriechstrecke	4 kV/3 entspricht IEC 60664-1
Daten bezüglich Sicherheit und Zuverlässigkeit	B10d = 270.000 MTTFd = 296,8 Jahre
Einbauposition	Jede Position bezogen auf senkrechte Montageplatte
Montagehalterung	35 mm DIN-Schiene entspricht IEC 60715
Lokale Signalisierung	LED-Anzeige für Dauersignal: Relais aktiv, keine Zeitsteuerung läuft LED-Anzeige für Blinkend: Zeitsteuerung läuft 80 % AN und 20 % AUS LED-Anzeige für Pulsierend: Relais abgeschaltet, kein Zeitfunktion aktiv (ausgenommen Di-D, Li-L) 5 % AN und 95 % AUS
Funktion verfügbar	C- Off-delay relay w/ control signal-1 Wechslerkontakt
Produktgewicht	0,07 kg
Steuerungstyp	Ohne Prüftaster
Anzahl der Funktionen	1
Zeitverzögerungstyp	C
Funktionalität	Rückfallverzögerung
Kompatibilitätscode	RE17

Montage

Störfestigkeit gegen Unterbrechungen	20 ms
Normen	IEC 61000-6-4 IEC 61000-6-2 IEC 61000-6-3 2004/108/EC 2006/95/EC IEC 61812-1 IEC 61000-6-1

Produktzertifizierungen	cULus GL CSA
Umgebungstemperatur bei Lagerung	-30…60 °C
Umgebungstemperatur bei Betrieb	-20…60 °C
Schutzart (IP)	IP20 (Klemmenblock) entspricht IEC 60529 IP40 (Gehäuse) entspricht IEC 60529 IP50 (Frontplatte) entspricht IEC 60529
Vibrationsfestigkeit	20 m/s² (f= 10…150 Hz) entspricht IEC 60068-2-6
Stoßfestigkeit	15 Gn für 11 ms entspricht IEC 60068-2-27
Relative Luftfeuchtigkeit	93 % Betauung nicht zulässig entspricht IEC 60068-2-30
Elektromagnetische Verträglichkeit	Störfestigkeitsprüfung bei elektrostatischer Entladung: (in Kontakt), Level 3, 6 kV, entspricht IEC 61000-4-2 Störfestigkeitsprüfung bei elektrostatischer Entladung: (in der Luft), Level 3, 8 kV, entspricht IEC 61000-4-2 Suszeptibilität gegen elektromagnetische Felder: (80 MHz - 1 GHz), Level 3, 10 V/m, entspricht IEC 61000-4-3 Elektrische Funkentstörfestigkeitsprüfung: (kapazitiver Verbindungsverschluss), Level 3, 1 kV, entspricht IEC 61000-4-4 Elektrische Funkentstörfestigkeitsprüfung: (direkt), Level 3, 2 kV, entspricht IEC 61000-4-4 1,2/50 µs Schockwellen-Störfestigkeitsprüfung: (Differentialbetrieb), Level 3, 1 kV, entspricht IEC 61000-4-5 1,2/50 µs Schockwellen-Störfestigkeitsprüfung: (Gleichtakt), Level 3, 2 kV, entspricht IEC 61000-4-5 Leitungsgebundene HF-Störungen: (0,15 - 80 MHz), Level 3, 10 V, entspricht IEC 61000-4-6 Prüfung der Störfestigkeit gegen Spannungseinbrüche und Unterbrechungen: (1 Zyklus), 0 %, entspricht IEC 61000-4-11 Prüfung der Störfestigkeit gegen Spannungseinbrüche und Unterbrechungen: (25/30 Zyklen), 70 %, entspricht IEC 61000-4-11 Leitungsgebundene und abgestrahlte Emissionen: , Klasse B, entspricht EN 55022

Verpackungseinheiten

VPE 1 Art	PCE
Anzahl der Geräte pro Packung	1
VPE 1 Höhe	2,8 cm
VPE 1 Breite	7,4 cm
VPE 1 Länge	9,4 cm
Verpackungsgewicht (Lbs)	80 g
VPE 2 Art	S02
VPE 2 Menge	40
VPE 2 Höhe	15 cm
VPE 2 Breite	30 cm
VPE 2 Länge	40 cm
VPE 2 Gewicht	3,706 kg

Vertragliche Gewährleistung

Garantie (in Monaten)	18

Environmental Data

Schneider Electric hat sich zum Ziel gesetzt, den Net Zero-Status bis 2050 durch Lieferkettenpartnerschaften, Materialien mit geringerer Auswirkung und Kreislaufbildung über unsere laufende Kampagne "Use Better, Use Longer, Use Again" zu erreichen, um die Lebensdauer und Recyclingfähigkeit der Produkte zu verlängern.

Erläuterung der Environmental Data >

Wie wir die Produktnachhaltigkeit bewerten >

Umweltbilanz

Total lifecycle Carbon footprint	**53 kg CO2 eq.**
CO_2-Fußabdruck der Herstellungsphase [A1 bis A3]	**2 kg CO2 eq.**
CO_2-Fußabdruck der Distributionsphase [A4]	**0.1 kg CO2 eq.**
CO_2-Fußabdruck der Installationsphase [A5]	**0 kg CO2 eq.**
CO_2-Fußabdruck der Nutzungsphase [B2, B3, B4, B6]	**51 kg CO2 eq.**
CO_2-Fußabdruck der End-of-Life-Phase [C1 bis C4]	**0.2 kg CO2 eq.**
Umweltproduktdeklaration	**Produktumweltprofil**

Use Better

Materialien und Verpackung

Verpackung mit Recycling-Karton	**Ja**
Verpackung ohne Kunststoff	**Ja**
SCIP-Nummer	**7bdc2711-0ad2-427c-8ece-532c5e9f09d7**
EU-RoHS-Richtlinie	**Freistellungskonform**
REACh-Verordnung	**Produkt beinhaltet besorgniserregende Stoffe (SVHC) über dem Schwellwert**

Use Again

Reproduktion

Recyclingfähigkeitspotential in %	**13**
Circular Econmomy-Eignung	**Entsorgungsinformationen**
Rücknahme	**Ja**

Maßzeichnungen

Breite 17,5 mm

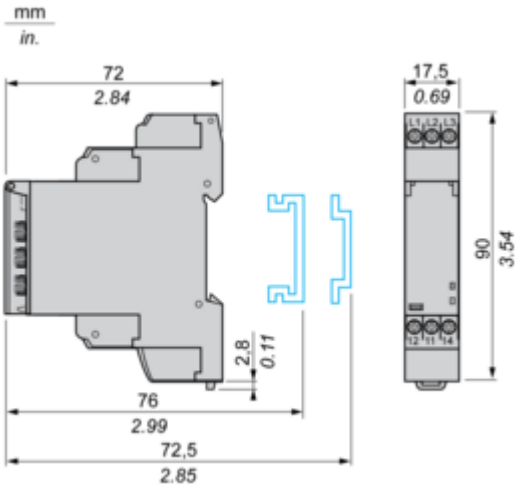

Anschlüsse und Schema

Interner Verdrahtungsplan

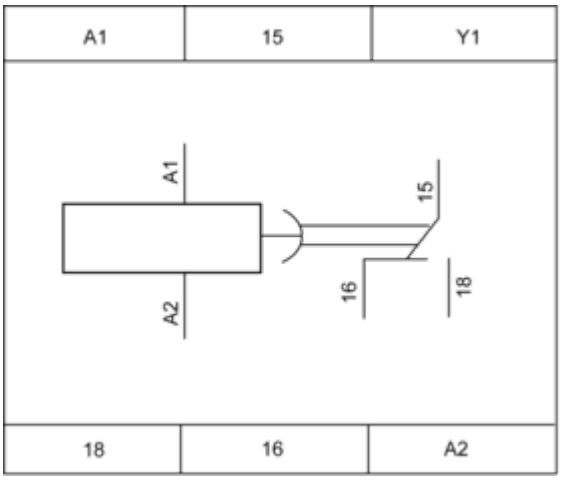

Verdrahtungsplan

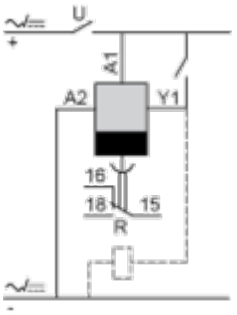

Technische Beschreibung

Funktion C: Rückfallverzögerung mit Steuersignal

Beschreibung

Nach dem Einschalten und dem Schließen des Steuerkontaktes C schließt der Ausgang R. Wenn der Steuerkontakt C erneut öffnet, startet die Verzögerung T. Nach Ablauf der Zeitverzögerung fällt/fallen der/die Ausgang/Ausgänge R in seinen/ihren ursprünglichen Zustand zurück. Der zweite Ausgang kann entweder verzögert oder unverzögert sein.

Funktion: 1 Ausgang

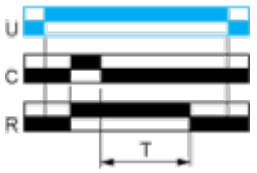

Funktion: 2 Ausgänge

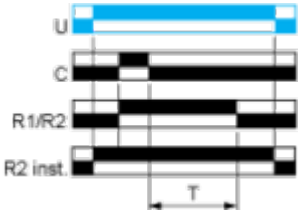

2 zeitverzögerte Ausgänge (R1/R2) oder 1 zeitverzögerter Ausgang (R1) und 1 unverzögerter Ausgang (R2 inst.)

Legende

Relais spannungsfrei
Relais unter Spannung
Ausgang geöffnet
Ausgang geschlossen

C	Steuerkontakt
G	Gate
R	Relais- oder Halbleiterausgang
R1/R2	2 zeitverzögerte Ausgänge
R2 inst.	Der zweite Ausgang wird so eingestellt, dass er unverzögert reagiert
T	Zeitbereich
Ta -	Einstellbare Ansprechverzögerung
Tr -	Einstellbare Rückfallverzögerung
U	Supply

Image of product / Alternate images

Alternative








A1
15
Y1
18
16
A2





Image of product in real life situation

