Produktdatenblatt

Spezifikationen



Zeitrelais für Stern-Dreieck-Anlasser, 0,1 s-100 h, 24 VDC/ 24-240VAC, 1 W

RE22R1QMU

EAN Code: 3606480676543

Hauptmerkmale

Baureihe	Harmony Zeitrelais
Diskreter Ausgangstyp	Relais
Produkt- oder Komponententyp	Modulares Zeitrelais
Kurzbezeichnung des Geräts	RE22
Nennausgangsstrom	8 A

Zusatzmerkmale

Art und Zusammensetzung der Kontakte	1 Wechslerkontakt zeitgesteuerter Kontakt
Zeitverzögerungsfunktion	Star-delta
Zeitverzögerungsbereich	1 - 10 min 6 - 60 s 0,1 - 1 s 1 - 10 h 1 - 10 s 6 - 60 min 10 - 100 h
Betätigungsart	Drehknopf Frontplatte
[UH,nom] Bemessungs-Betriebsspannung	24 - 240 V AC 24 V DC
Spannungsbereich	0,85 - 1,1 Us
Versorgungsfrequenz	50 - 60 Hz +/-5 %
Anschlüsse - Klemmen	Schraubklemmen, 2 x 1,5 mm² mit Kabelende Schraubklemmen, 2 x 2,5 mm² ohne Kabelende
[M] Anzugsdrehmoment	0,6…1 Nm entspricht IEC 60947-1
Gehäusematerial	Polykarbonat
Wiederholgenauigkeit	± 0,5 % entspricht IEC 61812-1
Temperaturabweichung	± 0,05 % / °C
Spannungsdrift	± 0,2 %/V
Einstellgenauigkeit der Zeitverzögerung	± 10 % des Skalenendwertes bei 25°C entspricht IEC 61812-1
Zeitverzögerungsfunktion	Star-delta - Q-Star-delta relay (2 NO outputs with same common)
Breite des Steuersignalimpulses	30 ms 100 ms Belastung
Isolationswiderstand	100 MOhm bei 500 V DC entspricht IEC 60664-1
Wiederherstellungszeit	120 ms bei Aberregung
Störfestigkeit gegen Unterbrechungen	10 ms
Leistungsaufnahme in VA	50 VA bei 240 V AC

Bruttopreisliste für Deutschland zuzüglich Zuschläge, Frachtkosten und Mehrwertsteuer, gültig ab dem 1. Januar 2024. Irrtum und Änderungen vorbehalten. Es gelten die AGBs der Schneider Electric GmbH.

Haftungsausschluss: Diese Dokumentation dient nicht als Ersatz für die Beurteilung der Eignung oder Verlässlichkeit dieser Produkte für bestimmte Verwendungsbereiche des Benutzers und darf nicht zu diesem Zweck verwendet werden.

Leistungsaufnahme in W	0,7 W bei 24 V DC
Ausschaltvermögen	2000 VA
Min. Schaltstrom	10 mA bei 5 V
Max. Schaltstrom	8 mA
Maximale Schaltspannung	250 V
Elektrische Lebensdauer	100000 Zyklen für ohmsch Belastung, 8 A bei 250 V, AC
Mechanische Lebensdauer	10000000 Zyklen
Bemessungs-Stoßspannungsfestigkeit	5 kV für 1,2…50 µs entspricht IEC 60664-1 5 kV entspricht IEC 61812-1
Einschaltverzögerung	100 ms
Daten bezüglich Sicherheit und Zuverlässigkeit	MTTFd = 182,6 Jahre B10d = 170.000
Einbauposition	Jede Position bezogen auf senkrechte Montageplatte
Montagehalterung	35 mm DIN-Schiene entspricht IEC 60715
Status-LED	LED grün (Blitzlicht) für Zeitmessung läuft LED grün (Dauerlicht) für Strom EIN LED gelb für Relais angezogen
Funktion verfügbar	Q-Star-delta relay (2 NO outputs with same common)-1 Wechslerkontakt
Breite	22,5 mm
Produktgewicht	0,086 kg
Steuerungstyp	Mit Prüftaster
Anzahl der Funktionen	1

Montage

Spannungsfestigkeit	2,5 kV für 1 mA/1 Minute bei 50 Hz entspricht IEC 61812-1
Normen	IEC 61000-6-4 IEC 61000-6-2 IEC 61000-6-3 IEC 61000-6-1 IEC 61812-1
Richtlinien	2006/95/EG - Niederspannungsrichtlinie 2004/108/EG - elektromagnetische Verträglichkeit
Produktzertifizierungen	CSA EAC RCM CE CCC GL cULus
Umgebungstemperatur bei Betrieb	-20…60 °C
Umgebungstemperatur bei Lagerung	-30…60 °C
Schutzart (IP)	IP40 Gehäuse: entspricht IEC 60529 IP20 Klemmenblock: entspricht IEC 60529 IP40 Vorderseite: entspricht IEC 60529
Vibrationsfestigkeit	20 m/s² (f= 10…150 Hz) entspricht IEC 60068-2-6
Stoßfestigkeit	15 Gn für 11 ms entspricht IEC 60068-2-27
Relative Luftfeuchtigkeit	93 %, Betauung nicht zulässig entspricht IEC 60068-2-30

Elektromagnetische Verträglichkeit	Störfestigkeitsprüfung bei elektrostatischer Entladung - Teststufe: 6 kV Level 3 (Kontaktentladung) entspricht IEC 61000-4-2 Störfestigkeitsprüfung bei elektrostatischer Entladung - Teststufe: 8 kV Level 3 (Luftaustritt) entspricht IEC 61000-4-2 Prüfung der Störfestigkeit gegen schnelle Transienten - Teststufe: 1 kV Level 3 (kapazitiver Verbindungsverschluss) entspricht IEC 61000-4-4 Prüfung der Störfestigkeit gegen schnelle Transienten - Teststufe: 2 kV Level 3 (direkter Kontakt) entspricht IEC 61000-4-4 Prüfung der Störfestigkeit gegen Überspannungen - Teststufe: 1 kV Level 3 (Differentialbetrieb) entspricht IEC 61000-4-5 Prüfung der Störfestigkeit gegen Überspannungen - Teststufe: 2 kV Level 3 (Gleichtakt) entspricht IEC 61000-4-5 Prüfung der Störfestigkeit gegen abgestrahlte hochfrequente elektromagnetische Felder - Teststufe: 10 V Level 3 (0,15 - 80 MHz) entspricht IEC 61000-4-6 Störfestigkeitsprüfung gegen elektromagnetische Felder - Teststufe: 10 V/m Level 3 (80 MHz - 1 GHz) entspricht IEC 61000-4-3 Störfestigkeit gegen Mikrounterbrechungen und Spannungsabfälle - Teststufe: 30 % (500 ms) entspricht IEC 61000-4-11 Störfestigkeit gegen Mikrounterbrechungen und Spannungsabfälle - Teststufe: 100 % (20 ms) entspricht IEC 61000-4-11 Leitungsgebundene und abgestrahlte Emissionen Klasse B entspricht EN 55022

Verpackungseinheiten

VPE 1 Art	PCE
Anzahl der Geräte pro Packung	1
VPE 1 Höhe	2,6 cm
VPE 1 Breite	8,2 cm
VPE 1 Länge	9,6 cm
Verpackungsgewicht (Lbs)	98,0 g
VPE 2 Art	S02
VPE 2 Menge	40
VPE 2 Höhe	15,0 cm
VPE 2 Breite	30,0 cm
VPE 2 Länge	40,0 cm
VPE 2 Gewicht	4,309 kg

Vertragliche Gewährleistung

Garantie (in Monaten)	18

Environmental Data

Schneider Electric hat sich zum Ziel gesetzt, den Net Zero-Status bis 2050 durch Lieferkettenpartnerschaften, Materialien mit geringerer Auswirkung und Kreislaufbildung über unsere laufende Kampagne "Use Better, Use Longer, Use Again" zu erreichen, um die Lebensdauer und Recyclingfähigkeit der Produkte zu verlängern.

Erläuterung der Environmental Data >

Wie wir die Produktnachhaltigkeit bewerten >

Umweltbilanz

Total lifecycle Carbon footprint	**53 kg CO2 eq.**
CO_2-Fußabdruck der Herstellungsphase [A1 bis A3]	**2 kg CO2 eq.**
CO_2-Fußabdruck der Distributionsphase [A4]	**0 kg CO2 eq.**
CO_2-Fußabdruck der Installationsphase [A5]	**0 kg CO2 eq.**
CO_2-Fußabdruck der Nutzungsphase [B2, B3, B4, B6]	**52 kg CO2 eq.**
CO_2-Fußabdruck der End-of-Life-Phase [C1 bis C4]	**0.1 kg CO2 eq.**
Umweltproduktdeklaration	**Produktumweltprofil**

Use Better

Materialien und Verpackung

Verpackung mit Recycling-Karton	**Ja**
Verpackung ohne Kunststoff	**Ja**
SCIP-Nummer	**7bdc2711-0ad2-427c-8ece-532c5e9f09d7**
EU-RoHS-Richtlinie	**Freistellungskonform**
REACh-Verordnung	**Produkt beinhaltet besorgniserregende Stoffe (SVHC) über dem Schwellwert**

Use Again

Reproduktion

Recyclingfähigkeitspotential in %	**15**
Circular Econmomy-Eignung	**Entsorgungsinformationen**
Rücknahme	**Ja**

Maßzeichnungen

Abmessungen

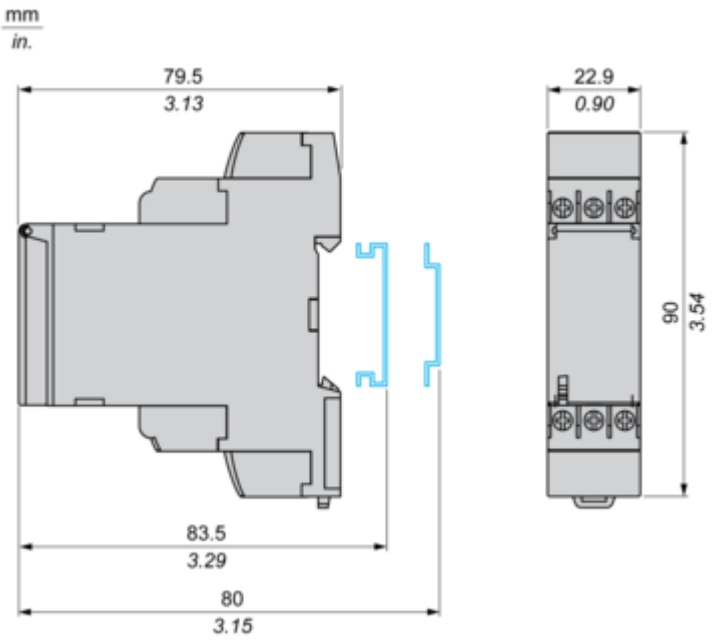

Anschlüsse und Schema

Interner Verdrahtungsplan

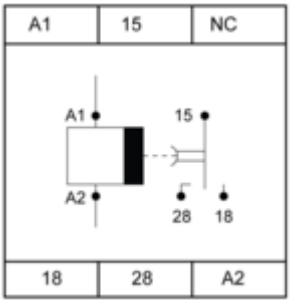

Verdrahtungsplan

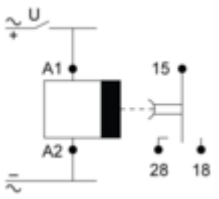

Technische Beschreibung

Stern-Dreieck-Zeitrelais

Beschreibung

Nach dem Einschalten wird der Sternkontakt-sofort geschlossen und der Zeitablauf T startet. Am Ende des Zeitablaufs wird der Sternkontakt geöffnet.
Nach einer t ms Pause wird der Deltakontakt geschlossen und bleibt in dieser Position.

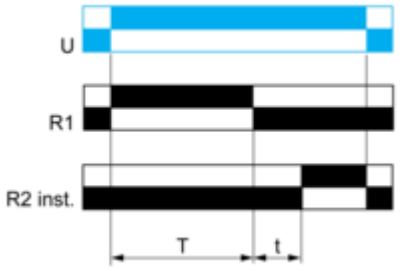

t: 20, 40, 60, 80, 100, 120, 140 ms

Legende

Spannungsloses Relais
Erregtes Relais
Ausgang offen
Ausgang geschlossen

R 1:	Sternkontaktausgang
R2:	Deltakontaktausgang
T:	Zeitablauf
t:	Verzögerung zum Einschalten des Deltakontaktausgangs
U:	Spannungsversorgung

Image of product / Alternate images

Alternative

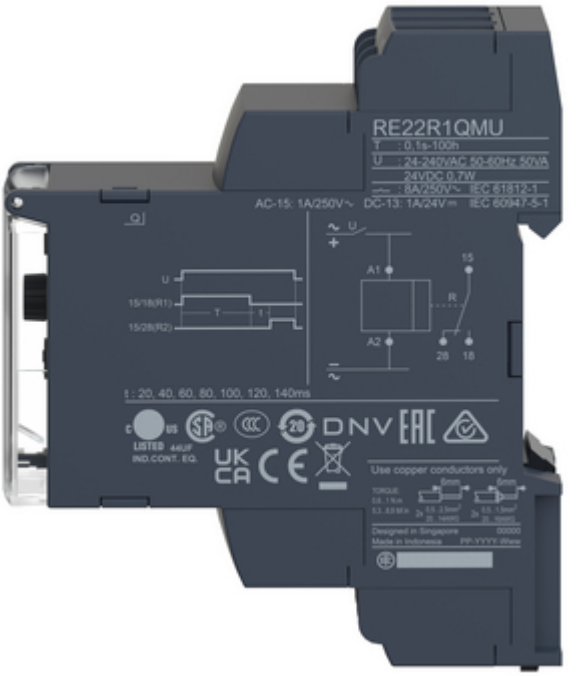



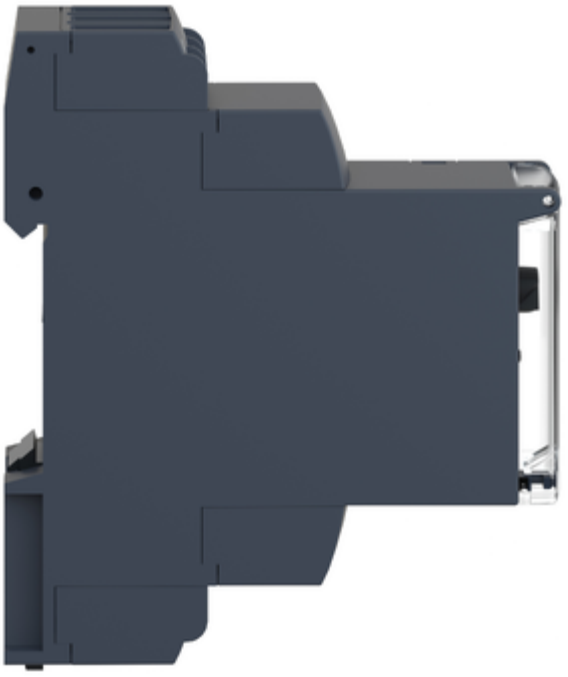

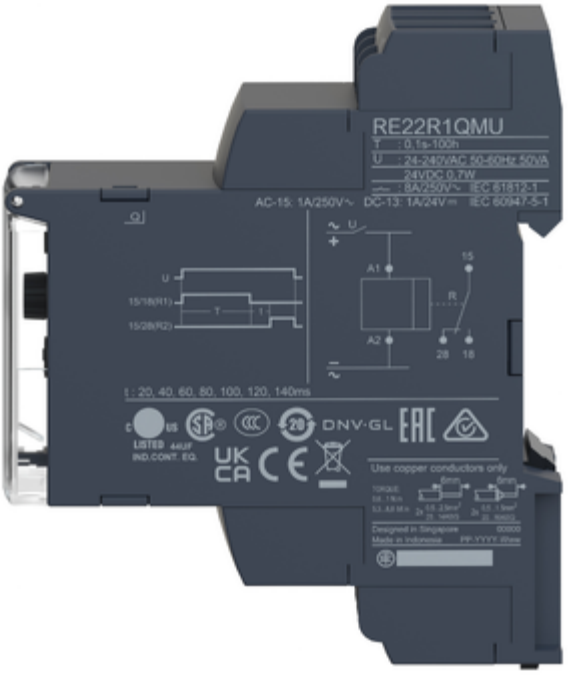
RE22R1QMU
T : 0.1s-100h
U : 24-240VAC 50-60Hz 50VA
24VDC 0.7W
: 8A/250V~ IEC 61812-1
AC-15: 1A/250V~ DC-13: 1A/24V⎓ IEC 60947-5-1
A1
A2
15
18
28
R
t : 20, 40, 60, 80, 100, 120, 140ms
DNV·GL
Use copper conductors only
Designed in Singapore
Made in Indonesia


A1
15
NC
18
28
A2
R2
R1
Schneider

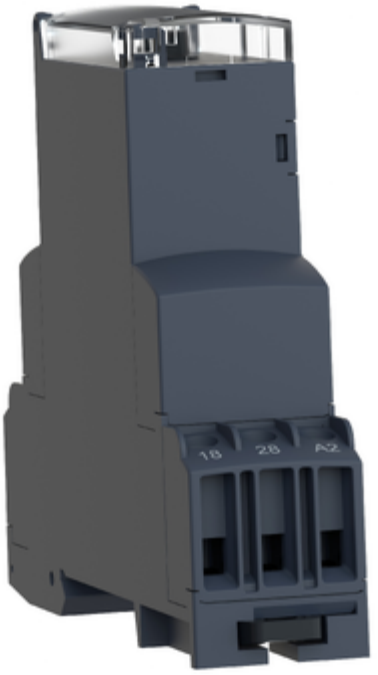
18
28
A2

