Produktdatenblatt

Spezifikationen



Zeitrelais für Stern-Dreieck-Anlasser, 0,05 s-300 h, 24-240VAC/DC, 2 W

RE22R2QTMR

EAN Code: 3606480792540

Hauptmerkmale

Baureihe	Harmony Zeitrelais
Diskreter Ausgangstyp	Relais
Produkt- oder Komponententyp	Modulares Zeitrelais
Kurzbezeichnung des Geräts	RE22
Nennausgangsstrom	8 A

Zusatzmerkmale

Art und Zusammensetzung der Kontakte	2 Wechslerkontakte zeitgesteuerter Kontakt, cadmiumfrei
Zeitverzögerungsfunktion	Star-delta
Zeitverzögerungsbereich	1 - 10 s 3 - 30 s 10 - 100 s 30 - 300 min 0,05 - 1 s 3 - 30 min 0,3 - 3 s 30 - 300 s 3 - 30 h 30 - 300 h
Betätigungsart	Drehknopf Diagnosetaste
[UH,nom] Bemessungs-Betriebsspannung	24 - 240 V AC/DC 50/60 Hz
Auslösung der Eingangsspannung	<= 2,4 V
Spannungsbereich	0,85 - 1,1 Us
Versorgungsfrequenz	50 - 60 Hz +/-5 %
Anschlüsse - Klemmen	Schraubklemmen, 1 x 0,5 - 3,3 mm² (AWG 20 - AWG 12) starr ohne Kabelende Schraubklemmen, 2 x 0,5 - 2,5 mm² (AWG 20 - AWG 14) starr ohne Kabelende Schraubklemmen, 1 x 0,2 - 2,5 mm² (AWG 24 - AWG 14) flexibel mit Kabelende Schraubklemmen, 2 x 0,2 - 1,5 mm² (AWG 24 - AWG 16) flexibel mit Kabelende
[M] Anzugsdrehmoment	0,6…1 Nm entspricht IEC 60947-1
Gehäusematerial	Polykarbonat
Wiederholgenauigkeit	± 0,5 % entspricht IEC 61812-1
Temperaturabweichung	± 0,05 % / °C
Spannungsdrift	± 0,2 %/V
Einstellgenauigkeit der Zeitverzögerung	± 10 % des Skalenendwertes bei 25°C entspricht IEC 61812-1
Zeitverzögerungsfunktion	Star-delta - Qt- Star-delta relay (2 CO outputs w/ split common)
Isolationswiderstand	100 MOhm bei 500 V DC entspricht IEC 60664-1

Bruttopreisliste für Deutschland zuzüglich Zuschläge, Frachtkosten und Mehrwertsteuer, gültig ab dem 1. Januar 2024. Irrtum und Änderungen vorbehalten. Es gelten die AGBs der Schneider Electric GmbH.

Haftungsausschluss: Diese Dokumentation dient nicht als Ersatz für die Beurteilung der Eignung oder Verlässlichkeit dieser Produkte für bestimmte Verwendungsbereiche des Benutzers und darf nicht zu diesem Zweck verwendet werden.

Wiederherstellungszeit	120 ms bei Aberregung
Störfestigkeit gegen Unterbrechungen	10 ms
Leistungsaufnahme in VA	3 VA bei 240 V AC
Leistungsaufnahme in W	1,5 W bei 240 V DC
Schaltleistung in VA	2000 VA
Min. Schaltstrom	10 mA bei 5 V DC
Max. Schaltstrom	8 A
Maximale Schaltspannung	250 V AC
Elektrische Lebensdauer	100000 Zyklen, 8 A bei 250 V, AC-1 100000 Zyklen, 2 A bei 24 V, DC-1
Mechanische Lebensdauer	10000000 Zyklen
Bemessungs-Stoßspannungsfestigkeit	5 kV für 1,2…50 µs entspricht IEC 60664-1
Einschaltverzögerung	100 ms
Kriechstrecke	4 kV/3 entspricht IEC 60664-1
Überspannungskategorie	III entspricht IEC 60664-1
Daten bezüglich Sicherheit und Zuverlässigkeit	MTTFd = 342,4 Jahre B10d = 320.000
Einbauposition	Jede Position
Montagehalterung	35 mm DIN-Schiene entspricht IEC 60715
Status-LED	LED-Hintergrundbeleuchtung grün (Dauerlicht) für Pfeil zur Skaleneinstellung auf dem Potenziometer LED gelb (Dauerlicht) für Ausgangsrelais ist eingeschaltet LED gelb (schnelles Blinken) für Zeitfunktion ist aktiv und Ausgangsrelais ist abgeschaltet LED gelb (langsames Blinken) für Zeitfunktion ist aktiv und Ausgangsrelais ist eingeschaltet
Funktion verfügbar	Qt- Star-delta relay (2 CO outputs w/ split common)-2 Wechslerkontakte
Breite	22,5 mm
Produktgewicht	0,105 kg
Steuerungstyp	Mit Prüftaster
Anzahl der Funktionen	1

Montage

Spannungsfestigkeit	2,5 kV für 1 mA/1 Minute bei 50 Hz zwischen Relaisausgang und Versorgungsspannung mit Grundisolierung entspricht IEC 61812-1
Normen	IEC 61812-1 UL 508
Richtlinien	2006/95/EG - Niederspannungsrichtlinie 2004/108/EG - elektromagnetische Verträglichkeit
Produktzertifizierungen	CCC GL UL EAC RCM CSA CE
Umgebungstemperatur bei Betrieb	-20…60 °C
Umgebungstemperatur bei Lagerung	-40…70 °C

Schutzart (IP)	IP40 Gehäuse: entspricht IEC 60529 IP20 Klemmen: entspricht IEC 60529 IP50 Frontplatte: entspricht IEC 60529
Verschmutzungsgrad	3 entspricht IEC 60664-1
Vibrationsfestigkeit	20 m/s² (f= 10…150 Hz) entspricht IEC 60068-2-6
Stoßfestigkeit	15 Gn nicht in Betrieb für 11 ms entspricht IEC 60068-2-27 5 gn in Betrieb für 11 ms entspricht IEC 60068-2-27
Relative Luftfeuchtigkeit	95 % bei 25…55 °C
Elektromagnetische Verträglichkeit	Prüfung der Störfestigkeit gegen schnelle Transienten - Teststufe: 1 kV Level 3 (kapazitiver Verbindungsverschluss) entspricht IEC 61000-4-4 Prüfung der Störfestigkeit gegen Überspannungen - Teststufe: 1 kV Level 3 (Differentialbetrieb) entspricht IEC 61000-4-5 Prüfung der Störfestigkeit gegen Überspannungen - Teststufe: 2 kV Level 3 (Gleichtakt) entspricht IEC 61000-4-5 Elektrostatische Entladung - Teststufe: 6 kV Level 3 (Kontaktentladung) entspricht IEC 61000-4-2 Elektrostatische Entladung - Teststufe: 8 kV Level 3 (Luftaustritt) entspricht IEC 61000-4-2 Prüfung der Störfestigkeit gegen abgestrahlte hochfrequente elektromagnetische Felder - Teststufe: 10 V/m Level 3 (80 MHz - 1 GHz) entspricht IEC 61000-4-3 Leitungsgebundene HF-Störungen - Teststufe: 10 V Level 3 (0,15 - 80 MHz) entspricht IEC 61000-4-6 Schnelle Stoßspannungsspitzen - Teststufe: 2 kV Level 3 (direkter Kontakt) entspricht IEC 61000-4-4 Störfestigkeit gegen Mikrounterbrechungen und Spannungsabfälle - Teststufe: 30 % (500 ms) entspricht IEC 61000-4-11 Störfestigkeit gegen Mikrounterbrechungen und Spannungsabfälle - Teststufe: 100 % (20 ms) entspricht IEC 61000-4-11

Verpackungseinheiten

VPE 1 Art	PCE
Anzahl der Geräte pro Packung	1
VPE 1 Höhe	8,2 cm
VPE 1 Breite	9,5 cm
VPE 1 Länge	2,6 cm
Verpackungsgewicht (Lbs)	106,0 g
VPE 2 Art	S02
VPE 2 Menge	40
VPE 2 Höhe	15 cm
VPE 2 Breite	30 cm
VPE 2 Länge	40 cm
VPE 2 Gewicht	4,695 kg
VPE 3 Art	PAL
VPE 3 Menge	640
VPE 3 Höhe	50,0 cm
VPE 3 Breite	60,0 cm
VPE 3 Länge	80,0 cm
VPE 3 Gewicht	92,58 kg

Vertragliche Gewährleistung

Garantie (in Monaten)	18

Environmental Data

Schneider Electric hat sich zum Ziel gesetzt, den Net Zero-Status bis 2050 durch Lieferkettenpartnerschaften, Materialien mit geringerer Auswirkung und Kreislaufbildung über unsere laufende Kampagne "Use Better, Use Longer, Use Again" zu erreichen, um die Lebensdauer und Recyclingfähigkeit der Produkte zu verlängern.

Erläuterung der Environmental Data >

Wie wir die Produktnachhaltigkeit bewerten >

Umweltbilanz

Total lifecycle Carbon footprint	**43 kg CO2 eq.**
CO_2-Fußabdruck der Herstellungsphase [A1 bis A3]	**2 kg CO2 eq.**
CO_2-Fußabdruck der Distributionsphase [A4]	**0 kg CO2 eq.**
CO_2-Fußabdruck der Installationsphase [A5]	**0 kg CO2 eq.**
CO_2-Fußabdruck der Nutzungsphase [B2, B3, B4, B6]	**41 kg CO2 eq.**
CO_2-Fußabdruck der End-of-Life-Phase [C1 bis C4]	**0.1 kg CO2 eq.**
Umweltproduktdeklaration	**Produktumweltprofil**

Use Better

Materialien und Verpackung

Verpackung mit Recycling-Karton	**Ja**
Verpackung ohne Kunststoff	**Ja**
SCIP-Nummer	**7bdc2711-0ad2-427c-8ece-532c5e9f09d7**
EU-RoHS-Richtlinie	**Freistellungskonform**
REACh-Verordnung	**Produkt beinhaltet besorgniserregende Stoffe (SVHC) über dem Schwellwert**

Use Again

Reproduktion

Recyclingfähigkeitspotential in %	**15**
Circular Econmomy-Eignung	**Entsorgungsinformationen**
Rücknahme	**Ja**

Maßzeichnungen

Abmessungen

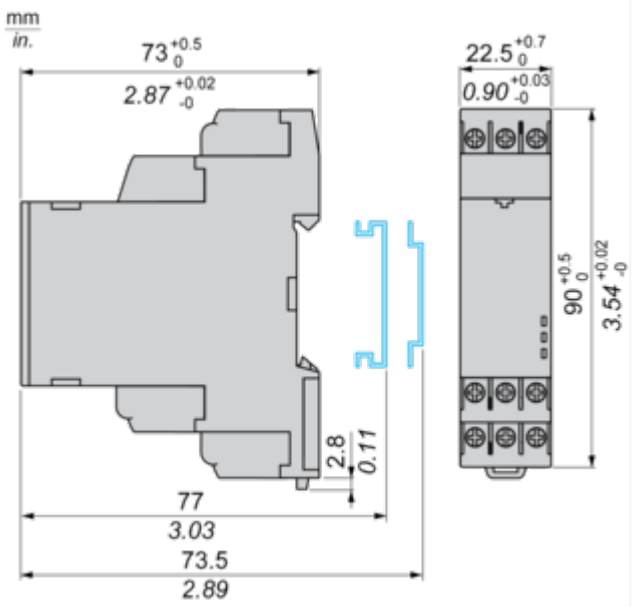

Anschlüsse und Schema

Verdrahtungsplan

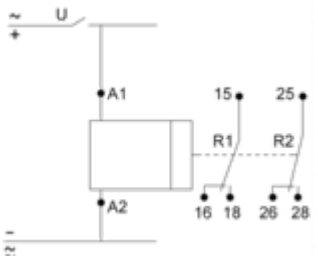

Technische Beschreibung

Funktion Qt: Stern-Delta-Relais (2 C/O mit geteiltem gemeinsamem Anschluss)

Beschreibung

Mit der Erregung der Stromversorgung werden die Ausgänge R1 und R2 in ihrem anfänglichen Zustand gestartet, erregen STERNSCHÜTZ + HAUPTSCHÜTZ, und der Zeitablauf T wird gestartet (Zeitablauf der Sternverbindung wird gestartet). Am Ende des Zeitablaufs T wird der Ausgang R1 geschlossen und schaltet den STERNSCHÜTZ ab, so dass die Übertragungszeit t gestartet wird. Am Ende der Übertragungszeit kehrt der Ausgang R1 in seinen anfänglichen Zustand zurück und erregt den DELTASCHÜTZ.

Funktion: 2 Ausgänge

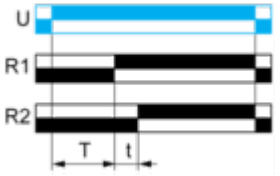

t: 20, 40, 60, 80, 100, 120, 140 ms

Legende

Spannungsloses Relais
Erregtes Relais
Ausgang offen
Ausgang geschlossen

U -	Spannungsversorgung
T -	Zeitablauf
t -	Verzögerung zum Einschalten des Deltakontaktausgangs
R 1 -	Sternkontaktausgang
R2 -	Deltakontaktausgang

Image of product / Alternate images

Alternative









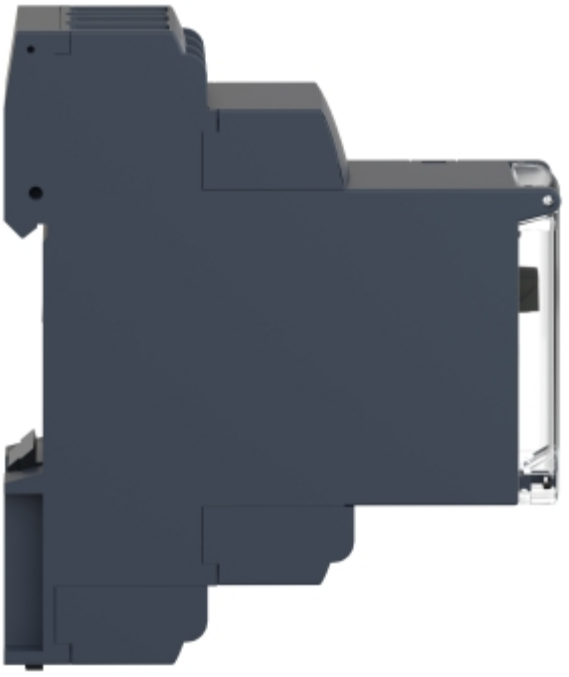


RE22R2QGMR
T 0.05s-300h
U 24-240VAC 50-60Hz 3VA
24-240VDC 1.5W
8A/250V~ IEC 61812-1
AC-15: 1A/250V~ DC-13: 1A/24V= IEC 60947-5-1
U
R1
R2
A1
A2
17
18
26
28
DNV-GL
Use copper conductors only


A1
17
17
Schneider
18
16
A2
28
26
NC