Produkta datu lapa

Specifikācijas



Daudzfunkciju relejs, Harmony Timer Relays, 5A, 1CO+1CO ar laiku, 0.02s...300h, laika aizkave, 24...240V AC DC

RE48AMH13MW

Galvenā

Produktu klāsts	Harmony taimera releji
Elektrības pieslēgums	spraudņa apakšbāze 8 tapa(s)
Platums	48 mm
Produkta vai sastāvdaļas veids	Paneļa/pieslēdzama taimera relejs
Diskrēts izvades veids	Relejs
Kontaktu veids un sastāvs	2 C/O laika vai tūlītējs kontakts , AgNi (bez kadmija)
Komponenta nosaukums	RE48
Laika aizkaves diapazons	2...120 h 5...300 min 0.2...12 min 2...120 s 0.2...12 h 0.02...1.2 s 0.5...30 h 0.2...12 s 5...300 h 0.5...30 s 0.05...3 s 5...300 s 2...120 min 0.5...30 min
[Us] nominālais barošanas spriegums	24...240 V AC/DC 50/60 Hz
Sprieguma diapazons	0,85...1,1 Us AC 0,9...1,1 Mums DC
[In] nominālā strāva	5 A

Papildinošs

Produkta priekšējās plāksnes izmērs	48 x 48 mm
Kontroles veids	selektora slēdzis priekšējais panelis
Korpusa materiāls	Polikarbonāts
Atkārtojiet precizitāti	+/- 0,2 % no maksimālās iestatījuma vērtības atbilst IEC 61812-1
Temperatūras novirze	+/- 0,02 %/°C no maksimālās iestatījuma vērtības atbilst IEC 61812-1
Sprieguma novirze	+/- 0,2 %/V no maksimālās iestatījuma vērtībaspie 48...240 V +/- 1 %/V no maksimālās iestatījuma vērtībaspie 24...48 V
Laika aizkaves precizitātes iestatīšana	+/- 5 % no pilnas skalaspie 25 °C atbilst IEC 61812-1 +/- 10 % no pilnas skalaspie 25 °C atbilst IEC 61812-1
Laika aizkaves veids	strāvas ieslēgšanas aizkave - A1- Enerģijas padeves aizkave strāvas ieslēgšanas aizkave - A2- Enerģijas padeves aizkave intervāls - H1-Impulsa aktivizēšana intervāls - H2-Impulsa aktivizēšana
Minimālais impulsa ilgums	20 ms

Ir sasniegts maksimālais salīdzināmo produktu skaits. Lūdzu, atveriet sadaļu Salīdzināt produktus #5AITE# un izdzēsiet kādu produktu, lai turpinātu.

Atiestatīt laiku	25 ms par atslēgšanu no strāvas
Paņemšanas ilgums	55 ms
Slodzes koeficients	100 %
Enerģijas patēriņš VA	6 VApie 240 V
Enerģijas patēriņš W	2 Wpie 240 V
Pārrāvuma spēja	1250 VA
Minimālā pārslēgšanas strāva	100 mA
Maksimālā pārslēgšanas strāva	5 A
Maksimālais pārslēgšanas spriegums	250 V AC/DC
Elektriskā izturība	100000 cikli
Mehāniskā izturība	30000000 cikli
Izejas spriegums	240 Vpie 5 A AC-12 30 Vpie 2 A DC-13 240 Vpie 1,5 A AC-15
Marķējums	CE
Pārsprieguma izturība	1 kV diferenciālais režīms atbilst IEC 61000-4-5 3. līmenis 2 kV kopīgs režīms atbilst IEC 61000-4-5 3. līmenis
Montāžas atbalsts	Pamatnē uzstādīts: ligzda Uzstādīts uz paneļa: sistēma tiek piegādāta kopā ar produktu
Vietējā signalizācija	pie izejas releja stāvoklis 1 LED (dzeltens) pie mirgo: notiek releja barošanas laiks LED indikators (zaļš) pie vienmērīgi: relejs ir ieslēgts, nenotiek laika noteikšana LED indikators (zaļš)
Pieejama funkcija	A1- Enerģijas padeves aizkave - 2 C/O A2- Enerģijas padeves aizkave - 2 C/O H1-Impulsa aktivizēšana - 2 C/O H2-Impulsa aktivizēšana - 2 C/O
Kontroles veids	Bez testa pogas
Neto svars	0,14 kg
Tapas forma	Cilindrisks
Funkciju skaits	4

Vide

Mitruma novirze	+/- 0,05 %/%RH no maksimālās iestatījuma vērtības atbilst IEC 61812-1
Imunitāte pret mikropārkāpumiem	5 ms
Dielektriskā izturība	2 kV 1 mA/1 minūte atbilst IEC 61812-1
Aizsardzība pret elektrošoku	4 kV III klase atbilst IEC 60664-1 4 kV III klase atbilst IEC 61812-1
Standarti	EN 50082-1/2 EN 50081-1/2 93/68/EEK 73/23/EEK 89/336/EEK IEC 60669-2-3 IEC 61812-1
Produkta sertifikācija	cULus UL CSA C-Tick
Apkārtējā gaisa temperatūra uzglabāšanai	-40…70 °C
Apkārtējā gaisa temperatūra darbībai	-20…50 °C

IP aizsardzības pakāpe	IP40 atbilst IEC 60529 (mājoklis) IP50 atbilst IEC 60529 (priekšējā seja)
Vibrācijas pretestība	0,35 mm (f= 10…55 Hz) atbilst IEC 60068-2-6
Relatīvais mitrums	93 % bez kondensāta atbilst IEC 60068-2-3
Izturība pret elektrostatisko izlādi	6 kV saskarsmē atbilst IEC 61000-4-2 3. līmenis 8 kV gaisā atbilst IEC 61000-4-2 3. līmenis
Izturība pret elektromagnētiskajiem laukiem	10 V/m 26 MHz līdz 1 GHz atbilst IEC 61000-4-3 3. līmenis
Izturība pret ātrām pārejām	2 kV atbilst IEC 61000-4-4 3. līmenis (tiešā veidā) 4 kV atbilst IEC 61000-4-4 4. līmenis (tiešā veidā)
Imunitāte pret radioelektriskajiem laukiem	10 V (0,15...80 MHz) atbilst IEC 61000-4-6 3. līmenis
Imunitāte pret sprieguma kritumiem	30 % / 10 ms atbilst IEC 61000-4-11 95 % / 5 s atbilst IEC 61000-4-11 60 % / 100 ms atbilst IEC 61000-4-11
Traucējumi izstaroti/vadīti	B klase 0,15...30 MHz atbilst EN 55022 (EN 55011 1. grupa)

Iepakošanas vienības

Pirmā iepakojuma vienības tips	PCE
Vienību skaits 1. iepakojumā	1
1. iepakojuma augstums	5,700 cm
1. iepakojuma platums	10,500 cm
1. iepakojuma garums	6,200 cm
1. iepakojuma svars	127,000 g
Otrā iepakojuma vienības tips	S02
Vienību skaits 2. iepakojumā	30
2. iepakojuma augstums	15 cm
2. iepakojuma platums	30 cm
2. iepakojuma garums	40 cm
2. iepakojuma svars	4,293 kg

Līguma garantija

Garantija (mēnešos)	18

Environmental Data

Schneider Electric mērķis ir līdz 2050. gadam sasniegt nulles emisiju statusu, izmantojot piegādes ķēdes partnerību, zemākas ietekmes materiālus un cirkularitāti, izmantojot mūsu pašreizējo kampaņu "Use Better, Use Longer, Use Again", lai pagarinātu produktu kalpošanas laiku un to pārstrādājamību.

Environmental Data skaidrojums >

Kā mēs novērtējam produktu ilgtspēju >

Ietekme uz vidi

Kopējā dzīves cikla oglekļa pēda	**37 kg CO2 eq.**
Ražošanas posma oglekļa pēdas nospiedums [A1–A3]	**2 kg CO2 eq.**
Izplatīšanas posma oglekļa pēdas nospiedums [A4]	**0 kg CO2 eq.**
Uzstādīšanas posma oglekļa pēdas nospiedums [A5]	**0 kg CO2 eq.**
Lietošanas posma oglekļa pēdas nospiedums [B2, B3, B4, B6]	**35 kg CO2 eq.**
Dzīves cikla beigu posma oglekļa pēdas nospiedums [C1–C4]	**0.3 kg CO2 eq.**
Vides informācijas publiskošana	**Produkta ietekme uz vidi**

Use Better

Materiāli un iepakojums

Iepakojums izgatavots no pārstrādāta kartona	**Jā**
Iepakojums bez plastmasas	**Jā**
SCIP numurs	**17d12015-733c-46ed-b86c-ee1e56958cc0**
ES RoHS direktīva	**Atbilst, Izmantojot Izņēmumu**
REACh regula	**Atsauce satur vielas virs noteiktās normas, kas rada ļoti lielas bažas**

Use Again

Pārsaiņošana un atkārtota ražošana

Pārstrādājamības potenciāls, %	**25**
Cirkularitātes profils	**Informācija par ekspluatācijas izbeigšanu**
Atgriešana	**Jā**

Dimensions Drawings

Width 48 mm

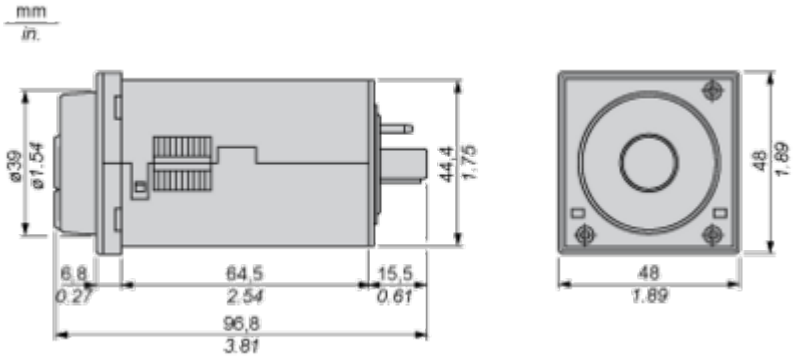

Mounting and Clearance

Panel Cut-Out and Mounting

Panel Cut-Out

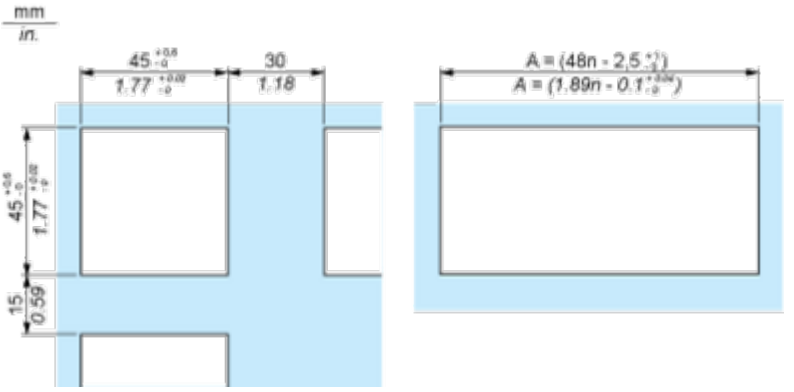

n Number of devices mounted side-by-side

Mounting

Cover positioning and mounting

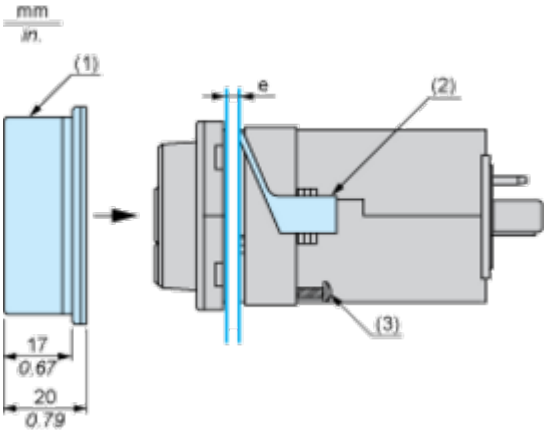

e Panel thickness
1 Protective cover
2 Panel mounting frame
3 Locating screw

Connections and Schema

Wiring Diagram

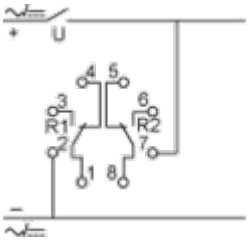

Technical Description

Functions A1, A2: Delay on Energisation

Description

The timing period T begins on energisation. After timing, the output(s) R close(s). The second output can be either timed or instantaneous.

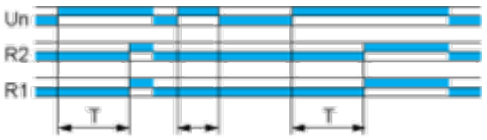

Functions H1, H2: Pulse-on Energisation

Description

On energisation of the relay, timing period T starts and the output(s) R close(s). At the end of the timing period T, the output(s) R revert(s) to its/their initial state. The second output can be either timed or instantaneous.

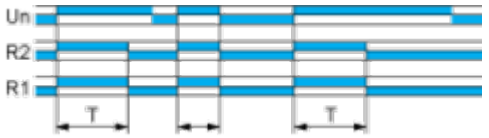

If H1 is selected, only R2 is timed, R1 is instantaneous.

Legend

Relay de-energised
Relay energised
Output open
Output closed

C	Control contact
G	Gate
R	Relay or solid state output
R1/R2	2 timed outputs
R2 inst.	The second output is instantaneous if the right position is selected
T	Timing period
Ta -	Adjustable On-delay
Tr -	Adjustable Off-delay
U	Supply

Image of product in real life situation

