Produktdatenblatt

Spezifikationen



Zeitrelais ansprechverzögert, 0,02 s-300 h, 2 W, 24-240VAC/DC, Format 48x48

RE48ATM12MW

EAN Code: 3389110649727

Hauptmerkmale

Baureihe	Harmony Zeitrelais
Elektrische Verbindung	Steckbaugruppe 8 Pin(s)
Breite	48 mm
Produkt- oder Komponententyp	Panel-mounted/plug-in timer relay
Diskreter Ausgangstyp	Relais
Art und Zusammensetzung der Kontakte	2 Wechslerkontakte zeitgesteuerte Kontakte, AgNi (cadmiumfrei)
Komponentenname	RE48
Zeitverzögerungsbereich	5 - 300 h 2 - 120 min 0,5 - 30 h 0,2 - 12 h 0,2 - 12 min 0,2 - 12 s 0,5 - 30 min 2 - 120 h 2 - 120 s 0,02 - 1,2 s 0,5 - 30 s 5 - 300 s 0,05 - 3 s 5 - 300 min
[UH,nom] Bemessungs-Betriebsspannung	24 - 240 V AC/DC 50/60 Hz
Spannungsbereich	0,85 - 1,1 Us AC 0,9 - 1,1 Us DC
[In] Bemessungsstrom	5 A

Zusatzmerkmale

Größe der Produktfrontplatte	48 x 48 mm
Betätigungsart	Wahlschalter Frontplatte
Gehäusematerial	Polykarbonat
Wiederholgenauigkeit	+/-0,2 % des max. Einstellwertes entspricht IEC 61812-1
Temperaturdrift	+/-0,02 %/°C des max. Einstellwertes entspricht IEC 61812-1
Spannungsdrift	+/- 0,2 %/V des max. Einstellwertes bei 48 - 240 V +/- 1 %/V des max. Einstellwertes bei 24 - 48 V
Einstellgenauigkeit der Zeitverzögerung	+/- 5 % der Gesamtskala bei 25°C entspricht IEC 61812-1 ± 10 % des Skalenendwertes bei 25°C entspricht IEC 61812-1
Zeitverzögerungsfunktion	Einschaltverzögerung - A1- Delay on energization
Minimale Impulsdauer	20 ms
Rückstellzeit	25 ms bei Aberregung

Bruttopreisliste für Deutschland zuzüglich Zuschläge, Frachtkosten und Mehrwertsteuer, gültig ab dem 1. Januar 2024. Irrtum und Änderungen vorbehalten. Es gelten die AGBs der Schneider Electric GmbH.

Haftungsausschluss: Diese Dokumentation dient nicht als Ersatz für die Beurteilung der Eignung oder Verlässlichkeit dieser Produkte für bestimmte Verwendungsbereiche des Benutzers und darf nicht zu diesem Zweck verwendet werden.

Erfassungsdauer	55 ms
Lastfaktor	100 %
Leistungsaufnahme in VA	6 VA bei 240 V
Leistungsaufnahme in W	2 W bei 240 V
Ausschaltvermögen	1250 VA
Min. Schaltstrom	100 mA
Max. Schaltstrom	5 A
Maximale Schaltspannung	250 V AC/DC
Elektrische Lebensdauer	100000 Zyklen
Mechanische Lebensdauer	30000000 Zyklen
Ausgangsspannung	240 V bei 5 A AC-12 30 V bei 2 A DC-13 240 V bei 1,5 A AC-15
Beschriftung	CE
Stoßspannungsfestigkeit	1 kV Differentialbetrieb entspricht IEC 61000-4-5 Level 3 2 kV Gleichtakt entspricht IEC 61000-4-5 Level 3
Montagehalterung	Konsolenmontage: System mit Produkt mitgeliefert Sockelmontage: Sockel
Lokale Signalisierung	1 LED (gelb) für Zustand des Ausgangsrelais LED-Anzeige (grün) für Blinkend: Relaiszeitsteuerung läuft LED-Anzeige (grün) für Dauersignal: Relais aktiv, keine Zeitsteuerung läuft
Funktion verfügbar	A1- Delay on energization-2 Wechslerkontakte A2- Delay on energization-2 Wechslerkontakte H1-Pulse-on energization-2 Wechslerkontakte H2-Pulse-on energization-2 Wechslerkontakte
Steuerungstyp	Ohne Prüftaster
Produktgewicht	0,14 kg
Stiftform	Zylindrisch
Anzahl der Funktionen	1

Montage

Feuchte-Drift	+/- 0,05 %/% RF des max. Einstellwerts entspricht IEC 61812-1
Störfestigkeit gegen Unterbrechungen	5 ms
Spannungsfestigkeit	2 kV 1 mA/1 Minute entspricht IEC 61812-1
Stromschlagschutz	4 kV Klasse III entspricht IEC 60664-1 4 kV Klasse III entspricht IEC 61812-1
Normen	73/23/EEC 93/68/EEC EN 50082-1/2 89/336/EEC EN 50081-1/2 IEC 61812-1 IEC 60669-2-3
Produktzertifizierungen	UL cULus C-Tick CSA
Umgebungstemperatur bei Lagerung	-40…70 °C
Umgebungstemperatur bei Betrieb	-20…50 °C

Schutzart (IP)	IP40 (Gehäuse) entspricht IEC 60529 IP50 (Vorderseite) entspricht IEC 60529
Vibrationsfestigkeit	0,35 mm (f= 10…55 Hz) entspricht IEC 60068-2-6
Relative Luftfeuchtigkeit	93 % Betauung nicht zulässig entspricht IEC 60068-2-3
Widerstandsfähigkeit gegen elektrostatische Entladung	6 kV in Kontakt entspricht IEC 61000-4-2 Level 3 8 kV in der Luft entspricht IEC 61000-4-2 Level 3
Widerstandsfähigkeit gegen elektromagnetische Felder	10 V/m 26 MHz bis 1 GHz entspricht IEC 61000-4-3 Level 3
Widerstandsfähigkeit gegen kurze Störsignale	2 kV (direkt) entspricht IEC 61000-4-4 Level 3 4 kV (direkt) entspricht IEC 61000-4-4 Stufe 4
Störfestigkeit gg. HF-Felder	10 V (0,15 - 80 MHz) entspricht IEC 61000-4-6 Level 3
Störfestigkeit gegen Spannungsabfälle	30 % / 10 ms entspricht IEC 61000-4-11 95 % / 5 s entspricht IEC 61000-4-11 60 % / 100 ms entspricht IEC 61000-4-11
Strahl-/leitungsgeb. Störung	Klasse B 0,15 - 30 MHz entspricht EN 55022 (EN 55011 Gruppe 1)

Verpackungseinheiten

VPE 1 Art	PCE
Anzahl der Geräte pro Packung	1
VPE 1 Höhe	5,700 cm
VPE 1 Breite	10,500 cm
VPE 1 Länge	6,200 cm
Verpackungsgewicht (Lbs)	126,000 g
VPE 2 Art	S02
VPE 2 Menge	30
VPE 2 Höhe	15 cm
VPE 2 Breite	30 cm
VPE 2 Länge	40 cm
VPE 2 Gewicht	4,252 kg

Vertragliche Gewährleistung

Garantie (in Monaten)	18

Environmental Data

Schneider Electric hat sich zum Ziel gesetzt, den Net Zero-Status bis 2050 durch Lieferkettenpartnerschaften, Materialien mit geringerer Auswirkung und Kreislaufbildung über unsere laufende Kampagne "Use Better, Use Longer, Use Again" zu erreichen, um die Lebensdauer und Recyclingfähigkeit der Produkte zu verlängern.

Erläuterung der Environmental Data >

Wie wir die Produktnachhaltigkeit bewerten >

Umweltbilanz

Total lifecycle Carbon footprint	**17 kg CO2 eq.**
CO_2-Fußabdruck der Herstellungsphase [A1 bis A3]	**2 kg CO2 eq.**
CO_2-Fußabdruck der Distributionsphase [A4]	**0 kg CO2 eq.**
CO_2-Fußabdruck der Installationsphase [A5]	**0 kg CO2 eq.**
CO_2-Fußabdruck der Nutzungsphase [B2, B3, B4, B6]	**15 kg CO2 eq.**
CO_2-Fußabdruck der End-of-Life-Phase [C1 bis C4]	**0.3 kg CO2 eq.**
Umweltproduktdeklaration	**Produktumweltprofil**

Use Better

Materialien und Verpackung

Verpackung mit Recycling-Karton	**Ja**
Verpackung ohne Kunststoff	**Ja**
SCIP-Nummer	**Eacae435-a913-4cb7-91f9-1611e08cac07**
EU-RoHS-Richtlinie	**Freistellungskonform**
REACh-Verordnung	**Produkt beinhaltet besorgniserregende Stoffe (SVHC) über dem Schwellwert**

Use Again

Reproduktion

Recyclingfähigkeitspotential in %	**25**
Circular Econmomy-Eignung	**Entsorgungsinformationen**
Rücknahme	**Ja**

Maßzeichnungen

Breite 48 mm

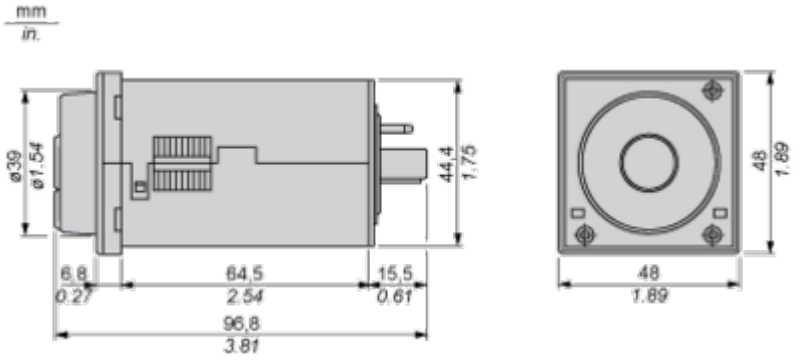

Montage und Abstand

Schalttafelausschnitt und Montage

Schalttafelausschnitt

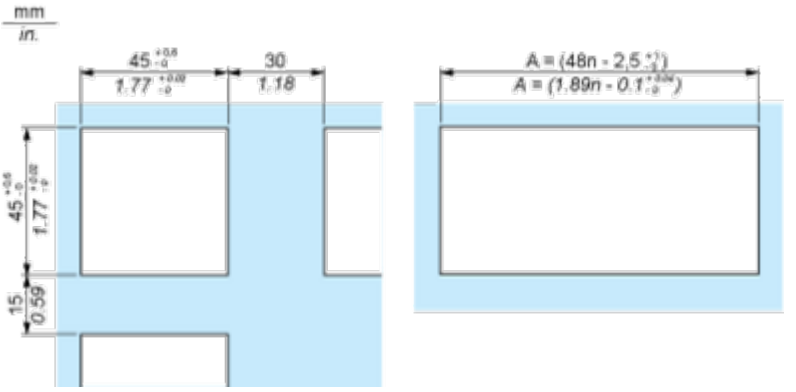

n Anzahl der nebeneinander montierten Geräte

Montage

Anbringung der Schutzabdeckung und Montage

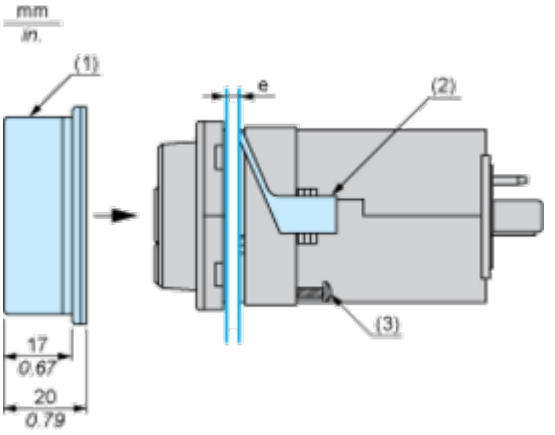

e- Plattenstärke
1 Schutzabdeckung
2 Montagerahmen
3 Positionierungsschraube

Anschlüsse und Schema

Verdrahtungsplan

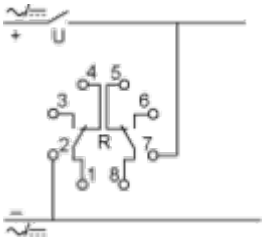

Technische Beschreibung

Funktion A : Ansprechverzögertes Zeitrelais

Beschreibung

Der Zeitraum T beginnt mit dem Einschalten. Nach Ablauf des Zeitraums schließt der Ausgang. Der zweite Ausgang ist unverzögert.

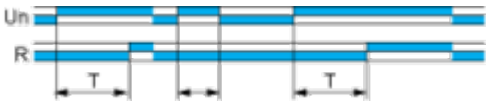

Legende

Relais spannungsfrei
Relais unter Spannung
Ausgang geöffnet
Ausgang geschlossen

C	Steuerkontakt
G	Gate
R	Relais- oder Halbleiterausgang
R1/R2	2 zeitverzögerte Ausgänge
R2 inst.	Der zweite Ausgang wird so eingestellt, dass er unverzögert reagiert
T	Zeitbereich
Ta -	Einstellbare Ansprechverzögerung
Tr -	Einstellbare Rückfallverzögerung
U	Supply

Image of product in real life situation

