Produkta datu lapa

Specifikācijas



pieslēguma piederumi, Harmony elektromehāniskie releji, kopnes tiltslēgs, 2 poli, RXZ, RGZ, RSZ iespiežamām ligzdām

RSZS02

Galvenā

Produktu klāsts	Harmony elektromehāniskie releji
Aksesuāru / rezerves daļu kategorija	Savienojuma piederumi
Produkta vai sastāvdaļas veids	Kopnes pārlecējs
Izpārdošana par nedalāmu daudzumu	10

Papildinošs

Produktu saderība	kontaktligzda RXZE14P kontaktligzda RSZE05P kontaktligzda RSZE08P kontaktligzda RGZE05P kontaktligzda RGZE08P
[Ith] parastā brīvā gaisa termiskā strāva	2 A
Garums	18,5 mm
Platums	12,5 mm
Augstums	0,6 mm
Neto svars	0,002 kg

Iepakošanas vienības

Pirmā iepakojuma vienības tips	PCE
Vienību skaits 1. iepakojumā	1
1. iepakojuma augstums	0,600 cm
1. iepakojuma platums	1,300 cm
1. iepakojuma garums	1,900 cm
1. iepakojuma svars	0,900 g
Otrā iepakojuma vienības tips	BB1
Vienību skaits 2. iepakojumā	10
2. iepakojuma augstums	1,000 cm
2. iepakojuma platums	3,000 cm
2. iepakojuma garums	7,000 cm
2. iepakojuma svars	11,000 g
Trešā iepakojuma vienības tips	S01
Vienību skaits 3. iepakojumā	1500
3. iepakojuma augstums	15,000 cm

Ir sasniegts maksimālais saīdzināmo produktu skaits. Lūdzu, atveriet sadaļu Saīdzināt produktus #SAITE# un izdzēsiet kādu produktu, lai turpinātu.

3. iepakojuma platums	15,000 cm
3. iepakojuma garums	40,000 cm
3. iepakojuma svars	1,936 kg

Līguma garantija

Garantija (mēnešos)	18

Environmental Data

Schneider Electric mērķis ir līdz 2050. gadam sasniegt nulles emisiju statusu, izmantojot piegādes ķēdes partnerību, zemākas ietekmes materiālus un cirkularitāti, izmantojot mūsu pašreizējo kampaņu "Use Better, Use Longer, Use Again", lai pagarinātu produktu kalpošanas laiku un to pārstrādājamību.

Environmental Data skaidrojums >

Kā mēs novērtējam produktu ilgtspēju >

Use Better

Materiāli un iepakojums

Iepakojums izgatavots no pārstrādāta kartona	**Nē**
Iepakojums bez plastmasas	**Nē**
ES RoHS direktīva	**Atbilst**
REACh regula	**Nesatur ļoti bīstamas vielas virs moteiktās normas**

Use Again

Pārsaiņošana un atkārtota ražošana

Atgriešana	**Jā**
WEEE marķējums	**Eiropas Savienības tirgū no šī produkta ir jāatbrīvojas, ievērojot noteiktu atkritumu savākšanas kārtību, un produkts nedrīkst nonākt sadzīves atkritumu tvertnēs.**

Dimensions Drawings

Dimensions

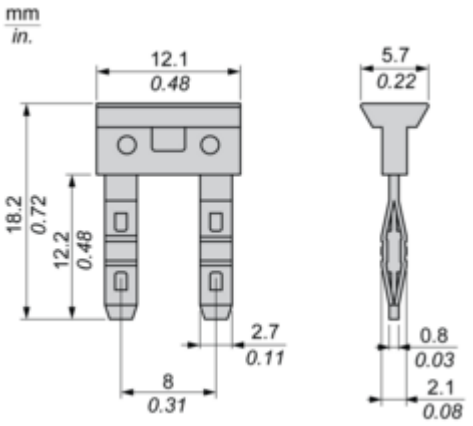

Connections and Schema

Wiring

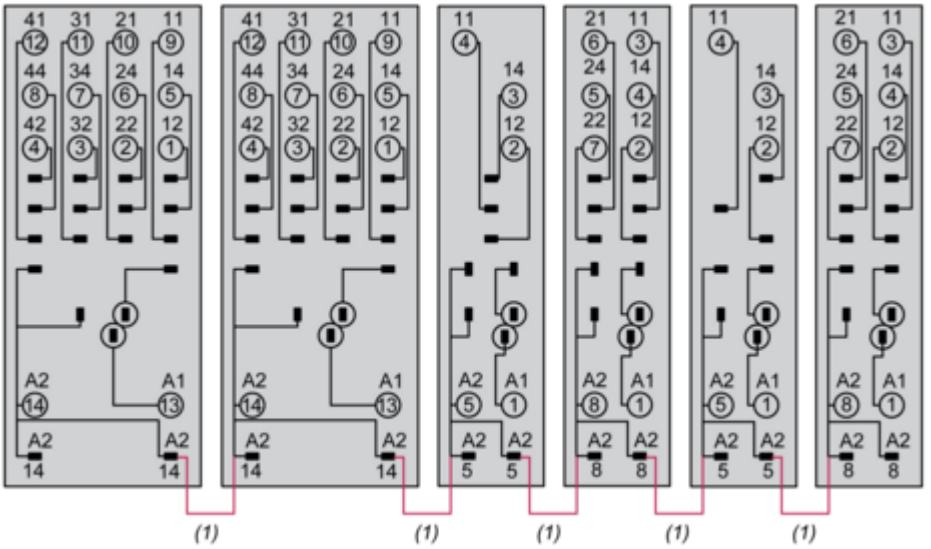

(1) : RSZS02

NOTE: For input A2 only

Image of product / Alternate images

Alternative

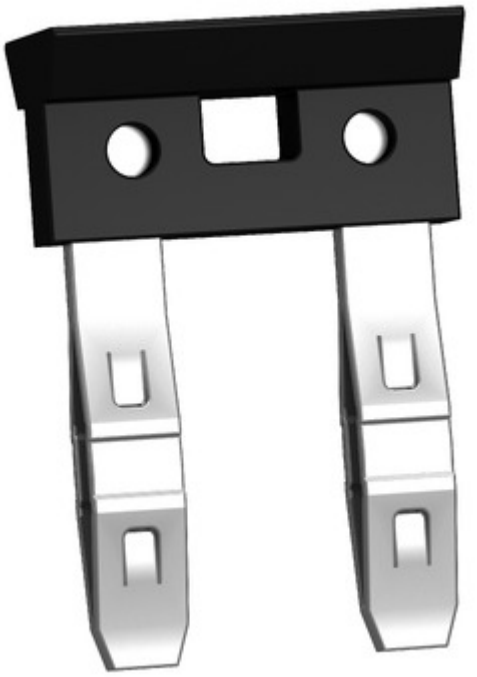



Produkta datu lapa RSZS02



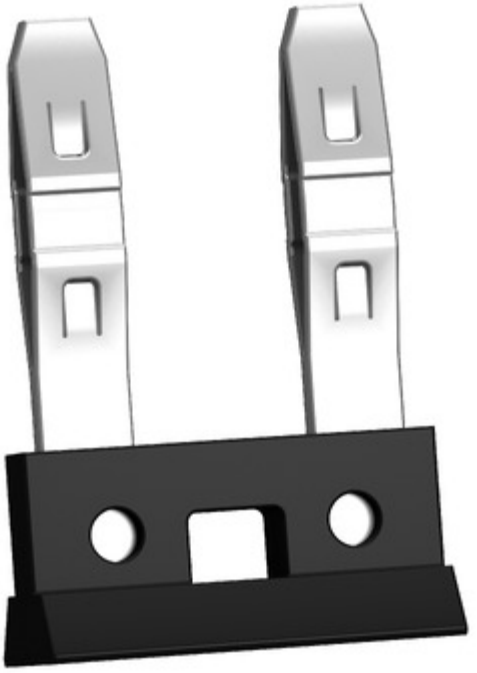

Image of product in real life situation

