Produktdatenblatt

Spezifikationen



Kammschiene für Push-In Sockel, 2-polig, für RXZ-, RGZ-, RSZ- Relais

RSZS02

EAN Code: 3606481465757

Hauptmerkmale

Baureihe	Harmony Elektromechanische Relais
Zubehör / Teilekategorie	Anschlusszubehör
Produkt- oder Komponententyp	Kammschiene
Verkauf je unteilbare Menge	10

Zusatzmerkmale

Produktkompatibilität	Sockel RXZE14P Sockel RSZE05P Sockel RSZE08P Sockel RGZE05P Sockel RGZE08P
[Ith] Konventioneller thermischer Strom in freier Luft	2 A
Länge	18,5 mm
Breite	12,5 mm
Höhe	0,6 mm
Produktgewicht	0,002 kg

Verpackungseinheiten

VPE 1 Art	PCE
Anzahl der Geräte pro Packung	1
VPE 1 Höhe	0,600 cm
VPE 1 Breite	1,300 cm
VPE 1 Länge	1,900 cm
Verpackungsgewicht (Lbs)	0,900 g
VPE 2 Art	BB1
VPE 2 Menge	10
VPE 2 Höhe	1,000 cm
VPE 2 Breite	3,000 cm
VPE 2 Länge	7,000 cm
VPE 2 Gewicht	11,000 g
VPE 3 Art	S01
VPE 3 Menge	1500
VPE 3 Höhe	15,000 cm
VPE 3 Breite	15,000 cm

Bruttopreisliste für Deutschland zuzüglich Zuschläge, Frachtkosten und Mehrwertsteuer, gültig ab dem 1. Januar 2024. Irrtum und Änderungen vorbehalten. Es gelten die AGBs der Schneider Electric GmbH.

Haftungsausschluss: Diese Dokumentation dient nicht als Ersatz für die Beurteilung der Eignung oder Verlässlichkeit dieser Produkte für bestimmte Verwendungsbereiche des Benutzers und darf nicht zu diesem Zweck verwendet werden.

VPE 3 Länge	40,000 cm
VPE 3 Gewicht	1,936 kg

Vertragliche Gewährleistung

Garantie (in Monaten)	18

Environmental Data

Schneider Electric hat sich zum Ziel gesetzt, den Net Zero-Status bis 2050 durch Lieferkettenpartnerschaften, Materialien mit geringerer Auswirkung und Kreislaufbildung über unsere laufende Kampagne "Use Better, Use Longer, Use Again" zu erreichen, um die Lebensdauer und Recyclingfähigkeit der Produkte zu verlängern.

Erläuterung der Environmental Data >

Wie wir die Produktnachhaltigkeit bewerten >

Use Better

Materialien und Verpackung

Verpackung mit Recycling-Karton	**Nein**
Verpackung ohne Kunststoff	**Nein**
EU-RoHS-Richtlinie	**Konform**
REACh-Verordnung	**Produkt beinhaltet besorgniserregende Stoffe (SVHC) nicht über dem Schwellwert**

Use Again

Reproduktion

Rücknahme	**Ja**
WEEE-Kennzeichnung	**Das Produkt muss entsprechend bestimmter Hinweise auf Märkten der Europäischen Union entsorgt werden und darf nicht in Haushaltsabfälle gelangen.**

Maßzeichnungen

Abmessungen

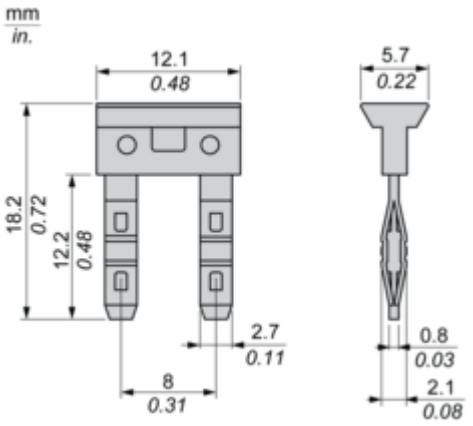

Anschlüsse und Schema

Verdrahtung

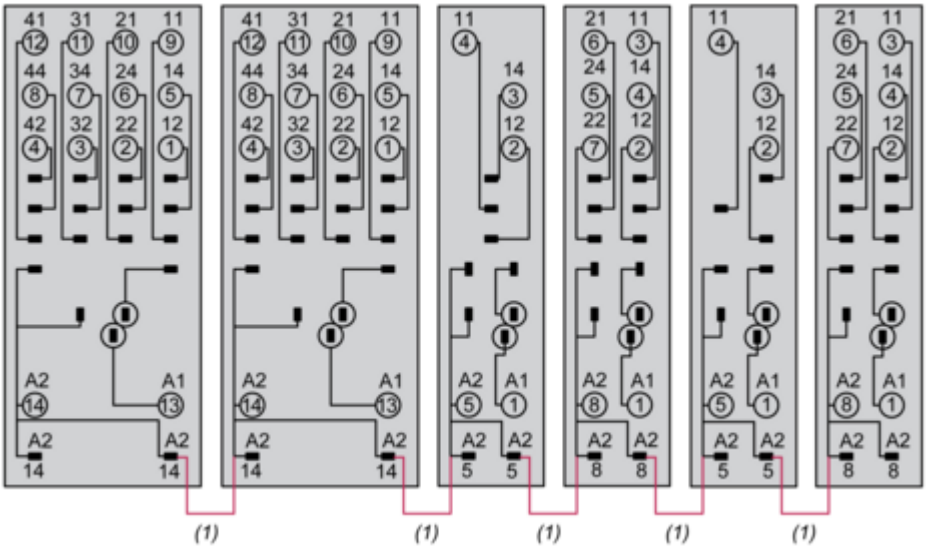

(1): RSZS02

HINWEIS: Nur für Eingang A2

Image of product / Alternate images

Alternative

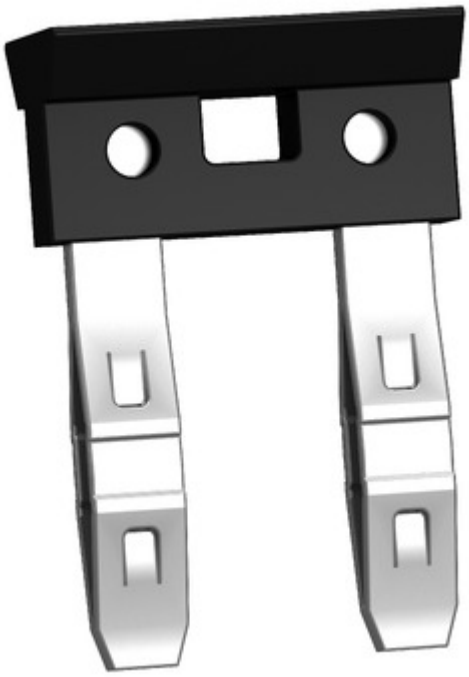





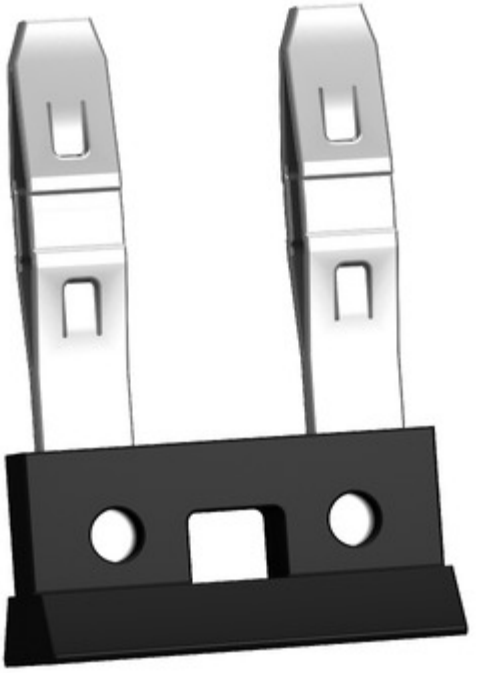

Image of product in real life situation

