Produktdatenblatt

Spezifikationen

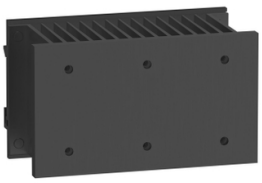

Kühlkörper für Halbleiterrelais, 1,0 K/W, DIN-Schiene

SSRHD10

EAN Code: 3606480580246

Hauptmerkmale

Baureihe	Harmony Halbleiterrelais
Produkt- oder Komponententyp	Kühlkörper

Zusatzmerkmale

Produktkompatibilität	1 Halbleiterrelais SSR auf Platte
Wärmewiderstand	1 °C/W
Montagehalterung	DIN-Schiene
Material	Aluminium
Oberflächenbeschaffenheit	Schwarz eloxiert
Fläche und Nutzfläche	1425 cm²
Anzahl der Montagebohrungen	6 mit UNC 8-32 Gewinde
[M] Anzugsdrehmoment	1,7…2,2 Nm
Verkauf je unteilbare Menge	1
Breite	76,2 mm
Höhe	132,1 mm
Tiefe	60,2 mm
Produktgewicht	0,630 kg

Verpackungseinheiten

VPE 1 Art	PCE
Anzahl der Geräte pro Packung	1
VPE 1 Höhe	7,500 cm
VPE 1 Breite	9,200 cm
VPE 1 Länge	15,500 cm
Verpackungsgewicht (Lbs)	618,000 g
VPE 2 Art	S03
VPE 2 Menge	22
VPE 2 Höhe	30 cm
VPE 2 Breite	30 cm
VPE 2 Länge	40 cm
VPE 2 Gewicht	14,022 kg

Bruttopreisliste für Deutschland zuzüglich Zuschläge, Frachtkosten und Mehrwertsteuer, gültig ab dem 1. Januar 2024. Irrtum und Änderungen vorbehalten. Es gelten die AGBs der Schneider Electric GmbH.

Haftungsausschluss: Diese Dokumentation dient nicht als Ersatz für die Beurteilung der Eignung oder Verlässlichkeit dieser Produkte für bestimmte Verwendungsbereiche des Benutzers und darf nicht zu diesem Zweck verwendet werden.

Vertragliche Gewährleistung

Garantie (in Monaten)	18

Environmental Data

Schneider Electric hat sich zum Ziel gesetzt, den Net Zero-Status bis 2050 durch Lieferkettenpartnerschaften, Materialien mit geringerer Auswirkung und Kreislaufbildung über unsere laufende Kampagne "Use Better, Use Longer, Use Again" zu erreichen, um die Lebensdauer und Recyclingfähigkeit der Produkte zu verlängern.

Erläuterung der Environmental Data >

Wie wir die Produktnachhaltigkeit bewerten >

Umweltbilanz

Umweltproduktdeklaration	Produktumweltprofil

Use Better

Materialien und Verpackung

Verpackung mit Recycling-Karton	**Ja**
Verpackung ohne Kunststoff	**Ja**
EU-RoHS-Richtlinie	Konform
REACh-Verordnung	Produkt beinhaltet besorgniserregende Stoffe (SVHC) nicht über dem Schwellwert

Use Again

Reproduktion

Circular Econmomy-Eignung	**Keine besonderen Recycling-Verfahren erforderlich**
Rücknahme	**Ja**

Maßzeichnungen

Abmessungen

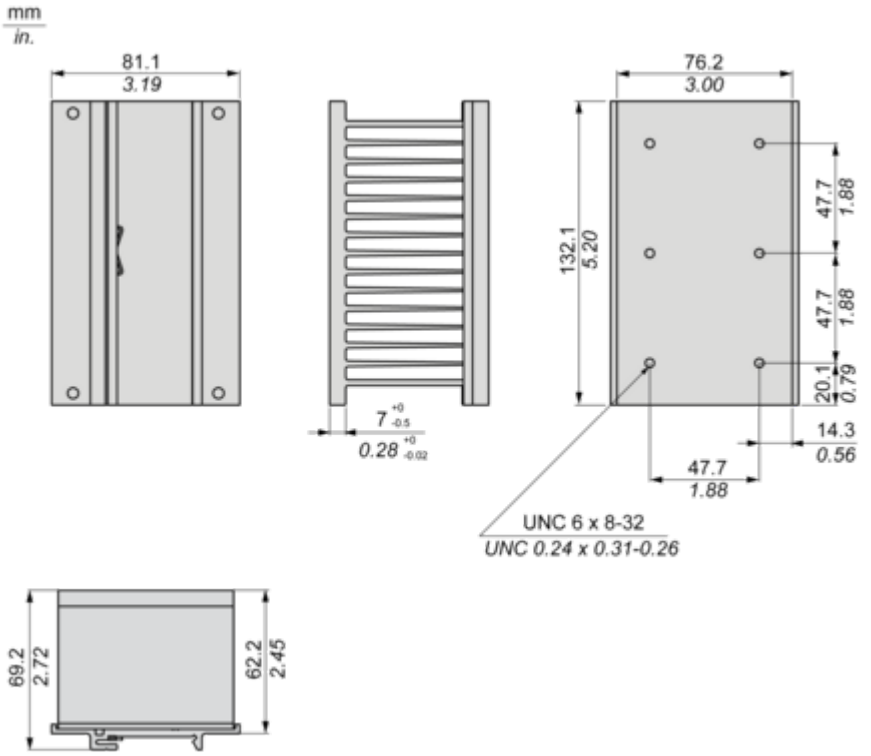

Image of product in real life situation

