Produkta datu lapa

Specifikācijas



siltuma izlietne, Harmony cietvielu releji, paneļa montāža, termiskā pretestība 0,7 grādi pēc CW

SSRHP07

Galvenā

Produktu klāsts	Harmony cietvielu releji
Produkta vai sastāvdaļas veids	Siltuma izlietne

Papildinošs

Produktu saderība	1 cietvielu relejs SSR ieslēgts panelis
Termiskā pretestība	0,7 °C/W
Montāžas atbalsts	Panelis
Materiāls	Alumīnija
Virsmas apdare	Melni anodēti
Virsma un noderīga virsma	1640 cm²
Montāžas caurumu skaits	6 ar UNC 8-32
Pievilkšanas griezes moments	1,7…2,2 Nm
Izpārdošana par nedalāmu daudzumu	1
Platums	139,7 mm
Augstums	120,7 mm
Dziļums	66,8 mm
Neto svars	0,526 g

Iepakošanas vienības

Pirmā iepakojuma vienības tips	PCE
Vienību skaits 1. iepakojumā	1
1. iepakojuma augstums	7,700 cm
1. iepakojuma platums	13,200 cm
1. iepakojuma garums	16,000 cm
1. iepakojuma svars	674,000 g
Otrā iepakojuma vienības tips	S03
Vienību skaits 2. iepakojumā	12
2. iepakojuma augstums	30,000 cm
2. iepakojuma platums	30,000 cm
2. iepakojuma garums	40,000 cm
2. iepakojuma svars	8,663 kg

Ir sasniegts maksimālais salīdzināmo produktu skaits. Lūdzu, atveriet sadaļu Salīdzināt produktus #SAITE# un izdzēsiet kādu produktu, lai turpinātu.

Līguma garantija

Garantija (mēnešos)	18

Environmental Data

Schneider Electric mērķis ir līdz 2050. gadam sasniegt nulles emisiju statusu, izmantojot piegādes ķēdes partnerību, zemākas ietekmes materiālus un cirkularitāti, izmantojot mūsu pašreizējo kampaņu "Use Better, Use Longer, Use Again", lai pagarinātu produktu kalpošanas laiku un to pārstrādājamību.

Environmental Data skaidrojums >

Kā mēs novērtējam produktu ilgtspēju >

Use Better

Materiāli un iepakojums

Iepakojums izgatavots no pārstrādāta kartona	**Jā**
Iepakojums bez plastmasas	**Jā**
ES RoHS direktīva	**Atbilst**
REACh regula	**Nesatur ļoti bīstamas vielas virs moteiktās normas**

Use Again

Pārsaiņošana un atkārtota ražošana

Cirkularitātes profils	**Nav jāveic īpašas darbības, lai nodotu otrreizējai pārstrādei**
Atgriešana	**Jā**

Dimensions Drawings

Dimensions

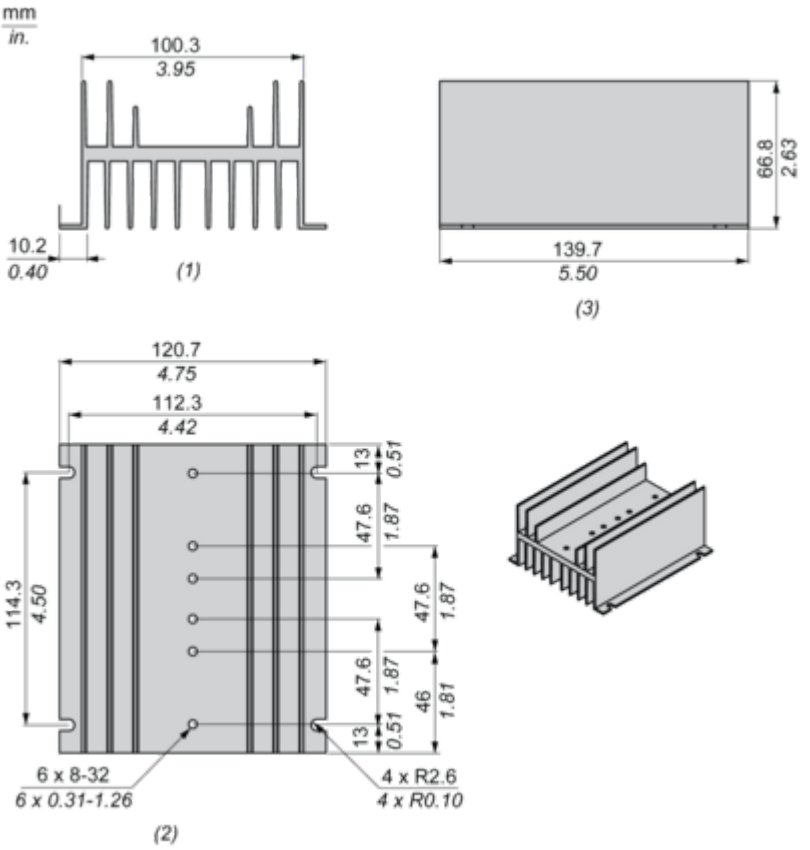

(1) Front view
(2) Top view
(3) Side view

Image of product in real life situation

