Produkta datu lapa

Specifikācijas

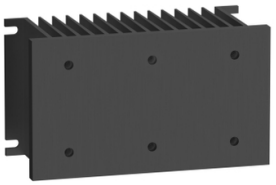

siltuma izlietne, Harmony Solid State Relays, paneļa montāža, termiskā pretestība 1 grāds CW

SSRHP10

Galvenā

Produktu klāsts	Harmony cietvielu releji
Produkta vai sastāvdaļas veids	Siltuma izlietne

Papildinošs

Produktu saderība	1 cietvielu relejs SSP ieslēgts panelis
Termiskā pretestība	1 °C/W
Montāžas atbalsts	Panelis
Materiāls	Alumīnija
Virsmas apdare	Melni anodēti
Virsma un noderīga virsma	1425 cm²
Montāžas caurumu skaits	6 ar UNC 8-32
Pievilkšanas griezes moments	1,7…2,2 Nm
Izpārdošana par nedalāmu daudzumu	1
Platums	76,2 mm
Augstums	132,1 mm
Dziļums	60,2 mm
Neto svars	0,620 kg

Iepakošanas vienības

Pirmā iepakojuma vienības tips	PCE
Vienību skaits 1. iepakojumā	1
1. iepakojuma augstums	7,400 cm
1. iepakojuma platums	9,000 cm
1. iepakojuma garums	15,500 cm
1. iepakojuma svars	508,000 g
Otrā iepakojuma vienības tips	S03
Vienību skaits 2. iepakojumā	22
2. iepakojuma augstums	30,000 cm
2. iepakojuma platums	30,000 cm
2. iepakojuma garums	40,000 cm
2. iepakojuma svars	11,905 kg

Ir sasniegts maksimālais salīdzināmo produktu skaits. Lūdzu, atveriet sadaļu Salīdzināt produktus #SAITE# un izdzēsiet kādu produktu, lai turpinātu.

Līguma garantija

Garantija (mēnešos)	18

Environmental Data

Schneider Electric mērķis ir līdz 2050. gadam sasniegt nulles emisiju statusu, izmantojot piegādes ķēdes partnerību, zemākas ietekmes materiālus un cirkularitāti, izmantojot mūsu pašreizējo kampaņu "Use Better, Use Longer, Use Again", lai pagarinātu produktu kalpošanas laiku un to pārstrādājamību.

Environmental Data skaidrojums >

Kā mēs novērtējam produktu ilgtspēju >

Use Better

Materiāli un iepakojums

Iepakojums izgatavots no pārstrādāta kartona	**Jā**
Iepakojums bez plastmasas	**Jā**
ES RoHS direktīva	**Atbilst**
REACh regula	**Nesatur ļoti bīstamas vielas virs moteiktās normas**

Use Again

Pārsaiņošana un atkārtota ražošana

Cirkularitātes profils	**Nav jāveic īpašas darbības, lai nodotu otrreizējai pārstrādei**
Atgriešana	**Jā**

Dimensions Drawings

Dimensions

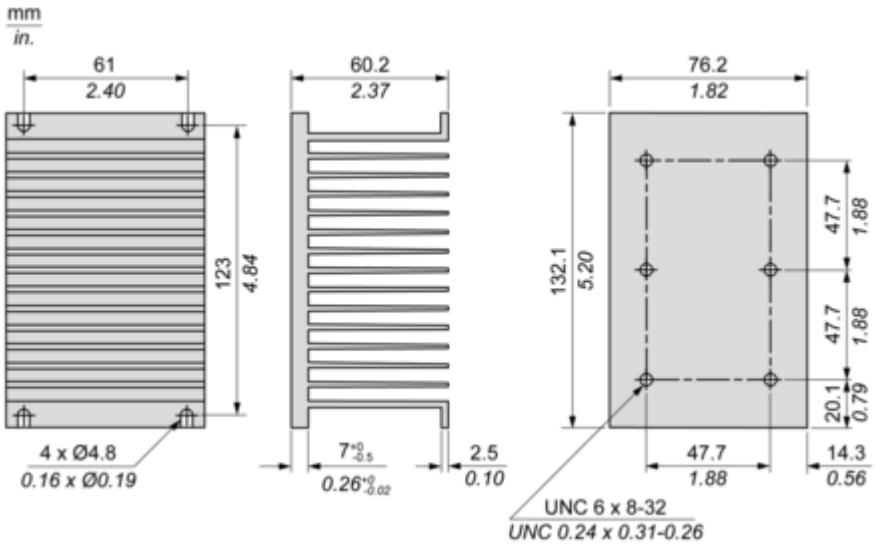

Image of product in real life situation

