Produkta datu lapa

Specifikācijas

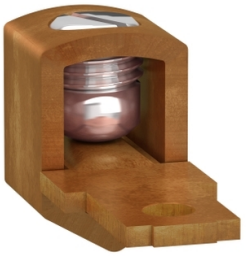

montāžas piederums, Harmony Solid State Relays, vara

SSRAL1

Galvenā

Produktu klāsts	Harmony cietvielu releji
Produkta vai sastāvdaļas veids	Cilpa
Aksesuāru / rezerves daļu kategorija	Montāžas piederums
Piederumu / atsevišķas daļas galamērķis	SSP1 cietvielu relejs

Papildinošs

Materiāls	Varš
"AWG" mērierīce	AWG 6...AWG 1/0
Pievilkšanas griezes moments	1,3…1,7 Nm
wire clamp screw torque	2,3 Nm
Neto svars	0,033 kg
Izpārdošana par nedalāmu daudzumu	10

Iepakošanas vienības

Pirmā iepakojuma vienības tips	PCE
Vienību skaits 1. iepakojumā	1
1. iepakojuma augstums	2,000 cm
1. iepakojuma platums	4,000 cm
1. iepakojuma garums	5,000 cm
1. iepakojuma svars	35,000 g
Otrā iepakojuma vienības tips	BB1
Vienību skaits 2. iepakojumā	10
2. iepakojuma augstums	4,000 cm
2. iepakojuma platums	8,500 cm
2. iepakojuma garums	12,500 cm
2. iepakojuma svars	375,000 g
Trešā iepakojuma vienības tips	S01
Vienību skaits 3. iepakojumā	90
3. iepakojuma augstums	15 cm
3. iepakojuma platums	15 cm
3. iepakojuma garums	40 cm

Ir sasniegts maksimālais salīdzināmo produktu skaits. Lūdzu, atveriet sadaļu Salīdzināt produktus #SAITE# un izdzēsiet kādu produktu, lai turpinātu.

3. iepakojuma svars	3,671 kg

Līguma garantija

Garantija (mēnešos)	18

Environmental Data

Schneider Electric mērķis ir līdz 2050. gadam sasniegt nulles emisiju statusu, izmantojot piegādes ķēdes partnerību, zemākas ietekmes materiālus un cirkularitāti, izmantojot mūsu pašreizējo kampaņu "Use Better, Use Longer, Use Again", lai pagarinātu produktu kalpošanas laiku un to pārstrādājamību.

Environmental Data skaidrojums >

Kā mēs novērtējam produktu ilgtspēju >

Use Better

Materiāli un iepakojums

Iepakojums izgatavots no pārstrādāta kartona	**Jā**
Iepakojums bez plastmasas	**Jā**
ES RoHS direktīva	**Atbilst**
REACh regula	**Nesatur ļoti bīstamas vielas virs moteiktās normas**

Use Again

Pārsaiņošana un atkārtota ražošana

Atgriešana	**Jā**
WEEE marķējums	**Eiropas Savienības tirgū no šī produkta ir jāatbrīvojas, ievērojot noteiktu atkritumu savākšanas kārtību, un produkts nedrīkst nonākt sadzīves atkritumu tvertnēs.**

Dimensions Drawings

Dimensions

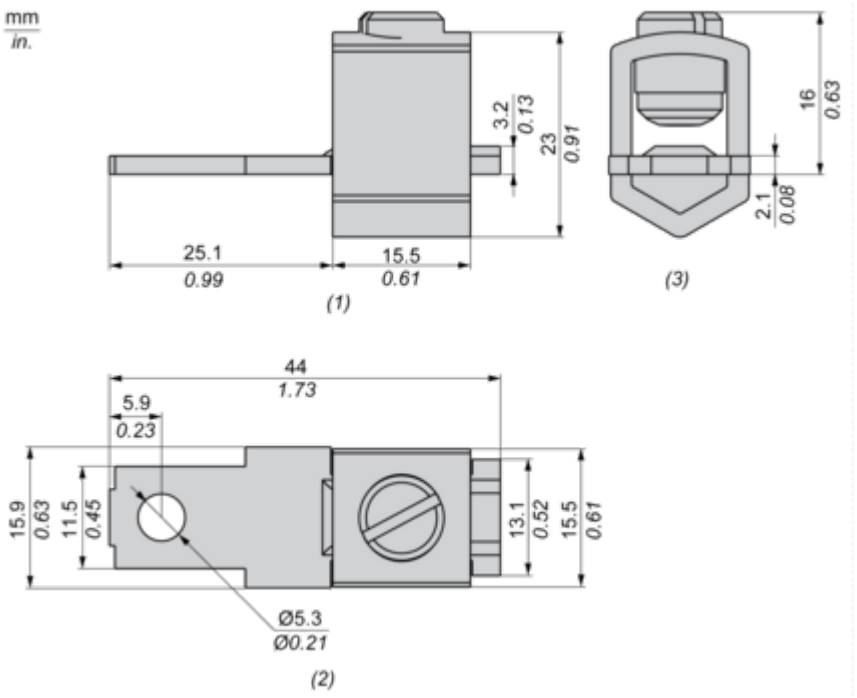

(1) Front view
(2) Top view
(3) Side view

Image of product in real life situation

