Produktdatenblatt

Spezifikationen

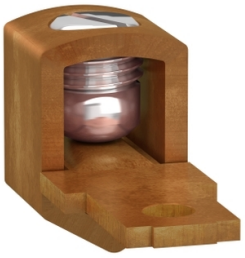

Kabelschuh für Leitungsanschluss 13,3-53,5 mm² an Halbleiterrelais SSP1

SSRAL1

EAN Code: 3606485442204

Hauptmerkmale

Baureihe	Harmony Halbleiterrelais
Produkt- oder Komponententyp	Öse
Zubehör / Teilekategorie	Montagezubehör
Zubehör / Zielkategorie	SSP1 Halbleiterrelais

Zusatzmerkmale

Material	Kupfer
AWG	AWG 6 - AWG 1/0
[M] Anzugsdrehmoment	1,3…1,7 Nm
Drehmoment der Drahtklemmschraube	2,3 Nm
Produktgewicht	0,033 kg
Verkauf je unteilbare Menge	10

Verpackungseinheiten

VPE 1 Art	PCE
Anzahl der Geräte pro Packung	1
VPE 1 Höhe	2,000 cm
VPE 1 Breite	4,000 cm
VPE 1 Länge	5,000 cm
Verpackungsgewicht (Lbs)	35,000 g
VPE 2 Art	BB1
VPE 2 Menge	10
VPE 2 Höhe	4,000 cm
VPE 2 Breite	8,500 cm
VPE 2 Länge	12,500 cm
VPE 2 Gewicht	375,000 g
VPE 3 Art	S01
VPE 3 Menge	90
VPE 3 Höhe	15 cm
VPE 3 Breite	15 cm
VPE 3 Länge	40 cm
VPE 3 Gewicht	3,671 kg

Bruttopreisliste für Deutschland zuzüglich Zuschläge, Frachtkosten und Mehrwertsteuer, gültig ab dem 1. Januar 2024. Irrtum und Änderungen vorbehalten. Es gelten die AGBs der Schneider Electric GmbH.

Haftungsausschluss: Diese Dokumentation dient nicht als Ersatz für die Beurteilung der Eignung oder Verlässlichkeit dieser Produkte für bestimmte Verwendungsbereiche des Benutzers und darf nicht zu diesem Zweck verwendet werden.

Vertragliche Gewährleistung

Garantie (in Monaten)	18

Environmental Data

Schneider Electric hat sich zum Ziel gesetzt, den Net Zero-Status bis 2050 durch Lieferkettenpartnerschaften, Materialien mit geringerer Auswirkung und Kreislaufbildung über unsere laufende Kampagne "Use Better, Use Longer, Use Again" zu erreichen, um die Lebensdauer und Recyclingfähigkeit der Produkte zu verlängern.

Erläuterung der Environmental Data >

Wie wir die Produktnachhaltigkeit bewerten >

Use Better

Materialien und Verpackung

Verpackung mit Recycling-Karton	**Ja**
Verpackung ohne Kunststoff	**Ja**
EU-RoHS-Richtlinie	**Konform**
REACh-Verordnung	**Produkt beinhaltet besorgniserregende Stoffe (SVHC) nicht über dem Schwellwert**

Use Again

Reproduktion

Rücknahme	**Ja**
WEEE-Kennzeichnung	**Das Produkt muss entsprechend bestimmter Hinweise auf Märkten der Europäischen Union entsorgt werden und darf nicht in Haushaltsabfälle gelangen.**

Maßzeichnungen

Abmessungen

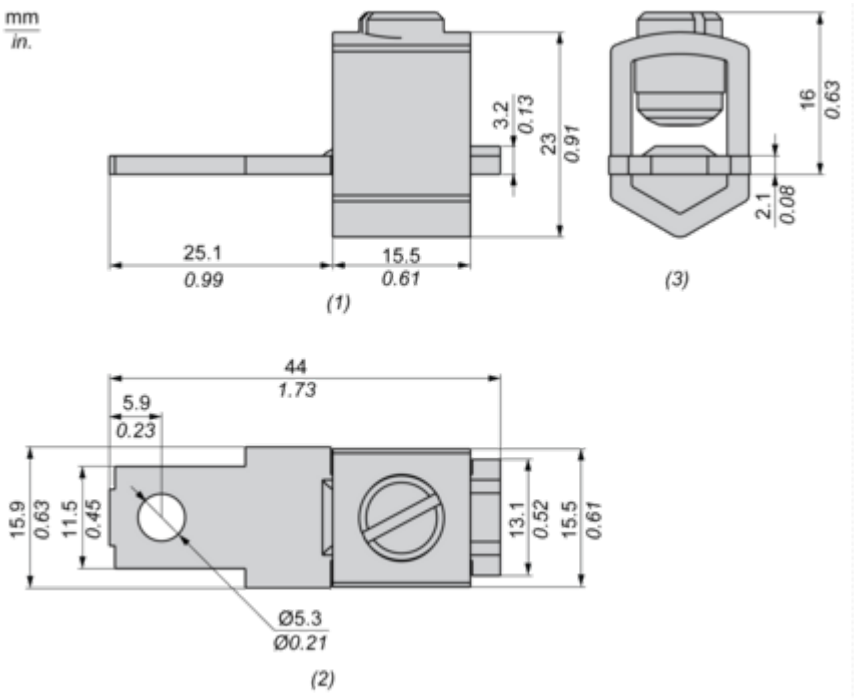

(1) Frontansicht
(2) Draufsicht
(3) Seitenansicht

Image of product in real life situation

