Produkta datu lapa

Specifikācijas



3 fāžu vadības relejs, Harmony Control Relays, 5A, 1CO, skrūves savienotāji, 208...480V AC

RM17TG00

Galvenā

Produktu klāsts	Harmonijas vadības releji
Releja tips	Vadības relejs
Produkta vai sastāvdaļas veids	3 fāžu vadības relejs
Releja uzraugāmie parametri	Fāžu secība Fāzes atteices noteikšana (2 vai vairāk fāzu pārtraukumi)
Kontroles veids	Bez testa pogas
Kontaktligzdas tips	1 C/O
[Uc] vadības ķēdes spriegums	208...480 V
Produktam specifisks pielietojums	3 fāžu barošanai
Releja nosaukums	RM17TG

Papildinošs

[Un] nominālais nominālais spriegums	pašpiedziņas
Barošanas sprieguma ierobežojumi	183…528 V AC
Piegādes biežums	50/60 Hz +/- 10 %
Enerģijas patēriņš VA	0…22 VApie 400 V AC 50 Hz
Mērījumu diapazons	208...480 V AC
Mērīšanas sprieguma robežas	183…528 V AC
Sprieguma noteikšanas slieksnis	< 100 V AC
laika kavēšanās	bez
Atbildes laiks	<= 130 ms (kļūmes gadījumā)
Izvades kontakti	1 C/O
Nominālā izejas strāva	5 A
Maksimālais pārslēgšanas spriegums	250 V AC
Komutācijas jauda VA	1250 VA
Minimālā pārslēgšanas strāva	10 mApie 5 V DC
Elektriskā izturība	100000 cikli
Mehāniskā izturība	30000000 cikli
Vadības ķēdes sprieguma robežas	- 12 % + 10 % Un
Vadības ķēdes frekvence	50...60 Hz +/- 10 %

Vide

Ir sasniegts maksimālais saīdzināmo produktu skaits. Lūdzu, atveriet sadaļu Saīdzināt produktus #SAITE# un izdzēsiet kādu produktu, lai turpinātu.

Elektromagnētiskā saderība	emisijas standarts rūpnieciskai videi atbilst IEC 61000-6-4 emisijas standarts dzīvojamai, komerciālai un vieglās rūpniecības videi atbilst IEC 61000-6-3 imunitāte pret rūpniecisko vidi atbilst IEC 61000-6-2
Standarti	IEC 60255-1
Produkta sertifikācija	C-Tick GL CSA UL GOST
Marķējums	CE
direktīvas	73/23/EEC - zemsprieguma direktīva 89/336/EEC - elektromagnētiskā saderība
Apkārtējā gaisa temperatūra uzglabāšanai	-40…70 °C -40…70 °C
Apkārtējā gaisa temperatūra darbībai	-20…50 °C
Relatīvais mitrums	95 %pie 55 °C atbilst IEC 60068-2-30
IP aizsardzības pakāpe	IP20 atbilst IEC 60529 (termināļi) IP30 atbilst IEC 60529 (korpuss)
Piesārņojuma pakāpe	3 atbilst IEC 60664-1
Pārsprieguma kategorija	III atbilst IEC 60664-1
Dielektriskā testa spriegums	2 kV AC 50 Hz , 1 min
Izolācijas pretestība	> 500 MOhmpie 500 V DC atbilst IEC 60255-5
[Ui] nominālais izolācijas spriegums	400 V atbilst IEC 60664-1
Darba pozīcija	jebkura pozīcija bez pazemināšanas
Savienojumi - termināļi	skrūvju spailes , 1 x 0,5...1 x 4 mm² (AWG 20...AWG 11) ciets bez kabeļa gala skrūvju spailes , 2 x 0,5...2 x 2,5 mm² (AWG 20...AWG 14) ciets bez kabeļa gala skrūvju spailes , 1 x 0,2...1 x 2,5 mm² (AWG 24...AWG 12) elastīgs ar kabeļa galu skrūvju spailes , 2 x 0,2...2 x 1,5 mm² (AWG 24...AWG 16) elastīgs ar kabeļa galu
Pievilkšanas griezes moments	0,6…1 Nm atbilst IEC 60947-1
Korpusa materiāls	Polikarbonāts
Vietējā signalizācija	pie relejs IESLĒGTS LED (dzeltens)
Montāžas atbalsts	35 mm simetriska DIN sliede atbilst IEC 60715
Reliability data	MTTFd = 924,6 gadi B10d = 850 000
Augstums	90 mm 88,9 mm
Platums	17,5 mm 17,8 mm
Dziļums	72 mm 71,1 mm
Neto svars	0,085 kg 0,09 kg

Iepakošanas vienības

Pirmā iepakojuma vienības tips	PCE
Vienību skaits 1. iepakojumā	1
1. iepakojuma augstums	2,700 cm
1. iepakojuma platums	7,800 cm

1. iepakojuma garums	9,500 cm
1. iepakojuma svars	82,000 g
Otrā iepakojuma vienības tips	S02
Vienību skaits 2. iepakojumā	48
2. iepakojuma augstums	15,000 cm
2. iepakojuma platums	30,000 cm
2. iepakojuma garums	40,000 cm
2. iepakojuma svars	4,439 kg
Trešā iepakojuma vienības tips	P06
Vienību skaits 3. iepakojumā	768
3. iepakojuma augstums	75,000 cm
3. iepakojuma platums	60,000 cm
3. iepakojuma garums	80,000 cm
3. iepakojuma svars	81,828 kg

Līguma garantija

Garantija (mēnešos)	18

Environmental Data

Schneider Electric mērķis ir līdz 2050. gadam sasniegt nulles emisiju statusu, izmantojot piegādes ķēdes partnerību, zemākas ietekmes materiālus un cirkularitāti, izmantojot mūsu pašreizējo kampaņu "Use Better, Use Longer, Use Again", lai pagarinātu produktu kalpošanas laiku un to pārstrādājamību.

Environmental Data skaidrojums >

Kā mēs novērtējam produktu ilgtspēju >

Ietekme uz vidi

Kopējā dzīves cikla oglekļa pēda	**74 kg CO2 eq.**
Ražošanas posma oglekļa pēdas nospiedums [A1–A3]	**3 kg CO2 eq.**
Izplatīšanas posma oglekļa pēdas nospiedums [A4]	**0 kg CO2 eq.**
Uzstādīšanas posma oglekļa pēdas nospiedums [A5]	**0 kg CO2 eq.**
Lietošanas posma oglekļa pēdas nospiedums [B2, B3, B4, B6]	**71 kg CO2 eq.**
Dzīves cikla beigu posma oglekļa pēdas nospiedums [C1–C4]	**0.3 kg CO2 eq.**
Vides informācijas publiskošana	**Produkta ietekme uz vidi**

Use Better

Materiāli un iepakojums

Iepakojums izgatavots no pārstrādāta kartona	**Jā**
Iepakojums bez plastmasas	**Jā**
SCIP numurs	**Dad1ceea-033d-4586-a161-a76970c16f6b**
ES RoHS direktīva	**Atbilst, Izmantojot Izņēmumu**
REACh regula	**Atsauce satur vielas virs noteiktās normas, kas rada ļoti lielas bažas**

Use Again

Pārsaiņošana un atkārtota ražošana

Cirkularitātes profils	**Informācija par ekspluatācijas izbeigšanu**
Atgriešana	**Jā**

Dimensions Drawings

3-Phase Supply Control Relays

Dimensions and Mounting

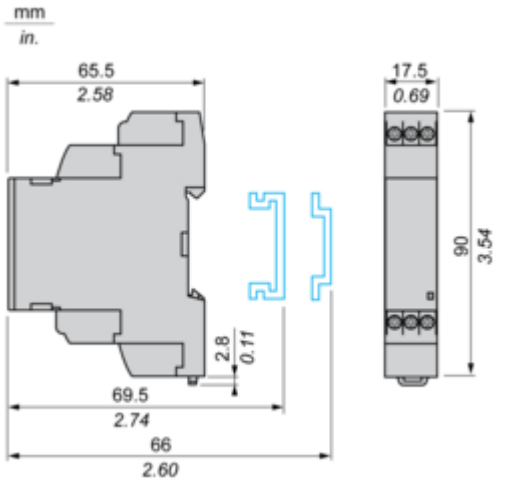

Connections and Schema

3-Phase Supply Control Relays

Wiring Diagram

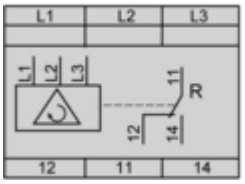

Application Scheme

Example

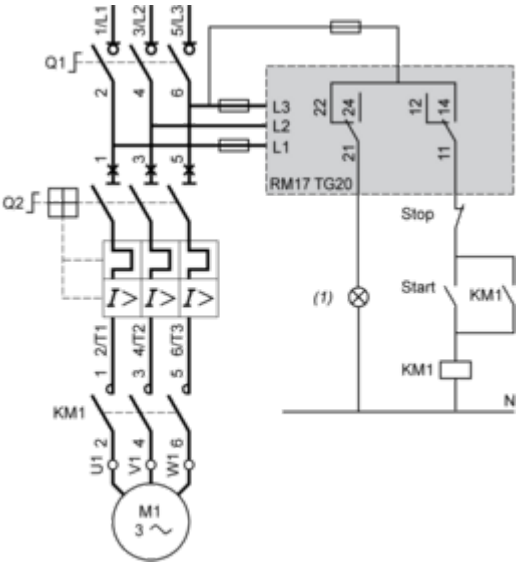

(1) Fault

Technical Description

Function Diagram

Phase Sequence Control and Total Loss of Phase Detection

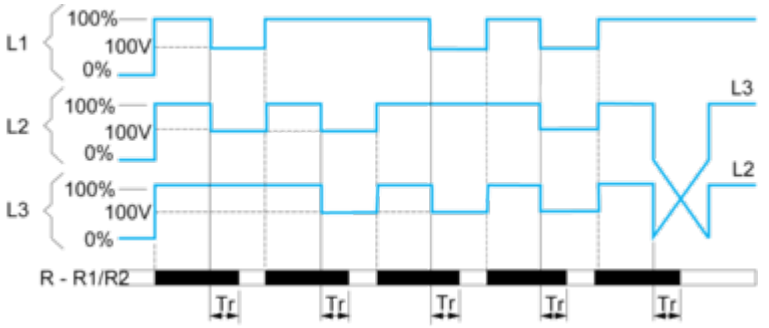

Legend

Tr Response time on appearance of a fault
L1, L2, L3 Phases of the supply voltage monitored
R - R1/R2 Output relay(s),
Relay status: black color = energized.

Image of product / Alternate images

Alternative





Produkta datu lapa RM17TG00





Produkta datu lapa RM17TG00





Image of product in real life situation

